MANGUITO ELÁSTICO PN16 BRIDAS DIN PN-10/16.

RUBBER EXPANSION JOINT NP16 FLANGES DIN PN-10/16.

TECFLOW

TF-REXJ-SF

UTILIZACIÓN / *APPLICATION* :

Calefacción, aire acondicionado, refrigeración, agua sobrecalentada, agua sanitaria.
Impulsión de bombas, enlaces de compresores, equipos navales e industriales.
Heating, air conditioning, cooling overheated water, water systems, pump stations, connection of compressors, industrial & shipd installations.

CARACTERÍSTICAS GENERALES/*GENERAL CHARACTERISTICS* :

Diseñados para absorber movimientos de dilatación en las líneas de conducción de fluidos.
Designed to absorb dilatation movements, vibrations in fluid conduction pipelines.
Rango desde DN32 hasta DN600 / *Range from ND32 up to ND600* .
Construcción de simple onda con baja pérdida de carga / *Single wave construction with low load loss.*
Aislan el sonido y las vibraciones evitando ruidos / *Absorbs sound and isolates vibrations from any direction.*
No necesitan juntas para su montaje / *Not need assembly joints.*
Reducen el efecto del "golpe de ariete". / *Reduce "water-hammer" effect..*
Elimina el riesgo de corrosión electrolítica cuando hay tuberias de diferentes materiales.
Eliminate the electrolytical corrosion risk when pipelines of different materials are joined.

NORMATIVAS / *STANDARDS* :

Montaje con bridas / *Mounting with flanges* : EN 1092-1 PN10 / PN16.
Pruebas de presión / *Pressure Test* : EN 12266-1.
Cuerpo / *Body* : 24 bar.
Producto excluido de la Directiva europea 2014/68/UE "Equipos a Presión" (Art. 4 & 3).
Products excluded from directive 2014/68/EU Equipements under pressure (Article 4 & 3).

CONDICIONES DE SERVICIO / *WORKING CONDITIONS:*

Máxima presión de trabajo / *Maximum Working Pressure* : 16 bar (*)
(*) Ver tabla de corrección según temeratura / *See correction chart according to temperature.*
Presión de rotura / *Breaking Pressure* : 60 bar.
Temperatura de trabajo / *Working Temperature* : - 10 °C - + 105 °C.

DIMENSIONES / *DIMENSIONS* :

DN *ND*	Longitud de Instalación L *Installation Lenght L*			A		Movimientos Máximos desde posición de montaje *Maximum movements from mounting position*				Peso *Weight*
	Normal *Standard*	Minimo *Minimum*	Máximo *Maximum*	Minimo *Minimum*	Máximo *Maximum*	Compresión *Compansion*	Extensión *Expansion*	Transversal *Lateral*	Angular *Angular*	
32	95	89	97	87	101	8	4	8	15	2,25
40	95	89	97	87	101	8	6	8	15	2,45
50	105	99	107	93	111	12	6	8	15	3,85
65	115	107	118	103	121	12	6	10	15	5,60
80	130	122	133	112	140	18	10	10	15	6,40
100	135	122	140	117	145	18	10	12	15	7,80
125	170	156	175	152	180	18	10	12	15	10,70
150	180	167	185	155	194	25	14	12	15	13,20
200	208	186	212	180	219	25	14	22	15	18,80
250	240	221	247	215	254	25	14	22	15	26,60
300	260	241	267	235	276	25	16	22	15	37,70
350	265	246	273	240	281	25	16	22	15	54,50
400	265	246	273	240	281	25	16	22	15	76,40
450	265	246	273	240	281	25	16	22	15	76,90
500	265	246	273	240	281	25	16	22	15	77,30
600	265	246	273	240	281	25	16	22	15	79,50

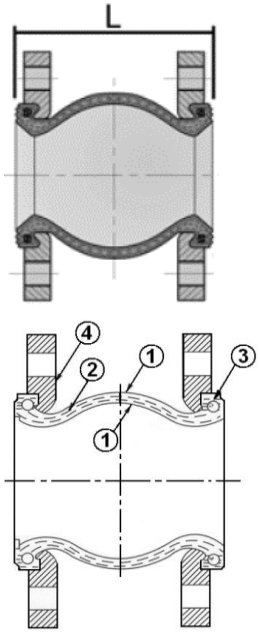

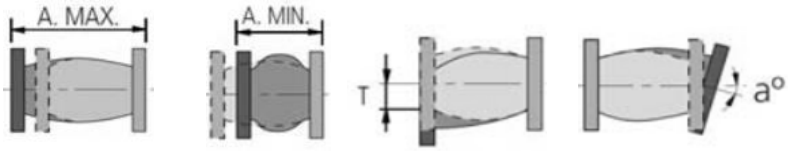

RELACIÓN TEMPERATURA / PRESIÓN MÁXIMA RECOMENDADA (EPDM)

TEMPERATURE / MAXIMUM RECOMENDED PRESSURE RATE (EPDM)

DN *ND*	°C	80	85	90	95	100	105
32 - 300	bar	15	12	10	7	4	2
350 - 600		10	8	7	5	2	1

MATERIALES / *CONSTRUCTION* :

No.	Pieza *Part*	Material *Material*	Opciones *Options*
1	Cuerpo *Body*	EPDM	NBR
2	Refuerzo *Reinforcement*	Nylon *Nylon Cord*	
3	Aro *Brace*	Acero *Steel*	
4	Bridas *Flanges*	Acero Carbono *Carbon Steel*	A.Inox AISI304-316 *S.Steel 304 & 316*

Las especificaciones del producto están sujetas a modificaciones sin previo aviso. / *The specifications of the presented products are open to modifications without previous advice.*

VALVESEAL, S.L. C/ Ronda Maiols, 1 Edificio BMC Pta 3ª Of.328. 08192 Sant Quirze del Vallés (Barcelona) -Spain. Telf./*Phone* +34 937701960 - Email valveseal@valveseal.es
C/ Fuente de la apretura, 23. 28694 Chapineria (Madrid) - Spain. Telf. / *Phone* +34 910133362
www.valveseal.es

MANGUITO ELÁSTICO PN16 BRIDAS DIN PN-10/16.

RUBBER EXPANSION JOINT NP16 FLANGES DIN PN-10/16.

TECFLOW

TF-REXJ-SF

BULONES DE SEGURIDAD
CONTROL TIE RODS

UTILIZACIÓN / *APPLICATION* :

Los bulones de seguridad están diseñados para minimizar el posible daño en el junta de dilatación causada por un movimiento excesivo, un fluctuaciones de temperatura, sobretensiones, guiado de tuberías o fallo de anclaje.
En estas situaciones, los bulones de seguridad se deben usar para limitar la cantidad y la dirección del movimiento.
Control rods are designed to minimize possible damage on the expansion joint caused by an excessive motion, an abnormal temperature fluctuation, pressure surges, guiding of piping or failure of anchoring. Where these situations may occur, control units must be used to limit the amount and direction of movement.

CARACTERÍSTICAS GENERALES/*GENERAL CHARACTERISTICS* :

Rango desde DN40 hasta DN600 / *Range from ND40 up to ND600* .
Consiste en un sistema de seguridad compuesto por dos o más bulones de seguridad montados de brida a brida para minimizar posibles daños en el manguito elástico causados por un movimiento excesivo de la tubería. Los bulones de seguridad deben ser regulados entre la máxima expansión y/o la máxima contracción permitida por el manguito y absorberán la presión estática y el empuje creado por el manguito.
Los bulones de seguridad sólo trabajan para movimientos axiales. Normalmente se utilizan en medidas grandes o con presiones relativamente altas, en puntos donde es difícil conseguir puntos de fijación que absorban la totalidad de las fuerzas encontradas.
A control unit is a system of two or more control rods assemblies placed across an expansion joint from flange to flange to minimize possible damage to the expansion joint caused by excessive motion on the pipeline. The control rods assemblies are set at the maximum alloable expansion and/or contraction of the joint and will absorb the static pressure thrust developed at the expansion joint.
Control units only work for axial movements. They are normally used for big sizes and relative high pressures where it is difficult or costly to get fixed points that absorb the total forces encountered.

DIMENSIONES / *DIMENSIONS* :

DN *ND*	T		L		M		Nº de bulones *No. control rod sets*		Peso *Weight*	
PN *NP*	10	16	10	16	10	16	10	16	10	16
40		10		240		16		2		2,4
50		10		250		16		2		3
65		10		260		16		2		2,7
80		10		280		16		2		2,8
100		10		290		16		2		2,9
125		10		325		16		2		3,1
150		12		340		16		2		4,5
200	12	16	370	400	20	20	3	3	6,2	6,9
250	18	25	440	470	20	24	3	3	8,3	13,8
300	18	25	460	490	20	24	4	3	9,5	16
350	20	30	460	490	20	30	4	4	13,2	21,4
400	20	30	470	510	20	30	4	4	15,6	27,3
450	20	30	480	530	20	30	4	5	25,4	34,5
500	20	30	480	530	20	33	4	5	26,9	45,9
600	20	30	495	550	24	33	4	5	31,7	74,3

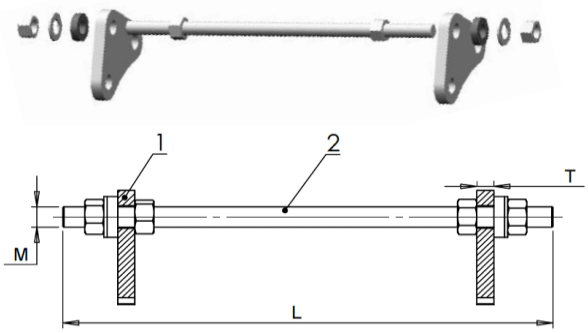

MATERIALES / *CONSTRUCTION* :

No.	Pieza *Part*	Material *Material*
1	Bulón *Control rod*	Acero Galvanizado *Galvanized Steel*
2	Pletina *Gusset plate*	Acero Galvanizado *Galvanized Steel*

NECESIDAD DE BULONES DE SEGURIDAD EN FUNCIÓN DE LA PRESION DE TRABAJO
NEED FOR CONTROL TIE RODS BASED ON WORKING PRESSURE

DN *ND*	40	50	65	80	100	125	150	200	250	300	350	400	450	500	600
bar	15	15	15	15	10	10	10	7	7	7	7	5	5	5	5

Las especificaciones del producto están sujetas a modificaciones sin previo aviso. / *The specifications of the presented products are open to modifications without previous advice.*

VALVESEAL, S.L. C/ Ronda Maiols, 1 Edificio BMC Pta 3ª Of.328. 08192 Sant Quirze del Vallés (Barcelona) -Spain. Telf./*Phone* +34 937701960 - Email valveseal@valveseal.es
C/ Fuente de la apretura, 23. 28694 Chapineria (Madrid) - Spain. Telf. / *Phone* +34 910133362
www.valveseal.es

MANGUITO ELÁSTICO DOBLE ONDA PN16. ROSCA BSP

RUBBER EXPANSION JOINT DOUBLE WAVE. NP16. SCREWED BSP.

TECFLOW

TF-REXJ-T

UTILIZACIÓN / ***APPLICATION*** **:**
Calefacción, aire acondicionado, refrigeración, agua sobrecalentada, agua sanitaria.
Impulsión de bombas, enlaces de compresores, equipos navales e industriales.
Heating, air conditioning, cooling overheated water, water systems, pump stations, connection of compressors, industrial & shipd installations.

CARACTERÍSTICAS GENERALES/*GENERAL CHARACTERISTICS* :
Diseñados para absorber movimientos de dilatación en las líneas de conducción de fluidos.
Designed to absorb dilatation movements, vibrations in fluid conduction pipelines.
Rango desde DN-1/2" hasta DN-3" / *Range from ND-1/2" up to ND-3"* .
Construcción de doble onda con baja pérdida de carga / *Single wave construction with low load loss.*
Aislan el sonido y las vibraciones evitando ruidos / *Absorbs sound and isolates vibrations from any direction.*
Reducen el efecto del "golpe de ariete". / *Reduce "water-hammer" effect..*
Elimina el riesgo de corrosión electrolítica cuando hay tuberias de diferentes materiales.
Eliminate the electrolytical corrosion risk when pipelines of different materials are joined.

NORMATIVAS / ***STANDARDS*** **:**
Pruebas de presión / *Pressure Test* : EN 12266-1.
Cuerpo / *Body* : 24 bar.
Producto excluido de la Directiva europea 2014/68/UE "Equipos a Presión" (Art. 4 & 3).
Products excluded from directive 2014/68/EU Equipements under pressure (Article 4 & 3).

CONDICIONES DE SERVICIO / ***WORKING CONDITIONS:***
Máxima presión de trabajo / *Maximum Working Pressure* : 16 bar (*)
(*) Ver tabla de corrección según temeratura / *See correction chart according to temperature.*
Presión de rotura / *Breaking Pressure* : 50 bar.
Temperatura de trabajo / *Working Temperature* : - 10 °C - + 100 °C.

DIMENSIONES / ***DIMENSIONS*** **:**

DN *ND*	L	Movimientos Máximos desde posición de montaje *Maximum movements from mounting position*				Peso *Weight*
		Compresión *Compression*	Extensión *Elongation*	Transversal *Lateral*	Angular *Angular*	
1/2"	180	-22	+6	22	45 °	0,70
3/4"	180	-22	+6	22	45 °	0,80
1"	180	-22	+6	22	45 °	1,10
1.1/4"	200	-22	+6	22	45 °	1,40
1.1/2"	210	-22	+6	22	45 °	1,70
2"	220	-22	+6	22	45 °	2,40
2.1/2"	245	-22	+6	22	45 °	4,10
3"	265	-22	+6	22	45 °	5,30

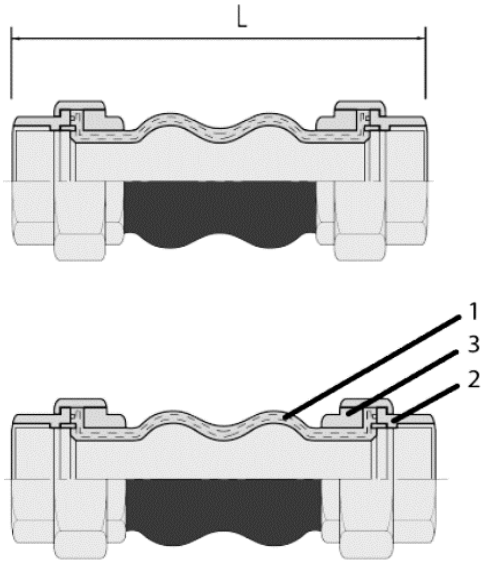

Compresión *Compression* | Extensión *Elongation* | Transversal *Lateral* | Angular *Angular*

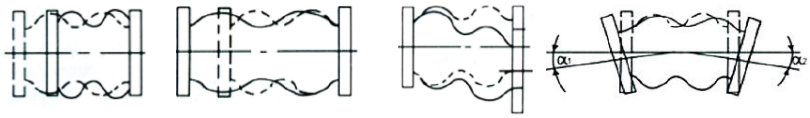

RELACIÓN TEMPERATURA / PRESIÓN MÁXIMA RECOMENDADA (EPDM)
TEMPERATURE / MAXIMUM RECOMENDED PRESSURE RATE (EPDM)
VAPOR EXCLUIDO / ***STEAM EXCLUDED***

DN *ND*	°C	40	50	60	70	80	90	100
1/2" - 3"	bar	16	9,6	7,5	6,5	5	4	3,1

MATERIALES / ***CONSTRUCTION*** **:**

No.	Pieza *Part*	Material *Material*	Opciones *Options*
1	Cuerpo *Body*	EPDM + Nylon	NBR
2	Tuerca *Nut*	Fund. Maleable *Malleable Iron*	
3	Brida Apriete *Push Flange*	Fund. Maleable *Malleable Iron*	

Las especificaciones del producto están sujetas a modificaciones sin previo aviso. / *The specifications of the presented products are open to modifications without previous advice.*

Rometec srl - www.rometec.it - info@rometec.it - Rometec srl - www.rometec.it - info@rometec.it

CARRETE TELESCÓPICO DE DESMONTAJE PN10/16 BRIDAS DIN PN-10/16.

DISMANTLING JOINT NP16 FLANGES DIN PN-10/16.

TECFLOW

TF-DJ

UTILIZACIÓN / *APPLICATION* :
Se utilizan en instalaciones en las que ocasionalmente es necesario el desmontaje de las válvulas junto a las que se instalan, sin necesidad de suisituirlas de la tubería.
Are used next to valves, in installations whre occasional dismantling is necessary, without substituting any pipe.

CARACTERÍSTICAS GENERALES/*GENERAL CHARACTERISTICS* :
Rango desde DN50 hasta DN2000 / *Range from ND50 up to ND2000* .
Mínima pérdida de carga / *Low load loss.*
Junta de estanqueidad de sección tórica / *Tightness joint in the toric section.*
Pintura epoxi 250 micras / *Epoxy paint 250 microns* RAL 5017.

NORMATIVAS / *STANDARDS* :
Montaje con bridas / *Mounting with flanges* : EN 1092-1 PN10 / PN16.
Pruebas de presión / *Pressure Test* : EN 12266-1.
Cuerpo / *Body* : 24 bar.

CONDICIONES DE SERVICIO / *WORKING CONDITIONS:*
Máxima presión de trabajo / *Maximum Working Pressure* : 16 bar.
Temperatura de trabajo / *Working Temperature* : - 5 °C - + 80 °C.

DIMENSIONES / *DIMENSIONS* : **PN10**

DN *ND*	ØD	ØK	L1	X	Nº Taladros *Hole No.*	d1	L2	Peso *Weight*
50	165	125	195	+/-25	4	M16	320	11
65	185	145	195	+/-25	4	M16	320	13
80	200	160	195	+/-25	4	M16	320	17
100	220	180	195	+/-25	8	M16	320	21
125	250	210	195	+/-25	8	M16	320	26
150	285	240	225	+/-25	8	M20	360	35
200	340	295	225	+/-25	8	M20	360	49
250	395	350	225	+/-25	12	M20	360	65
300	445	400	225	+/-25	12	M20	360	73
350	505	460	225	+/-25	16	M20	360	97
400	565	515	250	+/-25	16	M24	410	125
450	615	585	250	+/-25	20	M24	410	141
500	670	620	250	+/-25	20	M24	410	162
600	780	725	260	+/-25	20	M27	430	207
700	895	840	260	+/-25	24	M27	430	260
800	1015	950	275	+/-25	24	M30	465	355
900	1115	1050	290	+/-25	28	M30	465	408
1000	1230	1160	300	+/-25	28	M33	480	488
1200	1455	1380	325	+/-25	32	M36	530	750
1400	1675	1590	340	+/-25	36	M39	560	1037
1600	1915	1820	365	+/-25	40	M45	600	1525
1800	2115	2020	380	+/-25	44	M45	600	1830
2000	2325	2230	420	+/-25	48	M45	700	2280

DIMENSIONES / *DIMENSIONS* : **PN16**

DN *ND*	ØD	ØK	L1	X	Nº Taladros *Hole No.*	d1	L2	Peso *Weight*
50	165	125	195	+/-25	4	M16	320	11
65	185	145	195	+/-25	4	M16	320	13
80	200	160	195	+/-25	4	M16	320	17
100	220	180	195	+/-25	8	M16	320	21
125	250	210	195	+/-25	8	M16	320	26
150	285	240	225	+/-25	8	M20	360	35
200	340	295	225	+/-25	8	M20	360	52
250	405	355	235	+/-25	12	M24	370	76
300	460	410	250	+/-25	12	M24	370	93
350	520	470	250	+/-25	16	M24	410	129
400	580	525	255	+/-25	16	M27	430	164
450	640	585	270	+/-25	20	M27	430	190
500	715	650	275	+/-25	20	M30	465	243
600	840	770	285	+/-25	20	M33	480	332
700	910	840	285	+/-25	24	M33	480	368
800	1025	950	315	+/-25	24	M36	530	480
900	1125	1050	315	+/-25	28	M36	530	548
1000	1255	1170	335	+/-25	28	M39	560	719
1200	1485	1390	360	+/-25	32	M45	600	1110
1400	1685	1590	370	+/-25	36	M45	600	1350
1600	1930	1820	420	+/-25	40	M52	700	1822
1800	2130	2020	420	+/-25	44	M52	700	2555
2000	2345	2230	445	+/-25	48	M56	750	2645

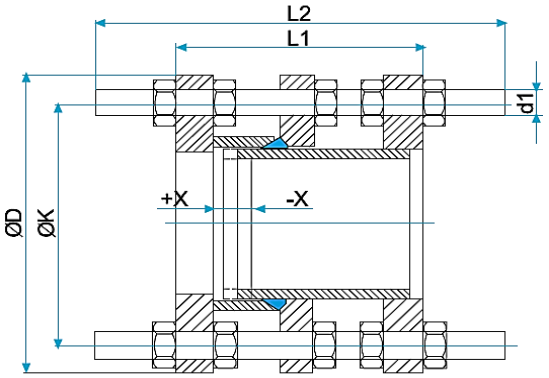

MATERIALES / *CONSTRUCTION* :

Pieza *Part*	Material *Material*	Opciones *Options*
Cuerpo *Body*	F. Dúctil GJS500 *Ductile Iron GJS500*	Acero *Steel*
Bridas *Flanges*	F. Dúctil GJS500 *Ductile Iron GJS500*	Acero *Steel*
Junta *Joint*	EPDM	NBR
Bulones y tuercas *Rods & Nuts*	Acero Galvanizado *Galvanized Steel*	A.Inox AISI304 *S.Steel 304*

Las especificaciones del producto están sujetas a modificaciones sin previo aviso. / *The specifications of the presented products are open to modifications without previous advice.*

VALVESEAL, S.L. C/ Ronda Maiols, 1 Edificio BMC Pta 3ª Of.328. 08192 Sant Quirze del Vallés (Barcelona) -Spain. Telf./*Phone* +34 937701960 - Email valveseal@valveseal.es
C/ Fuente de la apretura, 23. 28694 Chapineria (Madrid) - Spain. Telf. / *Phone* +34 910133362
www.valveseal.es

Rometec srl - www.rometec.it - info@rometec.it - Rometec srl - www.rometec.it - info@rometec.it

Rometec srl - www.rometec.it - info@rometec.it - Rometec srl - www.rometec.it - info@rometec.it

CARRETE TELESCÓPICO DE DESMONTAJE PN25 BRIDAS DIN PN-25.

DISMANTLING JOINT NP25 FLANGES DIN PN-25.

TECFLOW

TF-DJ-DI-F25

UTILIZACIÓN / *APPLICATION* :
Se utilizan en instalaciones en las que ocasionalmente es necesario el desmontaje de las válvulas junto a las que se instalan, sin necesidad de suisituirlas de la tubería.
Are used next to valves, in installations whre occasional dismantling is necessary, without substituting any pipe.

CARACTERÍSTICAS GENERALES/*GENERAL CHARACTERISTICS* :
Rango desde DN80 hasta DN2000 / *Range from ND80 up to ND2000* .
Mínima pérdida de carga / *Low load loss.*
Junta de estanqueidad de sección tórica / *Tightness joint in the toric section.*
Pintura epoxi 250 micras / *Epoxy paint 250 microns* RAL 5017.

NORMATIVAS / *STANDARDS* :
Montaje con bridas / *Mounting with flanges* : ISO 253 PN25.
Pruebas de presión / *Pressure Test* : EN 12266-1.
Cuerpo / *Body* : 37,5 bar.

CONDICIONES DE SERVICIO / *WORKING CONDITIONS:*
Máxima presión de trabajo / *Maximum Working Pressure* : 25 bar.
Temperatura de trabajo / *Working Temperature* : - 5 °C - + 80 °C.

DIMENSIONES / *DIMENSIONS* : **PN25**

DN *ND*	D2	D4	D5	L1	L2	d	N	t	Peso *Weight*
80	98	160	200	210	330	19	8	7	20
100	118	190	235	220	340	23	8	7,2	25
125	144	220	270	220	370	28	8	7,5	31
150	170	250	300	230	370	28	8	7,8	42
200	222	310	360	230	370	28	12	8,4	62
250	274	370	425	250	410	31	12	9	91
300	326	430	485	250	410	31	16	9,6	112
350	378	490	555	270	440	34	16	10,2	155
400	429	550	620	280	480	37	16	10,8	197
450	480	600	670	280	480	37	20	11,4	228
500	532	660	730	300	480	37	20	12	292
600	635	770	845	320	520	40	20	132	398
700	738	875	960	340	530	43	24	14,4	442
800	842	990	1085	360	600	49	24	15,6	576
900	945	1090	1185	380	600	56	28	16,8	658
1000	1048	1210	1320	400	650	56	28	18	863
1200	1255	1420	1530	450	720	56	32	20,4	1332
1400	1462	1640	1755	480	770	62	36	22,8	1620
1600	1668	1860	1975	510	815	62	40	25,2	2186
1800	1875	2070	2195	540	865	70	44	27,6	3066
2000	2082	2300	2425	580	930	70	48	30	3174

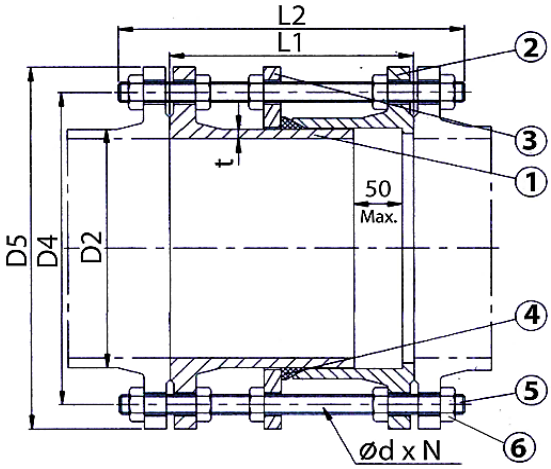

MATERIALES / *CONSTRUCTION* :

No.	Pieza *Part*	Material *Material*	Opciones *Options*
1	Cuerpo *Body*	F. Dúctil GJS500 *Ductile Iron GJS500*	Acero *Steel*
2	Bridas *Flanges*	F. Dúctil GJS500 *Ductile Iron GJS500*	Acero *Steel*
3	Brida intermedia *Retaining Flange*	F. Dúctil GJS500 *Ductile Iron GJS500*	NBR
4	Junta *Sealing Ring*	EPDM	NBR
5-6	Bulones y tuercas *Rods & Nuts*	Acero Cincado *Zinc plated Steel*	A.Inox AISI304 *S.Steel 304*

Las especificaciones del producto están sujetas a modificaciones sin previo aviso. / *The specifications of the presented products are open to modifications without previous advice.*

VALVESEAL, S.L. C/ Ronda Maiols, 1 Edificio BMC Pta 3ª Of.328. 08192 Sant Quirze del Vallés (Barcelona) -Spain. Telf./*Phone* +34 937701960 - Email valveseal@valveseal.es
C/ Fuente de la apretura, 23. 28694 Chapineria (Madrid) - Spain. Telf. / *Phone* +34 910133362
www.valveseal.es

Rometec srl - www.rometec.it - info@rometec.it - Rometec srl - www.rometec.it - info@rometec.it

Rometec srl - www.rometec.it - info@rometec.it - Rometec srl - www.rometec.it - info@rometec.it

CARRETE TELESCÓPICO DE DESMONTAJE PN16 BRIDAS DIN PN-10/16.

DISMANTLING JOINT NP16 FLANGES DIN PN-10/16.

TECFLOW

TF-DJ-SF

UTILIZACIÓN / ***APPLICATION*** **:**
Se utilizan en instalaciones en las que ocasionalmente es necesario el desmontaje de las válvulas junto a las que se instalan, sin necesidad de suisituirlas de la tubería.
Are used next to valves, in installations whre occasional dismantling is necessary, without substituting any pipe.

CARACTERÍSTICAS GENERALES/*GENERAL CHARACTERISTICS* :
Diseñados para absorber movimientos de dilatación en las líneas de conducción de fluidos.
Designed to absorb dilatation movements, vibrations in fluid conduction pipelines.
Rango desde DN50 hasta DN1000 / *Range from ND50 up to ND1000* .
Mínima pérdida de carga / *Low load loss.*
Junta de estanqueidad de sección tórica / *Tightness joint in the toric section.*
Pintura epoxi 200 micras / *Epoxy paint 200 microns* RAL 5015 / 5017.

NORMATIVAS / ***STANDARDS*** **:**
Montaje con bridas / *Mounting with flanges* : EN 1092-1 PN10 / PN16.
Pruebas de presión / *Pressure Test* : EN 12266-1.
Cuerpo / *Body* : 24 bar.

CONDICIONES DE SERVICIO / ***WORKING CONDITIONS:***
Máxima presión de trabajo / *Maximum Working Pressure* : 16 bar.
Temperatura de trabajo / *Working Temperature* : - 5 °C - + 80 °C.

DIMENSIONES / ***DIMENSIONS*** **:**

DN *ND*	L	Tolerancia *Tollerance*	D	K	l	Nº Taladros *Hole No.*	b	Peso *Weight*
50	180	+/-30	165	125	18	4	18	6
65	180	+/-30	185	145	18	4	18	8
80	180	+/-30	200	160	18	4	20	10
100	180	+/-30	220	180	18	8	20	11
125	180	+/-30	250	210	18	8	22	13
150	180	+/-30	285	240	23	8	22	16
200	200	+/-40	340	295	23	8	24	25
250	200	+/-40	395	350	23	12	24	32
300	200	+/-40	445	400	23	12	26	40
350	240	+/-40	505	460	23	16	26	57
400	240	+/-40	565	515	27	16	26	73
450	240	+/-40	615	565	27	20	28	82
500	240	+/-40	670	620	27	20	28	125
600	300	+/-50	780	725	30	20	28	170
700	300	+/-50	895	840	30	24	30	210
800	300	+/-50	965	900	33	24	30	240
900	300	+/-50	1015	950	33	24	32	300
1000	300	+/-50	1115	1050	33	28	34	400

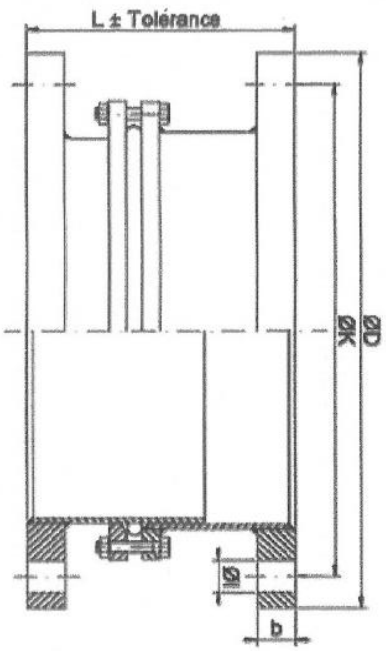

MATERIALES / ***CONSTRUCTION*** **:**

Pieza *Part*	Material *Material*	Opciones *Options*
Cuerpo *Body*	A.Inox AISI304 *S.Steel 304*	A.Inox AISI316 *S.Steel 316*
Bridas *Flanges*	Acero Carbono *Carbon Steel*	A.Inox AISI316 *S.Steel 316*
Junta *Joint*	EPDM	NBR
Tornillería *Bolts & Nuts*	Acero Carbono *Carbon Steel*	A.Inox AISI304 *S.Steel 304*

Las especificaciones del producto están sujetas a modificaciones sin previo aviso. / *The specifications of the presented products are open to modifications without previous advice.*

VALVESEAL, S.L. C/ Ronda Maiols, 1 Edificio BMC Pta 3ª Of.328. 08192 Sant Quirze del Vallés (Barcelona) -Spain. Telf./*Phone* +34 937701960 - Email valveseal@valveseal.es
C/ Fuente de la apretura, 23. 28694 Chapineria (Madrid) - Spain. Telf. / *Phone* +34 910133362
www.valveseal.es
Rometec srl - www.rometec.it - info@rometec.it - Rometec srl - www.rometec.it - info@rometec.it

COMPENSADOR METÁLICO PN16 BRIDAS DIN PN-10/16.

METALLIC EXPANSION JOINT NP16 FLANGES DIN PN-10/16.

TECFLOW

TF-MEXJ-F

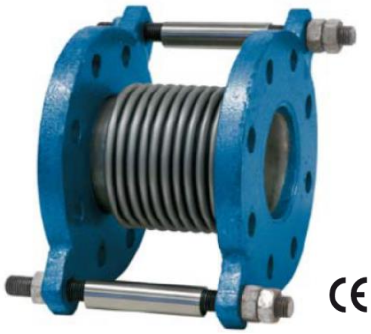

UTILIZACIÓN / *APPLICATION* :

Calefacción, aire acondicionado, refrigeración, agua sobrecalentada, contraincendios, vapor, etc.
Heating, air conditioning, cooling overheated water, fire protection systems, steam, etc.

CARACTERÍSTICAS GENERALES/*GENERAL CHARACTERISTICS* :

Para absorber movimientos de dilatación axiales, vibraciones y ligeros desalineamientos en tuberias.
Designed to absorb axial dilatation movements, vibrations and slight misalignments in fluid conduction pipelines.
Rango desde DN32 hasta DN600 / *Range from ND32 up to ND600* .
Baja pérdida de carga / *Low load loss.*
Permite trabajar con alta temperatura / *To work at high temperatures.*
Reducido coste de instalación y mantenimiento / *Reduced installation and maintenance cost.*
Camisa interior para evitar deformación del fuelle / *Inner sleeve prevemts deformations of the bellows.*
Fuelle con curvas OMEGA para mayor flexibilidad / *Bellows with OMEGA type bends privides higher flexibility.*

NORMATIVAS / *STANDARDS* :

Diseño según / *Design according to* : EJMA 7th 2000.
Montaje con bridas / *Mounting with flanges* : PN10 / PN16 EN 1092-2.
Pruebas de presión / *Pressure Test* : EN 12266-1, PED 97/23/EC:
Cuerpo / *Body* : 24 bar.
Fabricación según requerimientos de la Directiva europea 2014/68/UE "Equipos a Presión" Cat.III Módulo H
Manufacture acc. to the requirements of the EU directive 2014/68/EU Equipements under pressure: Cat. III mod. H.

CONDICIONES DE SERVICIO / *WORKING CONDITIONS:*

Máxima presión de trabajo / *Maximum Working Pressure* : 16 bar.
Presión de rotura / *Breaking Pressure* : 32 bar.
Temperatura de trabajo / *Working Temperature* : - 90 °C - + 400 °C.

DIMENSIONES / *DIMENSIONS* :

DN *ND*	L	Nº Pliegues *No. Corrugations*	Diam. Ext. Fuelle *OD Bellows*	Longitud Fuelle *Bellows Length*	R (Kg/mm)	Am (cm2)	Axial	Peso *Weight*
32	150	24	48	118	2,89	19	+10 / -25	4,8
40	150	20	58	118	4,76	29	+10 / -25	5,4
50	150	15	73	118	7,30	45	+10 / -25	6,2
65	150	13	90	114	14,02	63	+10 / -25	8,2
80	150	12	104,5	114	13,86	101	+10 / -25	8,7
100	150	10	132	114	23,18	120	+10 / -25	9,8
125	150	9	161	110	27,29	184	+10 / -25	13,1
150	150	9	186,4	106	29,66	254	+10 / -25	18,5
200	200	11	238	156	24,99	421	+8 / -35	25,3
250	200	10	289	152	29,45	661	+8 / -35	37,3
300	200	10	342	152	48,73	919	+8 / -35	43,4

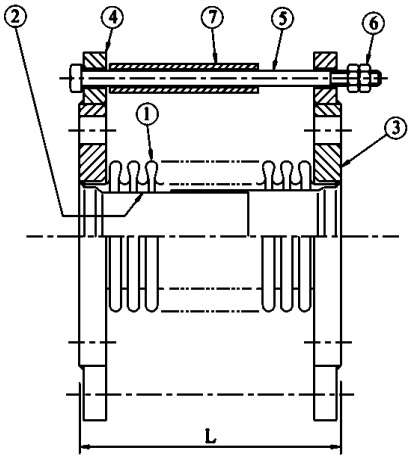

RELACIÓN TEMPERATURA / PRESIÓN MÁXIMA RECOMENDADA
TEMPERATURE / MAXIMUM RECOMENDED PRESSURE RATE

°C	50	100	150	200	250	300	350	400
bar	16	14,6	12,3	11,3	10	9,5	8	6

MATERIALES / *CONSTRUCTION* :

No.	Pieza *Part*	Material *Material*
1	Fuelle *Bellows*	A.Inox AISI304 *S.Steel 304*
2	Camisa *Internal Sleeve*	A.Inox AISI304 *S.Steel 304*
3	Bridas *Flanges*	Acero Carbono *Carbon Steel*
4	Orejetas *Lugs*	Acero Carbono *Carbon Steel*
5	Bulones *Bolts*	Acero Carbono *Carbon Steel*
6	Tuercas *Nuts*	Acero Carbono *Carbon Steel*
7	Tubo *Limit Pipe*	A.Inox AISI304 *S.Steel 304*

Las especificaciones del producto están sujetas a modificaciones sin previo aviso. / *The specifications of the presented products are open to modifications without previous advice.*

VALVESEAL, S.L. C/ Ronda Maiols, 1 Edificio BMC Pta 3ª Of.328. 08192 Sant Quirze del Vallés (Barcelona) -Spain. Telf./*Phone* +34 937701960 - Email valveseal@valveseal.es
C/ Fuente de la apretura, 23. 28694 Chapineria (Madrid) - Spain. Telf. / *Phone* +34 910133362
www.valveseal.es

Rometec srl - www.rometec.it - info@rometec.it - Rometec srl - www.rometec.it - info@rometec.it

COMPENSADOR METÁLICO PN10 SOLDAR
METALLIC EXPANSION JOINT NP10 WELD ENDS

TECFLOW

TF-MEXJ-W

CE

UTILIZACIÓN / APPLICATION:
Calefacción, aire acondicionado, refrigeración, agua sobrecalentada, contraincendios, vapor, etc.
Heating, air conditioning, cooling overheated water, fire protection systems, steam, etc.

CARACTERÍSTICAS GENERALES/GENERAL CHARACTERISTICS:
Para absorber movimientos de dilatación axiales, vibraciones y ligeros desalineamientos en tuberias.
Designed to absorb axial dilatation movements, vibrations and slight misalignments in fluid conduction pipelines.
Rango desde DN15 hasta DN300 / Range from ND15 up to ND300.
Baja pérdida de carga / Low load loss.
Permite trabajar con alta temperatura / To work at high temperatures.
Reducido coste de instalación y mantenimiento / Reduced installation and maintenance cost.
Camisa interior para evitar deformación del fuelle / Inner sleeve prevemts deformations of the bellows.
Fuelle con curvas OMEGA para mayor flexibilidad / Bellows with OMEGA type bends privides higher flexibility.

NORMATIVAS / STANDARDS:
Diseño según / Design according to: EJMA 7th 2000.
Pruebas de presión / Pressure Test: EN 12266-1, PED 97/23/EC:
Cuerpo / Body: 15 bar.
Fabricación según requerimientos de la Directiva europea 2014/68/UE "Equipos a Presión" Cat.III Módulo H
Manufacture acc. to the requirements of the EU directive 2014/68/EU Equipements under pressure: Cat. III mod. H.

CONDICIONES DE SERVICIO / WORKING CONDITIONS:
Máxima presión de trabajo / Maximum Working Pressure: 10 bar.
Temperatura de trabajo / Working Temperature: - 10 °C - + 400 °C.

DIMENSIONES / DIMENSIONS :

DN ND	L	Nº Pliegues No. Corrugations	Diam. Ext. Fuelle OD Bellows	Am (cm2)	Axial	Peso Weight
15	250	36	25	5,4	+ 5 / - 25	0,3
20	250	31	32	5,4	+ 5 / - 25	0,4
25	250	28	38	8,2	+ 5 / - 25	1,0
32	350	36	49	18,6	+ 10 / - 40	1,3
40	350	32	59	22,2	+ 10 / - 40	1,4
50	350	24	77	34,5	+ 10 / - 40	1,6
65	350	20	92	52,5	+ 10 / - 40	2,0
80	350	20	108	71,2	+ 10 / - 40	2,3
100	350	16	134	110,5	+ 10 / - 40	4,0
125	350	15	165	168,7	+ 10 / - 40	5,3
150	350	14	191	233,9	+ 10 / - 40	6,5
200	350	13	254	389,1	+ 10 / - 40	8,2
250	350	12	315	592,2	+ 10 / - 40	10,5
300	350	12	366	829,7	+ 10 / - 40	15,5

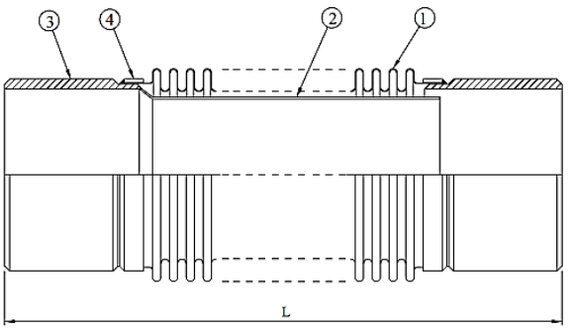

RELACIÓN TEMPERATURA / PRESIÓN MÁXIMA RECOMENDADA
TEMPERATURE / MAXIMUM RECOMENDED PRESSURE RATE

°C	50	100	150	200	250	300	350	400
bar	10	9	8,5	7,5	7	6,3	5	4

MATERIALES / CONSTRUCTION:

No.	Pieza Part	Material Material
1	Fuelle Bellows	A.Inox AISI304 S.Steel 304
2	Camisa Internal Sleeve	A.Inox AISI304 S.Steel 304
3	Extremos Soldar Pipe Ends	Acero Carbono Carbon Steel
4	Cuello Collar	A.Inox AISI304 S.Steel 304

Las especificaciones del producto están sujetas a modificaciones sin previo aviso. / The specifications of the presented products are open to modifications without previous advice.

Rometec srl - www.rometec.it - info@rometec.it - Rometec srl - www.rometec.it - info@rometec.it

Rometec srl - www.rometec.it - info@rometec.it - Rometec srl - www.rometec.it - info@rometec.it

MANGUITO ELÁSTICO DOBLE ONDA PN16 BRIDAS DIN PN-10/16.

RUBBER EXPANSION JOINT DOUBLE WAVE NP16 FLANGES DIN PN-10/16.

TECFLOW

TF-REXJ-DF

UTILIZACIÓN / *APPLICATION* :

Calefacción, aire acondicionado, refrigeración, agua sobrecalentada, agua sanitaria.
Impulsión de bombas, enlaces de compresores, equipos navales e industriales.
Heating, air conditioning, cooling overheated water, water systems, pump stations, connection of compressors, industrial & shipd installations.

CARACTERÍSTICAS GENERALES / *GENERAL CHARACTERISTICS* :

Diseñados para absorber movimientos de dilatación en las líneas de conducción de fluidos.
Designed to absorb dilatation movements, vibrations in fluid conduction pipelines.
Rango desde DN40 hasta DN600 / *Range from ND40 up to ND600* .
Construcción de doble onda con baja pérdida de carga / *Double wave construction with low head loss.*
Aislan el sonido y las vibraciones evitando ruidos / *Absorbs sound and isolates vibrations from any direction.*
No necesitan juntas para su montaje / *Not need assembly joints.*
Reducen el efecto del "golpe de ariete". / *Reduce "water-hammer" effect..*
Elimina el riesgo de corrosión electrolítica cuando hay tuberias de diferentes materiales.
Eliminate the electrolytical corrosion risk when pipelines of different materials are joined.

NORMATIVAS / *STANDARDS* :

Montaje con bridas / *Mounting with flanges* : EN 1092-1 PN10 / PN16.
Pruebas de presión / *Pressure Test* : EN 12266-1.
Cuerpo / *Body* : 24 bar.
Producto excluido de la Directiva europea 2014/68/UE "Equipos a Presión" (Art. 4 & 3).
Products excluded from directive 2014/68/EU Equipements under pressure (Article 4 & 3).

CONDICIONES DE SERVICIO / *WORKING CONDITIONS:*

Máxima presión de trabajo / *Maximum Working Pressure* : 16 bar (*)
(*) Ver tabla de corrección según temeratura / *See correction chart according to temperature.*
Presión de rotura / *Breaking Pressure* : 60 bar.
Temperatura de trabajo / *Working Temperature* : - 10 °C - + 105 °C.

DIMENSIONES / *DIMENSIONS* :

DN *ND*	L	Movimientos Máximos desde posición de montaje *Maximum movements from mounting position*				Peso *Weight*
		Compresión *Compansion*	Extensión *Expansion*	Transversal *Lateral*	Angular *Angular*	
40	165	20	10	20	30 °	3,10
50	165	20	10	20	30 °	4,10
65	170	20	10	20	30 °	6,00
80	175	20	10	20	30 °	6,50
100	225	30	15	25	30 °	9,20
125	225	30	15	25	30 °	11,10
150	225	30	15	25	30 °	13,40
200	320	40	20	30	30 °	20,00
250	325	40	20	30	30 °	29,00
300	325	40	20	30	30 °	43,00
350	330	40	20	30	30 °	58,00
400	330	40	20	30	30 °	81,00
450	330	45	25	30	30 °	85,00
500	340	45	25	30	30 °	90,00
600	400	45	25	30	30 °	101,00

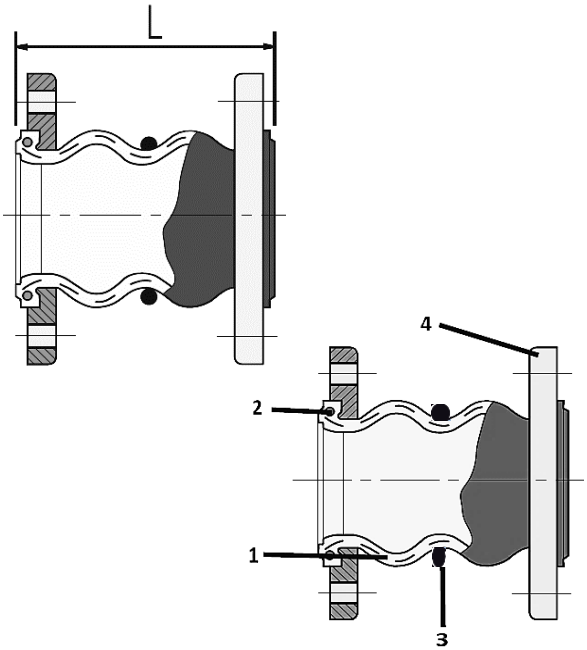

Compresión *Compression* | Extensión *Elongation* | Transversal *Lateral* | Angular *Angular*

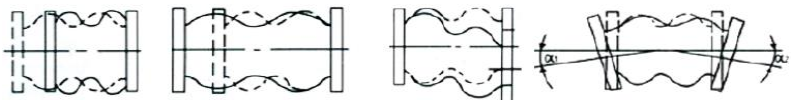

MATERIALES / *CONSTRUCTION* :

No.	Pieza *Part*	Material *Material*	Opciones *Options*
1	Cuerpo *Body*	EPDM	NBR
2	Aro Refuerzo *Reinforcement Ring*	Acero *Steel*	
3	Aro *Brace*	Acero *Steel*	
4	Bridas *Flanges*	Acero Carbono *Carbon Steel*	A.Inox AISI304-316 *S.Steel 304 & 316*

RELACIÓN TEMPERATURA / PRESIÓN MÁXIMA RECOMENDADA (EPDM)
TEMPERATURE / MAXIMUM RECOMENDED PRESSURE RATE (EPDM)

DN *ND*	°C	80	85	90	95	100	105
32 - 300	bar	15	12	10	7	4	2
350 - 600		10	8	7	5	2	1

Las especificaciones del producto están sujetas a modificaciones sin previo aviso. / *The specifications of the presented products are open to modifications without previous advice.*

VALVESEAL, S.L. C/ Ronda Maiols, 1 Edificio BMC Pta 3ª Of.328. 08192 Sant Quirze del Vallés (Barcelona) -Spain. Telf./*Phone* +34 937701960 - Email valveseal@valveseal.es
C/ Fuente de la apretura, 23. 28694 Chapineria (Madrid) - Spain. Telf. / *Phone* +34 910133362
www.valveseal.es
Rometec srl - www.rometec.it - info@rometec.it - Rometec srl - www.rometec.it - info@rometec.it