Rometec srl - www.rometec.it - Rometec srl - www.rometec.it - Rometec srl - www.rometec.it

Sanitary Centrifugal Pump

技术参数

规 格 : 3T – 180T, 0.55KW–75KW

材 质 :
SUS304、SUS316L (在材料的选用上泵体、泵盖、叶轮等凡与物料接触之零件由 SUS316L 或 SUSI304 不锈钢制造)

标 准 : DIN、 SMS

叶 轮 : 敞开式叶轮，不留卫生死角

工作条件 :
卫生离心泵属高低液位几水平输送，非自吸型。(自吸型选用自吸泵)

表面处理 : 接液部分抛光，
其余亚光或喷砂处理。

最大进口压力 : 0.5MPa

温度范围 : –10℃至 +140℃ (EPDM)

可冲洗机械密封 :
水压 : 最高 0.1MPa
水量 : 0.25–0.5L/min

Technical parameter

Flow rate:3,000L/H-180,000L/H

S.S grade:

Parts contact with fluids is SS304 or SS316

Open impeller-Super hygenic

Inlet/outlet:

clamped,male.flanged,in DIN,SMS,ISO,RJT Norms

Surface finish:

impeller,cover inside:mirror polish or satin polish

Mechanical Seal:

Single mechanical seal
SIC/SIC/EPDM
Double flushed mechanical seal is also available

Rometec srl - www.rometec.it - Rometec srl - www.rometec.it - Rometec srl - www.rometec.it

Rometec srl - www.rometec.it - Rometec srl - www.rometec.it - Rometec srl - www.rometec.it

电 机：

1. 根据配置主要采用“ABB”品牌的三相交流电机，按照国际电工委员会IEC60034.IEC60072 标准设计制作，符合欧共体“CE”标记要求。
2. 可供选用防爆电机，以满足不同场合的需要。
3. 优越的电气性能、低噪音、低震动，电机的标准设计防护等级为 IP55，绝缘等级为 F 级。
4. 工作电压：

   ≤ 3Kw，220-240V/380-420V，△ /Y

   > 3Kw，380-420V/660-690V，△ /Y
5. 频率：50Hz/60Hz
6. 工作方式：连续（SI）
7. 转速：标准泵的转速为 2900r/min

Motor:

1. Configuration of "ABB" brand three-phase AC motor is in accordance with the International Electrotechnical CommissionIEC60034.IEC60072 standard design comply with European "CE" marking requirements
2. The explosion-proof motor also available ,that can meet with the requirement of different applications.
3. It with excellent electric performance ,and with low niose,low vibration,the protection grade is IP55,insulation grade is F.
4. Operate involtage:

   ≤3Kw, 220-240V/380-420V, Δ/ Y

   >3Kw, 380-420V/660-690V, Δ/ Y
5. requency: 50Hz/60Hz
6. working method: continuous (SI)
7. rotate speed:the standard rotate speed is 2900r/min

How to select the centrifugal pump:
For example:

1.5--3---16----M

- 连接方式 connetions — C:clamped M:male F:flanged
- 扬程 Lift(M)
- 流量 Flow rate(Ton)
- 电机功率 Motor(KW)

Rometec srl - www.rometec.it - Rometec srl - www.rometec.it - Rometec srl - www.rometec.it

Rometec srl - www.rometec.it - Rometec srl - www.rometec.it - Rometec srl - www.rometec.it

Selection table and Dimensions

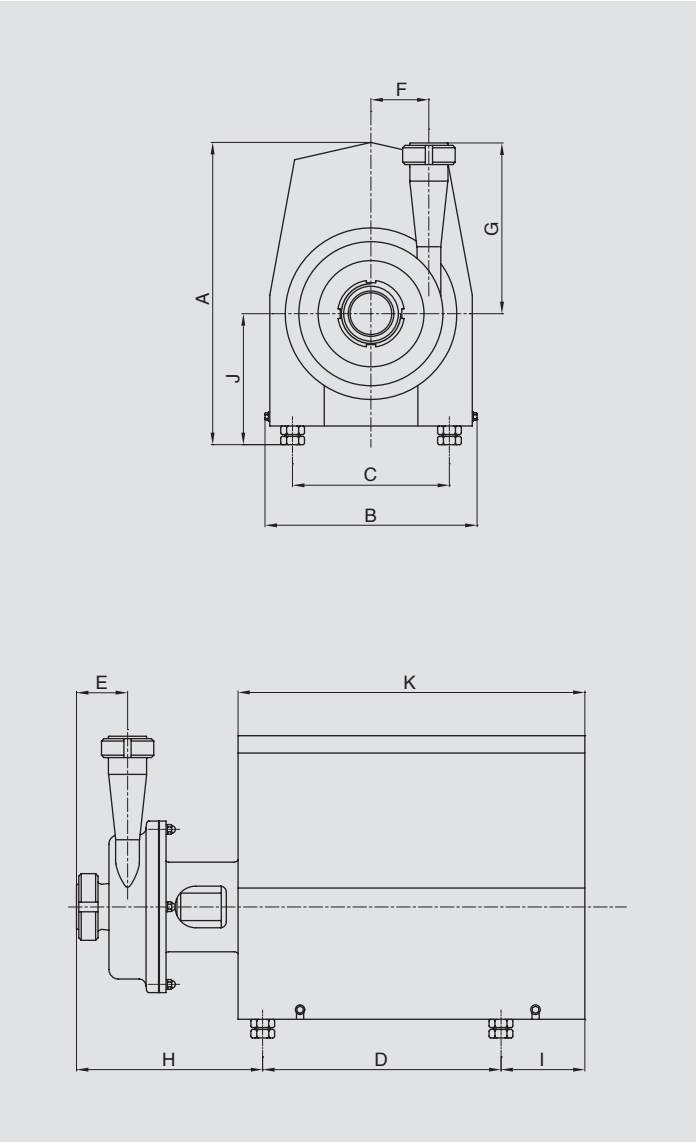

选型表 Selection table								
Flow rate/lift	3T/14M	3T/16M	3T/24M	3T/30M	4T/18M	5T/24M	5T/30M	10T/24M
Motor power(KW)	0.55	0.75	1.5	2.2	1.1	1.5	3.0	2.2
inlet/outlet size(mm)	38/32	38/32	38/38	38/38	38/38	38/38	38/38	51/38

Flow rate/lift	10T/36M	10T/50M	10T/60M	15T/24M	20T/24M	20T/36M	20T/55M	25T/35M
Motor power(KW)	3.0	5.5	7.5	3.0	4.0	5.5	11.0	5.5
inlet/outlet size(mm)	51/51	51/51	51/51	51/51	51/51	51/51	51/51	51/51

Flow rate/lift	30T/24M	30T/36M	40T/24M	50T/24M	50T/40M	60T/24M	60T/40M	80T/30M
Motor power(KW)	5.5	7.5	7.5	7.5	11.0	11.0	15.0	15.0
inlet/outlet size(mm)	51/51	63/51	63/51	63/51	89/63	89/63	89/89	89/89

1 TON=1,000L/H

技术参数说明 Technical data											
尺寸 (mm)	Motor power(KW)										
	0.55	0.75	1.1	1.5	2.2	3.0	4.0	5.5	7.5	11	15
A	265	325	325	325	325	380	380	430	430	570	570
B	185	225	225	225	225	272	272	325	325	390	390
C	112	125	125	140	140	160	190	216	216	356	356
D	160	205	205	205	205	240	240	282	282	385	385
E	52	49	49	49	49	58	58	58	58	61.5	61.5
F	50	67	67	67	67	77.5	77.5	77.5	77.5	104	104
G	132	162	162	162	162	169	169	169	169	204.5	207.5
H	175	183	183	183	183	205	205	208	208	290	290
I	85	85	85	85	85	115	115	155	155	145	145
J	130	150	150	155	155	170	170	185	185	245	245
K	275	320	320	320	320	385	385	455	455	555	555

Rometec srl - www.rometec.it - Rometec srl - www.rometec.it - Rometec srl - www.rometec.it

Rometec srl - www.rometec.it - Rometec srl - www.rometec.it - Rometec srl - www.rometec.it

周泰阀门管件
SANTHAI VALVE PIPE-FITTINGS

Performance Curve

0.75-3-16-M

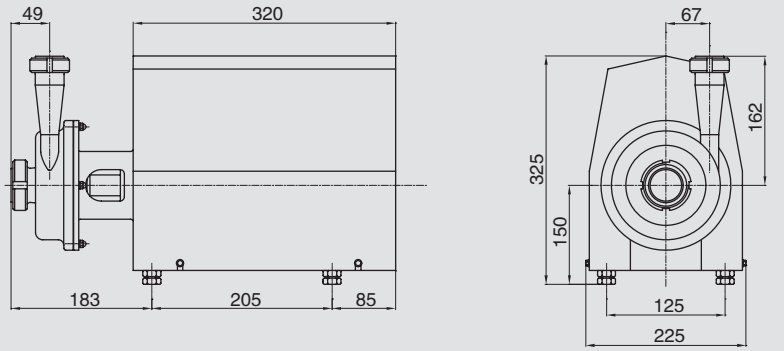

性能曲线 Performance Curve			
介质：20℃清水 误差：±5%	转速：2900r/min 频率：50Hz	进口通径：Φ38.1 出口通径：Φ31.8	材质： SUS304
Medium: 20℃ clean water Error: ± 5%	Rotating Speed: 2900r/min Frequency: 50Hz	Inlet Diameter: Φ38.1 Outlet Diameter: Φ31.8	Material: SUS304

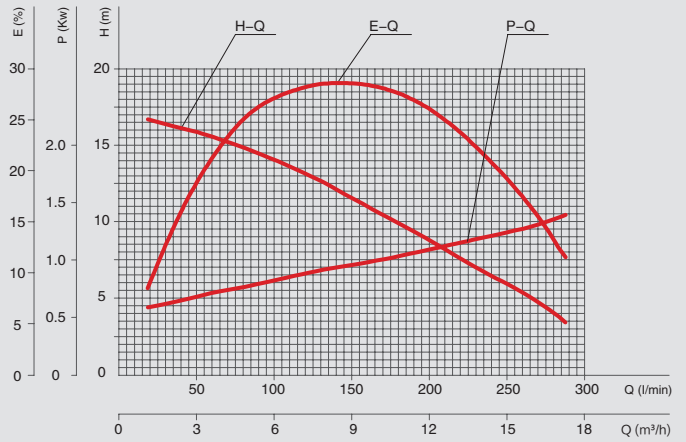

1.5-5-24-M

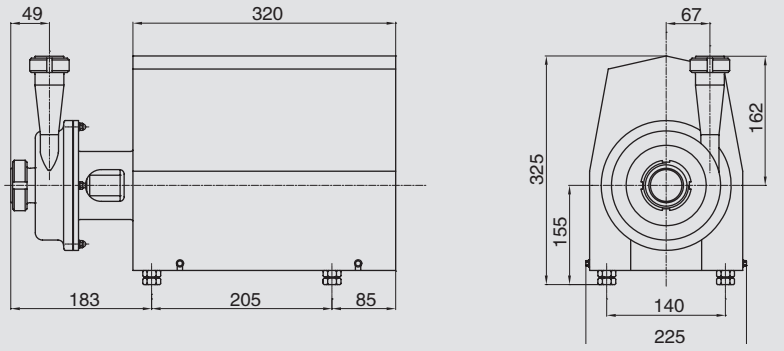

性能曲线 Performance Curve			
介质：20℃清水 误差：±5%	转速：2900r/min 频率：50Hz	进口通径：Φ38.1 出口通径：Φ38.1	材质： SUS304
Medium: 20℃ clean water Error: ± 5%	Rotating Speed: 2900r/min Frequency: 50Hz	Inlet Diameter: Φ38.1 Outlet Diameter: Φ38.1	Material: SUS304

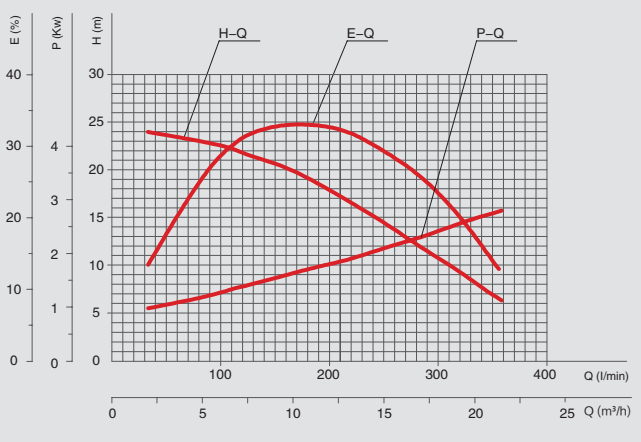

Rometec srl - www.rometec.it - Rometec srl - www.rometec.it - Rometec srl - www.rometec.it

Rometec srl - www.rometec.it - Rometec srl - www.rometec.it - Rometec srl - www.rometec.it

Performance Curve

2.2-10-24-M

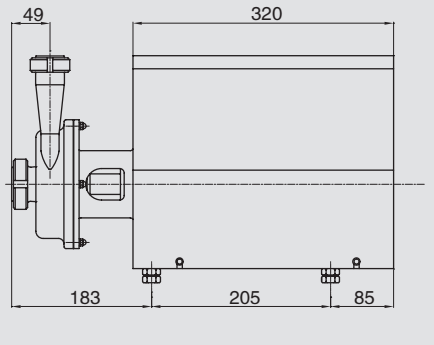

性能曲线 Performance Curve			
介质：20℃清水 误差：±5%	转速：2900r/min 频率：50Hz	进口通径：Φ50.8 出口通径：Φ38.1	材质： SUS304
Medium: 20℃ clean water Error: ±5%	Rotating Speed: 2900r/min Frequency: 50Hz	Inlet Diameter: Φ50.8 Outlet Diameter: Φ38.1	Material: SUS304

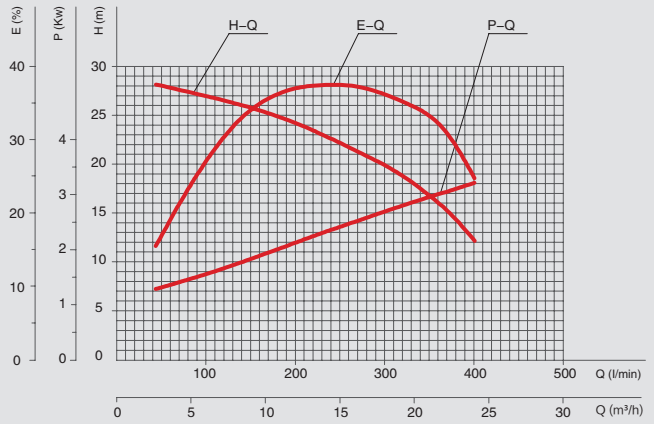

3.0-15-24-M

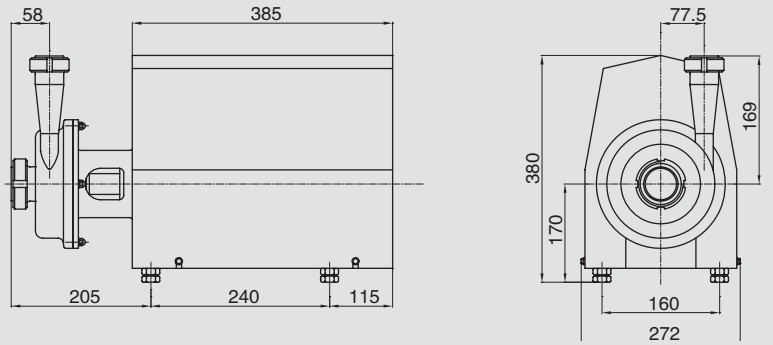

性能曲线 Performance Curve			
介质：20℃清水 误差：±5%	转速：2900r/min 频率：50Hz	进口通径：Φ50.8 出口通径：Φ50.8	材质： SUS304
Medium: 20℃ clean water Error: ±5%	Rotating Speed: 2900r/min Frequency: 50Hz	Inlet Diameter: Φ50.8 Outlet Diameter: Φ50.8	Material: SUS304

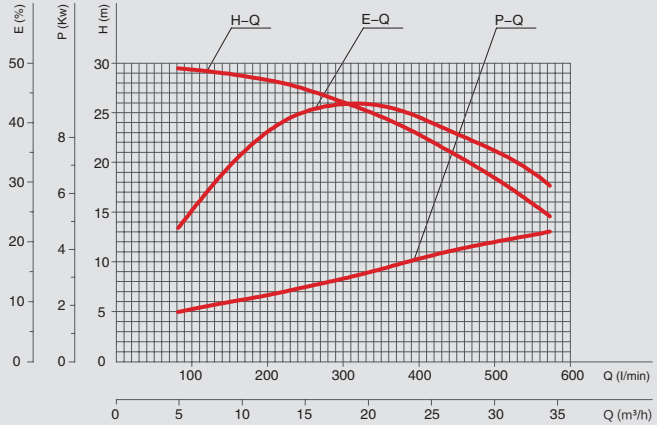

Rometec srl - www.rometec.it - Rometec srl - www.rometec.it - Rometec srl - www.rometec.it

Rometec srl - www.rometec.it - Rometec srl - www.rometec.it - Rometec srl - www.rometec.it

Performance Curve

4.0-20-24-M

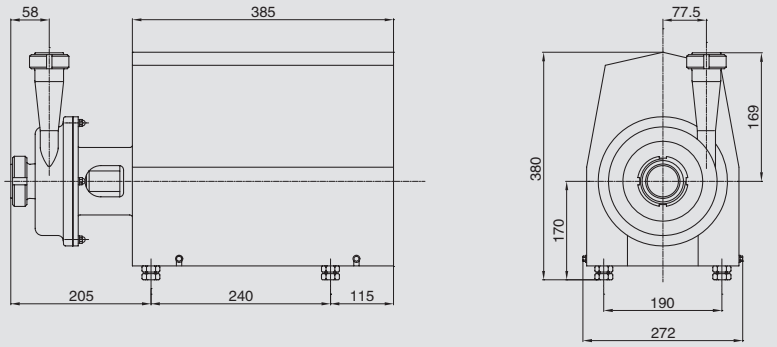

性能曲线 Performance Curve			
介质：20℃清水 误差：±5%	转速：2900r/min 频率：50Hz	进口通径：Φ50.8 出口通径：Φ50.8	材质： SUS304
Medium: 20℃ clean water Error: ± 5%	Rotating Speed: 2900r/min Frequency: 50Hz	Inlet Diameter: Φ50.8 Outlet Diameter: Φ50.8	Material: SUS304

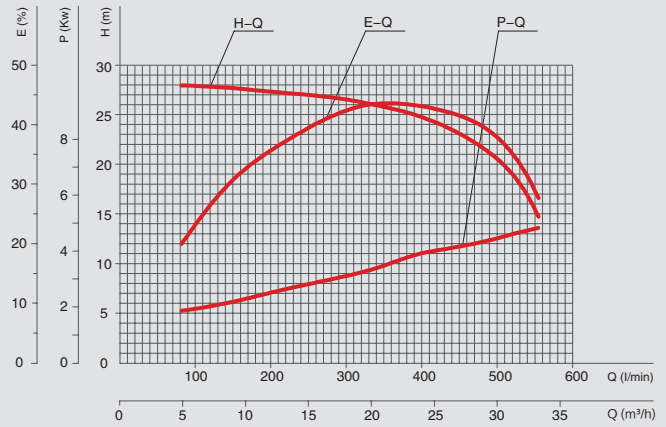

5.5-30-24-M

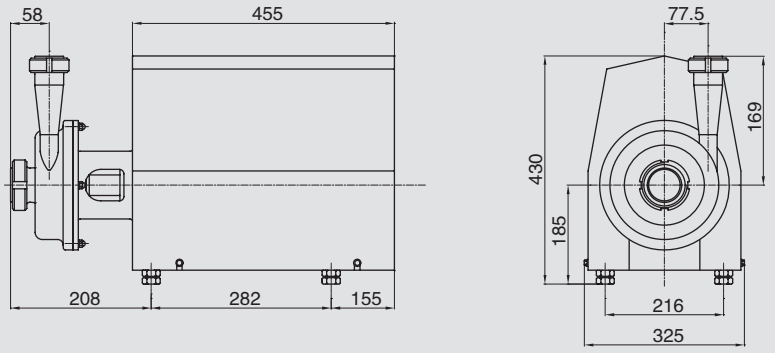

性能曲线 Performance Curve			
介质：20℃清水 误差：±5%	转速：2900r/min 频率：50Hz	进口通径：Φ50.8 出口通径：Φ50.8	材质： SUS304
Medium: 20℃ clean water Error: ± 5%	Rotating Speed: 2900r/min Frequency: 50Hz	Inlet Diameter: Φ50.8 Outlet Diameter: Φ50.8	Material: SUS304

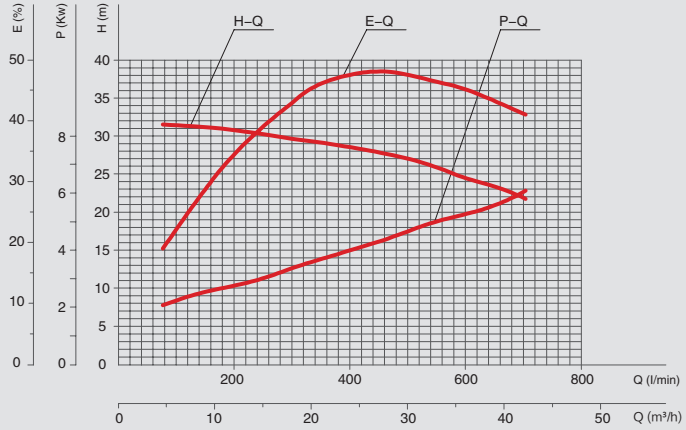

Rometec srl - www.rometec.it - Rometec srl - www.rometec.it - Rometec srl - www.rometec.it