Rometec srl - www.rometec.it - Rometec srl - www.rometec.it - Rometec srl - www.rometec.it

Innovative Technik
Vorteile durch Technologie

Die easybox bietet viele zukunftsweisende Technologien und somit technische Vorteile.

Innovative technic
Advantages by technology

The easybox offers a lot of trendsetting technologies and technical advantages.

Tecnica innovativa
Vantaggi per tecnologia

L'easybox offre tante tecnologie pionieristiche e vantaggi tecnici.

• EASYMATIC

Selbsteinstellende Betätiger, für links- und rechtsdrehende Antriebe, Schwenkwinkel 0-360°.

Self-adjusting cams, for clock- or anticlockwise rotating actuators, 0-360° rotation.

Con camme autoregolanti, per attuatori con rotazione in senso orario e antiorario, rotazione 0-360°.

• EASYCLICK

Deckel mit superschneller Schließung - Einfach nur 15° bis zum „Klick" drehen. IP67

Superfast locking of cover - Just rotate cover 15° only until the „click". IP67

Coperchio con chiusura superveloce - Basta girare appena 15° fino al „click". IP67

• EASYMOUNT

Montagezeit < 5 Sekunden. Direktmontage auf Antriebe mit Bohrbild 80x30mm, Wellenhöhe 20mm.

Mounting < 5 seconds. Direct mounting on actuators with hole-spacing 80x30mm, stem height 20mm.

Montaggio < 5 secondi. Montaggio diretto su attuatori con foratura 80x30mm, altezza perno 20mm.

• EASYCONNECT

Elektrischer Anschluss < 2 Sekunden durch Steckverbinder M12.

Electrical connection < 2 seconds by M12 industrial connector.

Connessione elettrica < 2 secondi tramite connettore industriale M12.

• EASYOPTIC

Große optische Anzeigen 0°-360°. Verschiedene Ausführungen für 2-,3-, und 4-Wege Armaturen.

Big visual indicator 0°-360°. Different executions for 2-,3-, and 4-ways valves.

Indicatore visuale grande 0°-360°. Varie esecuzioni per valvole 2-,3-, e 4-vie.

• EASYWIRE

Magnetventilanschluss für 1 oder 2 Spulen in Box.

Solenoid connection in box (1 or 2 coils).

Connessione elettrovalvola in box (1 o 2 bobine).

• EASYTASK

Für Bohrbilder 80(130)x30mm, 50x25mm und Wellenhöhen 20-30-40-50mm.

Holespacing 80(130)x30mm, 50x25mm and stem heights 20-30-40-50mm.

Per foratura 80(130)x30mm, 50x25mm ed altezza perno 20-30-40-50mm.

• EASYLED

Die easybox kann als Option mit LED-Technologie ausgerüstet werden (Rot-Grünes leuchten der Box).

The easybox can be equipped with LED-technology as an option (Red-green lighting of the box).

L'easybox può essere ordinato opzionale con tecnologia LED (illuminazione rosso-verde del box).

Produkt Neuheiten
Easybox mit LED-Technik

Die easybox kann als Option mit LED-Technologie ausgerüstet werden.

Sie erhalten zusätzlich zur Stellungsrückmeldung durch die Endschalter und die optische Anzeige **auf-zu** ein farbliches Signal **grün-rot** (die Box färbt sich entsprechend ein, andere Farben auf Anfrage).

Dies kann speziell in dunkleren Anlagen, im Schiffsbau oder an von einem Bediener zu überwachenden Anlage von großem Vorteil sein.

Product news
Easybox with LED-technic

The easybox can be equipped with LED-technology as an option.

Further to the position signal of the switches and the visual indication **open-close** you will have a coloured signal **green-red** (the box will get coloured, other colours on request).

This could be very helpful in dark plans, in the shipbuilding industry or in plants, which have to be operated and observed by human manpower.

Novità prodotto
Easybox con technologia LED

L'easybox può essere ordinato opzionale con tecnologia LED.

Oltre alla segnalazione di posizione dei finecorsa e dell'indicazione visuale **aperto-chiuso**, avrete una segnalazione colorata **rosso-verde** (il box ne prende il colore, altri colori su richiesta).

Questo può essere molto utile in impianti scuri, nell'industria navale oppure in impianti che devono essere operate e sorvegliate da persone umane.

Bestellschlüssel
Easybox

Die easybox kann mit vielen verschiedenen End-schalter, Funktionen und Farben ausgestattet werden.

Code system
Easybox

The easybox can be equipped with a lot of different switches, functions and colours.

Codici articoli
Easybox

L'easybox può essere equipaggiato con tanti finecorsa, funzioni e colori diversi.

EB2I21-03-E-MA(-123)

- easybox (plastic standard)
- Anzahl Schalter / Number of switches / Quantità finecorsa: 1, 2, 3, 4
- Art Endschalter / Kind of switch / Tipo finecorsa: **M** Mechanical, **I** Proximity, **P** Pneumatic, **S** Slot sensor
- Endschalter Nr. / Switch no. / Finecorsa no.: (Liste Endschalter - Switch list - Lista finecorsa)
- Farbschlüssel (siehe Tabelle unten) / Colour code (see table below) / Codice colori (vedasi tabella di sotto)
- Zubehör (siehe Tabelle unten) / Accessories (see table below) / Accessori (vedasi tabella di sotto)
- E / H: **E** ECOLINE, **H** HIGHLINE
- 01-10: Montageart (siehe Tabelle unten) / Mounting (see table below) / Montaggio (vedasi tabella di sotto)

Montageart - Mounting - Montaggio	Bohrbild - Holespacing - Foratura	Wellenhöhe - Stem height - Altezza perno
	Antrieb - Actuator - Attuatore	Antrieb - Actuator - Attuatore
Direkt - Direct - Diretto (Standard)	80 x 30	20
00 Platte - Plate - Piastrina	80 x 30	30
01 Platte - Plate - Piastrina (+Adapter)	50 x 25	20
02 Platte - Plate - Piastrina	50 x 25	30
03 Brücke - Bracket	80 x 30	20
04 Brücke - Bracket	80 x 30	30
05 Brücke - Bracket	80 x 30	40
06 Brücke - Bracket	80 x 30	50
07 Brücke - Bracket	130 x 30	20
08 Brücke - Bracket	130 x 30	30
09 Brücke - Bracket	130 x 30	40
10 Brücke - Bracket	130 x 30	50

FARBSCHLÜSSEL - COLOUR CODE - CODICE COLORI		
Boden - Bottom - Corpo	Deckel - Cover - Coperchio	Anzeige - Indicator - Indicatore
Standard Schwarz - Black - Nero	**Standard** Klarsicht - Clear - Chiaro	**Standard** Gelb - Yellow - Giallo
01 Schwarz - Black - Nero	**01** Schwarz - Black - Nero	**01** Schwarz - Black - Nero
02 Klarsicht - Clear - Chiaro	**02** Klarsicht - Clear - Chiaro	**02** Klarsicht - Clear - Chiaro
03 Gelb - Yellow - Giallo		**03** Gelb - Yellow - Giallo
04 Grau - Grey - Grigio		**04** Grau - Grey - Grigio
05 Blau - Blue - Blu		**05** Blau - Blue - Blu
06 Rot - Red - Rosso		**06** Rot - Red - Rosso
07 Weiß - White - Bianco		**07** Weiß - White - Bianco
08 Grün - Green - Verde		**08** Grün - Green - Verde
09 Orange - Orange - Arancio		**09** Orange - Orange - Arancio

Rometec srl - www.rometec.it - Rometec srl - www.rometec.it - Rometec srl - www.rometec.it

Rometec srl - www.rometec.it - Rometec srl - www.rometec.it - Rometec srl - www.rometec.it

Material Liste
Gehäuseausführungen

Die easybox ist in 2 verschiedenen Gehäuse-ausführungen erhältlich:

- **Polyamid PA6 (Standard)**
- **Vestamid (ATEX)**

Material list
Body executions

The easybox is available in 2 different housing materials:

- **Polyamid PA6 (Standard)**
- **Vestamid (ATEX)**

Lista materiali
Esecuzioni corpo box

L'easybox è disponibile in due materiali diversi:

- **Polyamid PA6 (Standard)**
- **Vestamid (ATEX)**

No.	Bezeichnung	Description	Descrizione	Material
-1	Gehäusedeckel	Cover	Coperchio	Polykarbonat - Polycarbonate - Policarbonato
-2	Einlegeteil	Inserted part	Parte inserita	ABS Acrylnitril-Butadien-Styrol
-3	Optische Anzeige	Visual indicator	Indicatore visuale	ABS Acrylnitril-Butadien-Styrol
-4	Leiterplatte	Circuit board	Meccanico	CEM1
-5	O-Ring	O-Ring	O-Ring	Silikon schwarz - Silicone black - Silicone nero
-6	Gehäuseboden	Box bottom	Fondo box	Polyamid PA6 - Vestamid (ATEX)

Abmessungen
Easybox

Direkaufbau und Aufbau mit Brücke.
Alle Maßangaben in mm.

Dimensions
Easybox

Direct mounting and with bracket.
All dimensions in mm.

Dimensioni
Easybox

Montaggio diretto e con bracket.
Tutte le dimensioni in mm.

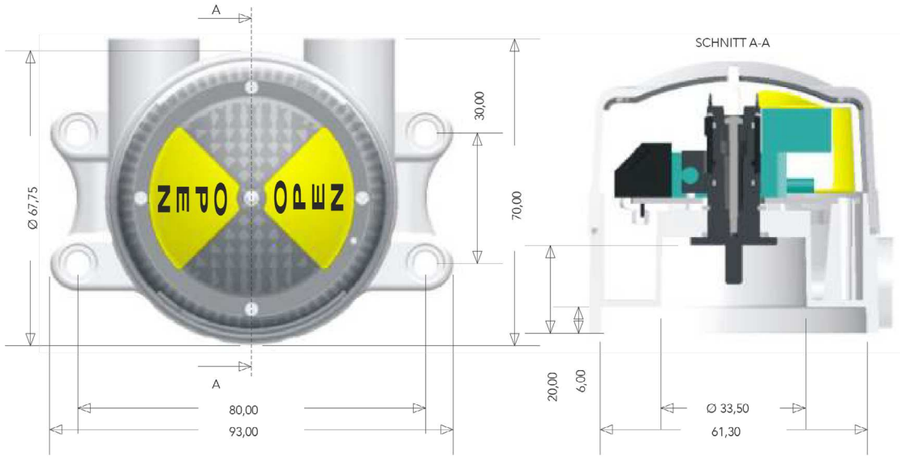

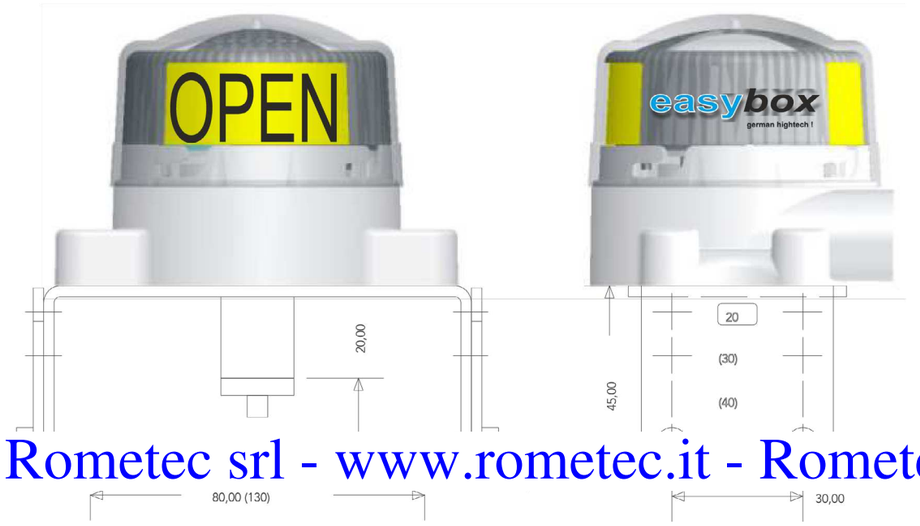

Preisliste
Zubehör

Die **Easy Box** kann mit vielen nützlichen Optionen und Funktionen ausgestattet werden:

Price list
Accessories

The **Easy Box** can be equipped with a lot of further useful options and functions:

Lista prezzi
Accessori

La **Easy Box** può essere equippagiato con tanti ulteriori opzioni e funzioni utili:

Beschreibung - Description - Descrizione		Art. No.	
	• Montagebrücke für Wellenhöhen 20-50mm, Bohrbild 80(130)x30mm. • Mounting bracket for stem heights 20-50mm, top flange 80(130)x30mm. • Bracket di montaggio per altezza perno 20-50mm, foratura 80(130)x30mm.	MBH	
	• Wie -MBH, aber in einseitig offener Ausführung, freier Zugang zur Welle. • As -MBH, but with unilateral open execution, free access to the stem. • Come -MBH, ma aperto da un lato. Accesso libero verso il perno.	MBHL	
	• Montagebrücke **Edelstahl** für Wellenhöhen 20-50mm, Bohrbild 80(130)x30mm. • **Stainless steel** mounting bracket for stem heights 20-50mm, top flange 80(130)x30mm. • Bracket di montaggio **acciaio inox** per altezza perno 20-50mm, foratura 80(130)x30mm.	MBHE	
	• Wie -MBHE, aber in einseitig offener Ausführung, freier Zugang zur Welle. • As -MBHE, but with unilateral open execution, free access to the stem. • Come -MBHE, ma aperto da un lato. Accesso libero verso il perno.	MBHLE	
	• Benötigter Adapter, wenn Easybox auf o.a. universelle Montagebrücke aufgebaut wird. • Needed adaptor, if Easybox is fixed on a.m. universl mounting brackets. • Giunto necessario, se il Easybox viene montato su bracket universale di sopra.	WA-MBH	
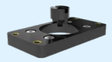	• Montageplatte für Antriebe mit Bohrbild 50x25mm + Adapter. • Mounting plate for actuators with hole-spacing 50x25mm + Adaptor. • Piastrina montaggio su attuatori con foratura 50x25 + Giunto.	MP	
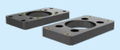	• Montageplatte für Easybox mit ISO5211 F05 Bohrbild. • Mounting plate for Easybox with ISO5211 F05 hole-spacing. • Piastrina montaggio per Easybox con foratura ISO5211 F05.	MP-F05	
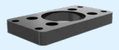	• Distanzplatte für Antriebe mit Wellenhöhe 30mm. • Distance plate for actuators with stem height 30mm. • Piastrina distanziale per attuatori con altezza perno 30mm.	DP	
	• Druckausgleichselement gegen Kondenswasserbildung. • Pressure equalizing device so to avoid condense water inside box. • Membrana per l'equilibrio di pressione contro condensa d'acqua.	DAE	
	• Magnetventilanschluss in Box für 1 Spule, Kabellänge 0,5m. • Solenoid connection in box for 1 coil, cable lenght 0,5m. • Connessione elettrovalvola in box per 1 bobina, lunghezza cavo 0,5m.	1MA	
	• Magnetventilanschluss in Box für 2 Spulen, Kabellängen 0,5m. • Solenoid connection in box for 2 coils, cable lenghts 0,5m. • Connessione elettrovalvola in box per 2 bobine, lunghezze cavo 0,5m.	2MA	
	• Optische Anzeige ROT-GRÜN leuchtende Box durch LED-Technologie. • Visual indicator RED-GREEN by means of LED lighting box • Indicazione ROSSO-VERDE. LED illuminano il box all'interno.	LED	
	• Kit für Aufbau auf Handarmaturen mit Topflansch ISO5211 F03-F12. • Kit for mounting on manual valves with top flange ISO5211 F03-F12. • Kit montaggio su valvole manuali con basetta ISO5211 F03-F12.	AVMB	
Vedasi pagina 11	• Personalizzazione con colori o marchio vs (tampografia o adesivi).		

Rometec srl - www.rometec.it - Rometec srl - www.rometec.it - Rometec srl - www.rometec.it

Rometec srl - www.rometec.it - Rometec srl - www.rometec.it - Rometec srl - www.rometec.it

Preisliste
Auswahl an Endschalter

Die ecoline Ausführung ist die preiswerteste Ausstattungslinie der easybox und umfasst:
Box mit Kabelverschraubung - Elektrischer Anschluss erfolgt über Klemmleisten in der Box.

Price list
Choice of switches

The ecoline execution is the most economic execution line of the easybox and includes:
Box with cable gland - Electric wiring on terminal blocks in the switchbox.

Lista prezzi
Scelta di finecorsa

L'esecuzione ecoline è la più economica version dell'easybox e comprende:
Box con pressacavo - Connessione elettrica avviene tramite le morsettiere nel box.

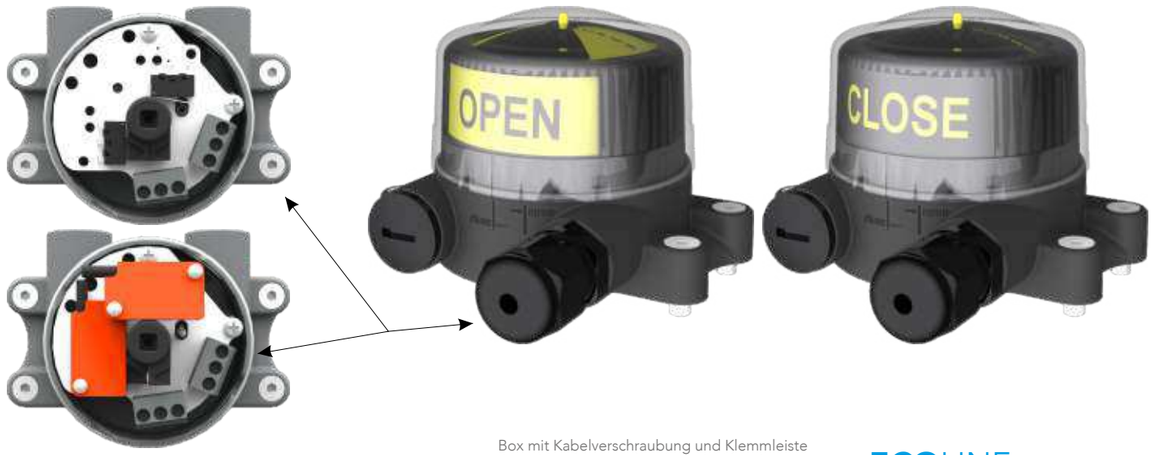

Box mit Kabelverschraubung und Klemmleiste
Box with cable gland and terminal block
Box con pressacavo e morsettiera

= ECOLINE

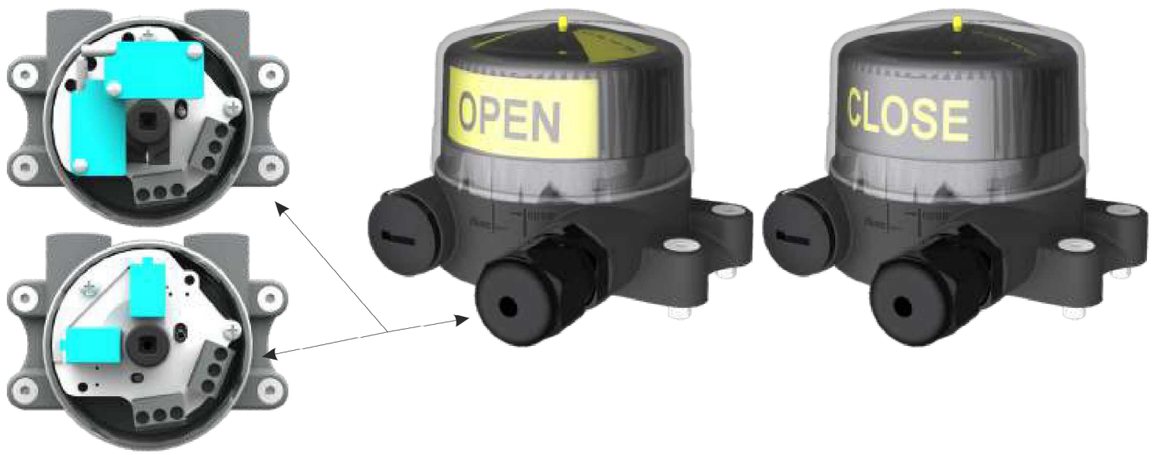

Endschalter Nr. Switch No. Finecorsa no.	Hersteller Producer Produttore	Typ Type Tipo	Anz. Leiter No. wires No. fili	Funktion Function Funzione	Spannung Tension Tensione	Temperatur Temperature Temperatura	Zulassungen Approvals Ammissioni	Artikel-Nr. Item number Codice art.	
-101	**ZIPPY** DF3 silver contacts	Mechanisch Mechanical Meccanico	3	NC / NO	3A 125/250VAC 24VDC	0 ... +55°C	UL-ENEC	EB2M101-E	
-102	**ZIPPY** SM1 silver contacts	Mechanisch Mechanical Meccanico	3	NC / NO	6A 125/250VAC 24VDC	-25 ... +85°C	UL-ENEC	EB2M102-E	
-14	**CROUZET** 83181 gold contacts	Mechanisch Mechanical Meccanico	3	NC / NO	24 - 240 V	-40 ... +125°C	ATEX 3D UL-cUL (on request)	EB2M14-E	
-31	**IFM** IS5001 = IS5075	Induktiv Inductive Induttivo	3	PNP NO	10 - 36V DC	-25 ... +80°C	cULus	EB2I31-E	
-39	**IFM** IS5002	Induktiv Inductive Induttivo	2	PNP NO	10 - 36V DC	-25 ... +80°C	cULus	EB2I39-E	
-32	**IFM** IS5026 = IS5076	Induktiv Inductive Induttivo	2	PNP / NPN NC / NO programmable	5 - 36 V DC	-25 ... +80°C	cULus	EB2I32-E	
-33	**IFM** NS5002	Induktiv Inductive Induttivo	2	NAMUR NC	8.2V DC (EX) 7.5 - 30V DC (nEX)	-20 ... +70°C	cCSAus FM IECEx ATEX 2G/1D	EB2I33-E-IA	
-324	**IFM** N7S21A	Schlitzinitiator Slot sensor A fessura	2	NAMUR NC	8.2V DC (EX) 5 - 25V DC (nEX)	-40 ... +100°C	IECEx ATEX 1GD	EB2S324-E-IA	
-21	**P+F** NBB2-V3-E2	Induktiv Inductive Induttivo	3	PNP NO	10 - 30V DC	-25 ... +70°C	cULus cCSAus CCC (<=36V)	EB2I21-E	
-27	**P+F** NBB2-V3-E0	Induktiv Inductive Induttivo	3	NPN NO	10 - 30V DC	-25 ... +70°C	cULus cCSAus CCC (<=36V)	EB2I27-E	
-251	**P+F** NBB2-V3-E2-3G-3D	Induktiv Inductive Induttivo	3	PNP NO	10 - 30V DC	-25 ... +70°C	ATEX 3GD cULus-cCSAus CCC (<=36V)	EB2I251-E	
-285	**P+F** NBB2-V3-E3	Induktiv Inductive Induttivo	3	PNP NC	10 - 30V DC	-25 ... +70°C	cULus cCSAus CCC (<=36V)	EB2I285-E	
-28	**P+F** NBB3-V3-Z4	Induktiv Inductive Induttivo	2	NO	5-60V DC	-25 ... +70°C	cULus cCSAus CCC	EB2I28-E	
-22	**P+F** NCB2-V3-N0	Induktiv Inductive Induttivo	2	NAMUR NC	8.0V DC	-25 ... +100°C	ATEX 1GD cULus-cCSAus CCC (<=36V)	EB2I22-E-IA	
-221	**P+F** SB3,5-E2	Schlitzinitiator Slot sensor A fessura	3	PNP NO	10 - 30V DC	-25 ... +70°C	cULus cCSAus CCC (<=36V)	EB2S221-E	
-24	**P+F** SC3,5-G-N0	Schlitzinitiator Slot sensor A fessura	2	NAMUR NC	8.2V DC (EX) 5 - 25V DC (nEX)	-25 ... +100°C	ATEX 1GD cULus-cCSAus CCC (<=36V)	EB2S24-E-IA	
-236	**P+F** SJ3,5-SN	Schlitzinitiator Slot sensor A fessura	2	NAMUR NC	8.0V DC	-50 ... +100°C	ATEX 1GD cULus-cCSAus CCC (<=36V)	EB2S236-E-IA	
-225	**P+F** SJ3,5-S1N	Schlitzinitiator Slot sensor A fessura	2	NAMUR NO	8.0V DC	-25 ... +100°C	ATEX 1GD cULus-cCSAus CCC (<=36V)	EB2S225-E-IA	

Rometec srl - www.rometec.it - Rometec srl - www.rometec.it - Rometec srl - www.rometec.it

Rometec srl - www.rometec.it - Rometec srl - www.rometec.it - Rometec srl - www.rometec.it

Preisliste
Auswahl an Endschalter

Die highline Ausführung ist eine besonders bedienerfreundliche Ausstattungslinie der easybox:

Box mit M12-er Flanschstecker
Konfektionierbare M12-er gewinkelte Kabeldose serienmäßig mitgeliefert.

Elektrischer Anschluss erfolgt über Stecker:
- Die Box muss nie geöffnet werden.
- Große Zeitersparnis bei Wartungsarbeiten.

Price list
Choice of switches

The highline execution is a most operator-friendly execution line of the easybox and includes:

Box with M12 male connector
Field attachable M12 female angled connector is part of the standard equipment.

Electric wiring by standardized connector:
- It is never needed to open switchbox.
- Big saving of time for service operation.

Lista prezzi
Scelta di finecorsa

L'esecuzione highline è una versione dell'easybox molto apprezzabile per l'operatore:

Box con connettore maschio M12
Connettore angolato femmina da cablare
M12 fa parte del corredo standard

Connessione elettrica tramite connettore:
- Non serve mai aprire il box
- Risparmio di tempo per manutenzioni

Box mit Flanschstecker M12 und Konfektionierbare Kabeldose
Box with male connector M12 and field attachable female connector
Box con connettore maschio M12 e connettore femmina da cablare

= HIGHLINE

Endschalter Nr. Switch No. Finecorsa no.	Hersteller Producer Produttore	Typ Type Tipo	Anz. Leiter No. wires No. fili	Funktion Function Funzione	Spannung Tension Tensione	Temperatur Temperature Temperatura	Zulassungen Approvals Ammissioni	Artikel-Nr. Item number Codice art.	
-101	**ZIPPY** DF3 silver contacts	Mechanisch Mechanical Meccanico	3	NC / NO	3A 125/250VAC 24VDC	0 ... +55°C	UL-ENEC	EB2M101-H	
-102	**ZIPPY** SM1 silver contacts	Mechanisch Mechanical Meccanico	3	NC / NO	6A 125/250VAC 24VDC	-25 ... +85°C	UL-ENEC	EB2M102-H	
-14	**CROUZET** 83181 gold contacts	Mechanisch Mechanical Meccanico	3	NC / NO	24 - 240 V	-40 ... +125°C	ATEX 3D UL-cUL (on request)	EB2M14-H	
-31	**IFM** IS5001 = IS5075	Induktiv Inductive Induttivo	3	PNP NO	10 - 36V DC	-25 ... +80°C	cULus	EB2I31-H	
-39	**IFM** IS5002	Induktiv Inductive Induttivo	2	PNP NO	10 - 36V DC	-25 ... +80°C	cULus	EB2I39-H	
-32	**IFM** IS5026 = IS5076	Induktiv Inductive Induttivo	2	PNP / NPN NC / NO programmable	5 - 36 V DC	-25 ... +80°C	cULus	EB2I32-H	
-33	**IFM** NS5002	Induktiv Inductive Induttivo	2	NAMUR NC	8.2V DC (EX) 7.5 - 30V DC (nEX)	-20 ... +70°C	cCSAus FM IECEx ATEX 2G/1D	EB2I33-H-IA	
-324	**IFM** N7S21A	Schlitzinitiator Slot sensor A fessura	2	NAMUR NC	8.2V DC (EX) 5 - 25V DC (nEX)	-40 ... +100°C	IECEx ATEX 1GD	EB2S324-H-IA	
-21	**P+F** NBB2-V3-E2	Induktiv Inductive Induttivo	3	PNP NO	10 - 30V DC	-25 ... +70°C	cULus cCSAus CCC (<=36V)	EB2I21-H	
-27	**P+F** NBB2-V3-E0	Induktiv Inductive Induttivo	3	NPN NO	10 - 30V DC	-25 ... +70°C	cULus cCSAus CCC (<=36V)	EB2I27-H	
-251	**P+F** NBB2-V3-E2-3G-3D	Induktiv Inductive Induttivo	3	PNP NO	10 - 30V DC	-25 ... +70°C	ATEX 3GD cULus-cCSAus CCC (<=36V)	EB2I251-H	
-285	**P+F** NBB2-V3-E3	Induktiv Inductive Induttivo	3	PNP NC	10 - 30V DC	-25 ... +70°C	cULus cCSAus CCC (<=36V)	EB2I285-H	
-22	**P+F** NCB2-V3-N0	Induktiv Inductive Induttivo	2	NAMUR NC	8.0V DC	-25 ... +100°C	ATEX 1GD cULus-cCSAus CCC (<=36V)	EB2I22-H-IA	
-221	**P+F** SB3,5-E2	Schlitzinitiator Slot sensor A fessura	3	PNP NO	10 - 30V DC	-25 ... +70°C	cULus cCSAus CCC (<=36V)	EB2S221-H	
-24	**P+F** SC3,5-G-N0	Schlitzinitiator Slot sensor A fessura	2	NAMUR NC	8.2V DC (EX) 5 - 25V DC (nEX)	-25 ... +100°C	ATEX 1GD cULus-cCSAus CCC (<=36V)	EB2S24-H-IA	
-236	**P+F** SJ3,5-SN	Schlitzinitiator Slot sensor A fessura	2	NAMUR NC	8.0V DC	-50 ... +100°C	ATEX 1GD cULus-cCSAus CCC (<=36V)	EB2S236-H-IA	
-225	**P+F** SJ3,5-S1N	Schlitzinitiator Slot sensor A fessura	2	NAMUR NO	8.0V DC	-25 ... +100°C	ATEX 1GD cULus-cCSAus CCC (<=36V)	EB2S225-H-IA	

Rometec srl - www.rometec.it - Rometec srl - www.rometec.it - Rometec srl - www.rometec.it

Fon: +49 7542 93820 **Fax:** +49 7542 938210 info@acg.world **www.acg.world**

nagement
tem
9001:2015
TÜVRheinland ZERTIFIZIERT
www.tuv.com
ID 9105041873

Rometec srl - www.rometec.it - Rometec srl - www.rometec.it - Rometec srl - www.rometec.it

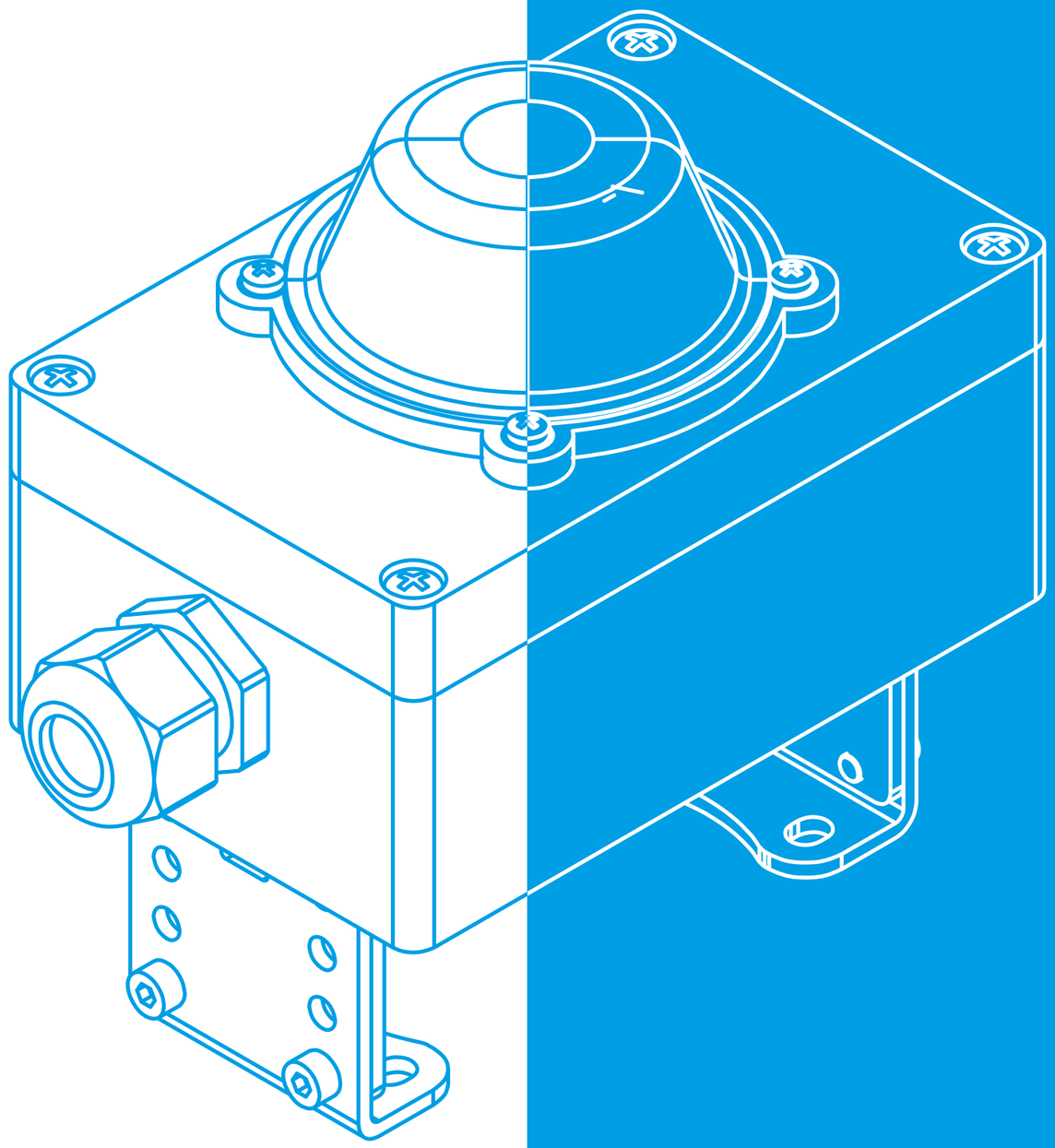

ENDSCHALTERBOXEN

Rometec srl - www.rometec.it - Rometec srl - www.rometec.it - Rometec srl - www.rometec.it

Rometec srl - www.rometec.it - Rometec srl - www.rometec.it - Rometec srl - www.rometec.it

Allgemeine Beschreibung

Bewährtes **Aluminium Gehäuse** für den Einsatz in Maschinenbau, Elektrotechnik und überall dort, wo Qualität und Robustheit eine besondere Rolle spielen.

Die SAB-Gehäuseserie zeichnet sich durch eine hohe Qualität und einer hohen Schlagfestigkeit aus. Die SAB Gehäuseserie eignet sich besonders für den Einsatz als Endschalterbox. Durch die hohe Schutzart von IP67 schützen sie ihre Einbauten effektiv vor Umwelteinflüssen wie Staub und Wasser.

General description

Aluminium enclosure are well-established in machine building industry, electrotechnics and wherever quality and robustness play a special role.

The SAB-case series is characterized by high quality and high impact resistance. The SAB housing series is particularly suitable for use as a switchbox. Due to the high degree of protection of IP67 the enclosure will always protect the installations effectively against environmental influences such as dust and water.

Caratteristiche generali

Le **custodie in alluminio** sono ormai approvate per uso nell'industria meccanica, dove la qualità e la robustezza svolgono un ruolo particolare.

La serie di custodie SAB è caratterizzato da un'elevata qualità ed elevata resistenza agli urti. La serie SAB è particolarmente adatto per l'uso come box finecorsa. Dato l'elevato grado di protezione IP67 la custodia protegge efficacemente l'installazione contro agenti atmosferici quali polvere e acqua.

Technische Beschreibung:

- Korrosionsbeständiges Gehäuse aus Aluminiumlegierung AISI12
- Polyesterbeschichtung schwarz (RAL 9005)
- Dichtung Silikon, Deckelschrauben aus V2A
- Deckel wahlweise flach geschlossen oder mit optischer Anzeige 3D aus Polykarbonat
- Schutzart IP67 (DIN 40050 / EN 60529)

Technical description:

- Impact-resistant die cast housing in aluminium AISI12
- Polyester-coating black (RAL 9005)
- Silicone gasket, cover screws made of A2
- Closed flat cover or with 3D visual position indicator in polycarbonate
- Protection IP67 (DIN 40050 / EN 60529)

Caratteristiche tecniche:

- Custodia pressofusa in alluminio AISI12 con buona resistenza agli urti
- Verniciatura poliestere nero (RAL 9005)
- Guarnizione in silicone, viti acciaio inox A2
- Coperchio piatto chiuso oppure con indicatore visuale di posizione 3D
- Protezione IP67 (DIN 40050 / EN 60529)

Material Liste / Material list / Lista Materiali

Beschreibung	Description	Descrizione	Material
Deckel Anzeige	Indicator cover	Coperchio indicatore	PC
Optische Anzeige	Visual indicator	Indicatore visuale	ABS
Deckelschrauben	Cover screws	Viti coperchio	A2
Deckeldichtung	Cover sealing	Tenuta coperchio	Silikon - Silicone
Spindeldichtung	Stem sealing	Guarnizioni stelo	Silikon - Silicone
Gehäusedeckel	Cover enclosure	Coperchio	AISI12 EN-AC44300 RAL 9005
Gehäuseboden	Body enclosure	Corpo involucro	AISI12 EN-AC44300 RAL 9005
Kabelverschraubung	Cable gland	Pressacavo	PA6.6 RAL9005 (RAL5015 ATEX) Messing-Brass-Ottone (Option) 1.4308 - AISI304 (Option)
Montagebrücke	Mounting bracket	Bracket di montaggio	1.0619 Epoxy RAL9005 AISI304 (Option)
Welle	Stem	Stelo	1.4305 - AISI303
Technische Daten Box	**Technical data box**	**Dati tecnici box**	
Schutzgrad	Enclosure	Grado protezione	IP67 - EN60529
Montagebrücke Stahl	Mounting bracket steel	Bracket montaggio ferro	VDI / VDE 3845 - NAMUR
Bohrbild / Wellenhöhe	Hole-spacing / Stem	Foratura / Altezza perno	80 (130) x 30mm / 20mm (30,40,50)
Kategorie	Category	Categoria	ATEX 2GD T6
Umgebungstemperatur	Ambient temperature	Temperatura ambiente	-20 (50) ... +80 (150)°C

Universelle Montagebrücke / Universal mounting bracket / Bracket universale

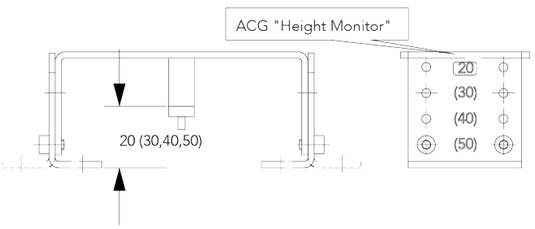

Standard

Stahl epoxy schwarz
Steel black epoxy
Ferro epossidico nero

Option

Edelstahl
Stainless steel
Acciaio inossidabile

Maßzeichnung / Dimensional Drawing / Disegno dimensioni

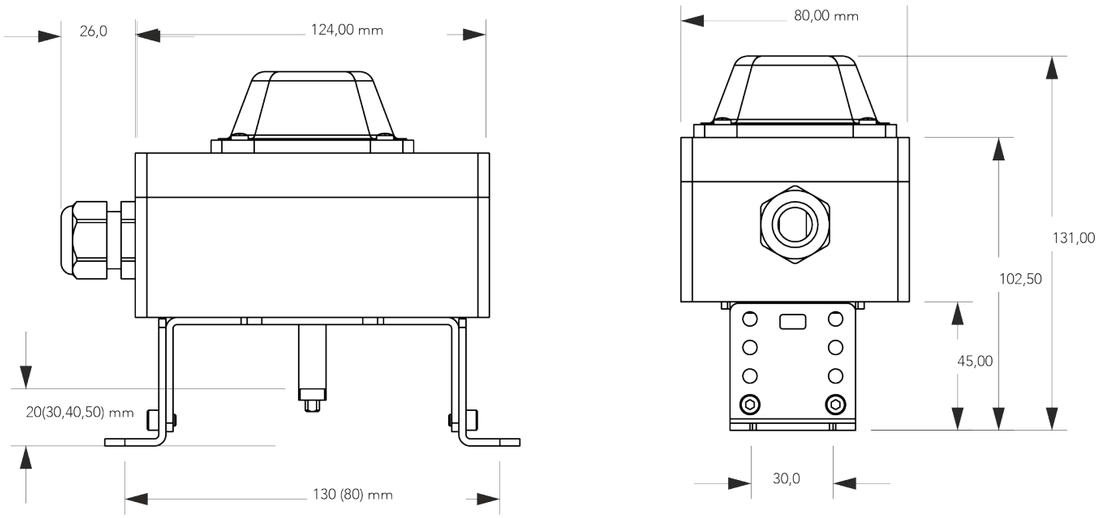

Positionsanzeigen 3D / Position indicator 3D / Indicazione di posizione 3D

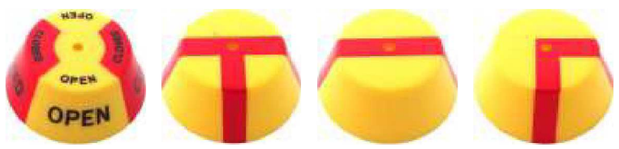

2- Wege
2- ways

3- Wege T-Bohrung
3- ways T-bore

2- Wege
2- ways

3- Wege L-Bohrung
3- ways L-bore

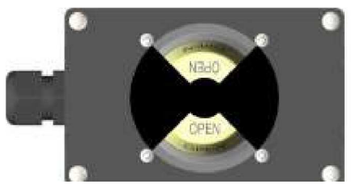

Rometec srl - www.rometec.it - Rometec srl - www.rometec.it - Rometec srl - www.rometec.it

Fon: +49 7542 93820 **Fax:** +49 7542 938210 info@acg.world **www.acg.world**

TÜVRheinland ZERTIFIZIERT www.tuv.com ID 9105041873

Rometec srl - www.rometec.it - Rometec srl - www.rometec.it - Rometec srl - www.rometec.it

Allgemeine Beschreibung

Bewährtes **Aluminium Gehäuse** für den Einsatz in Maschinenbau, Elektrotechnik und überall dort, wo Qualität und Robustheit eine besondere Rolle spielen.

Die SAB-Gehäuseserie zeichnet sich durch eine hohe Qualität und einer hohen Schlagfestigkeit aus. Die SAB Gehäuseserie eignet sich besonders für den Einsatz als Endschalterbox. Durch die hohe Schutzart von IP67 schützen sie ihre Einbauten effektiv vor Umwelteinflüssen wie Staub und Wasser.

General description

Aluminium enclosure are well-established in machine building industry, electrotechnics and wherever quality and robustness play a special role.

The SAB-case series is characterized by high quality and high impact resistance. The SAB housing series is particularly suitable for use as a switchbox. Due to the high degree of protection of IP67 the enclosure will always protect the installations effectively against environmental influences such as dust and water.

Caratteristiche generali

Le **custodie in alluminio** sono ormai approvate per uso nell'industria meccanica, dove la qualità e la robustezza svolgono un ruolo particolare.

La serie di custodie SAB è caratterizzato da un'elevata qualità ed elevata resistenza agli urti. La serie SAB è particolarmente adatto per l'uso come box finecorsa. Dato l'elevato grado di protezione IP67 la custodia protegge efficacemente l'installazione contro agenti atmosferici quali polvere e acqua.

Technische Beschreibung:

- Korrosionsbeständiges Gehäuse aus Aluminiumlegierung AISI12
- Polyesterbeschichtung schwarz (RAL 9005)
- Dichtung Silikon, Deckelschrauben aus V2A
- Deckel wahlweise flach geschlossen oder mit optischer Anzeige 3D aus Polykarbonat
- Schutzart IP67 (DIN 40050 / EN 60529)

Technical description:

- Impact-resistant die cast housing in aluminium AISI12
- Polyester-coating black (RAL 9005)
- Silicone gasket, cover screws made of A2
- Closed flat cover or with 3D visual position indicator in polycarbonate
- Protection IP67 (DIN 40050 / EN 60529)

Caratteristiche tecniche:

- Custodia pressofusa in alluminio AISI12 con buona resistenza agli urti
- Verniciatura poliestere nero (RAL 9005)
- Guarnizione in silicone, viti acciaio inox A2
- Coperchio piatto chiuso oppure con indicatore visuale di posizione 3D
- Protezione IP67 (DIN 40050 / EN 60529)

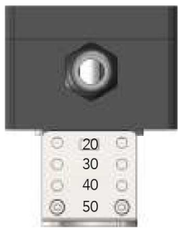

Universelle Montagebrücke / Universal mounting bracket / Bracket universale

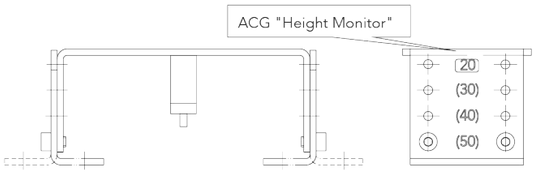

Standard

Stahl epoxy schwarz
Steel black epoxy
Ferro epossidico nero

Option

Edelstahl
Stainless steel
Acciaio inossidabile

Positionsanzeigen 3D / Position indicator 3D / Indicazione di posizione 3D

Zubehör - Optische Anzeige
Option - Visual indicator
Opzione - Indicatore visuale

"OPEN CLOSE"

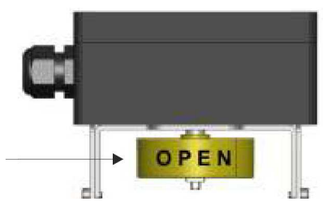

Material Liste / Material list / Lista Materiali

Beschreibung	Description	Descrizione	Material
Deckelschrauben	Cover screws	Viti coperchio	A2
Deckeldichtung	Cover sealing	Tenuta coperchio	Silikon - Silicone
Spindeldichtung	Stem sealing	Guarnizioni stelo	Silikon - Silicone
Gehäusedeckel	Cover enclosure	Coperchio	AISI12 EN-AC44300 RAL 9005
Gehäuseboden	Body enclosure	Corpo involucro	AISI12 EN-AC44300 RAL 9005
Kabelverschraubung M20x1,5 (1 Stk. im Lieferumfang enthalten)	Cable gland M20x1,5 (1 piece is part of the delivery)	Pressacavo M20x1,5 (1 pezzo fa parte della fornitura)	PA6.6 RAL9005 (RAL5015 ATEX) Messing-Brass-Ottone (Option) 1.4308 - AISI304 (Option)
Montagebrücke	Mounting bracket	Bracket di montaggio	1.0619 Epoxy RAL9005 AISI304 (Option)
Welle	Stem	Stelo	1.4305 - AISI303
Technische Daten Box	**Technical data box**	**Dati tecnici box**	
Schutzgrad	Enclosure	Grado protezione	IP67 - EN60529
Montagebrücke Stahl	Mounting bracket steel	Bracket montaggio ferro	VDI / VDE 3845 - NAMUR
Bohrbild / Wellenhöhe	Hole-spacing / Stem	Foratura / Altezza perno	80 (130) x 30mm / 20mm (30,40,50)
Kategorie	Category	Categoria	ATEX 2GD T6
Umgebungstemperatur	Ambient temperature	Temperatura ambiente	-20 (50) ... +80 (150)°C

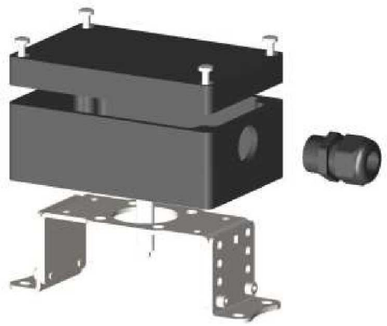

Maßzeichnung / Dimensional Drawing / Disegno dimensioni

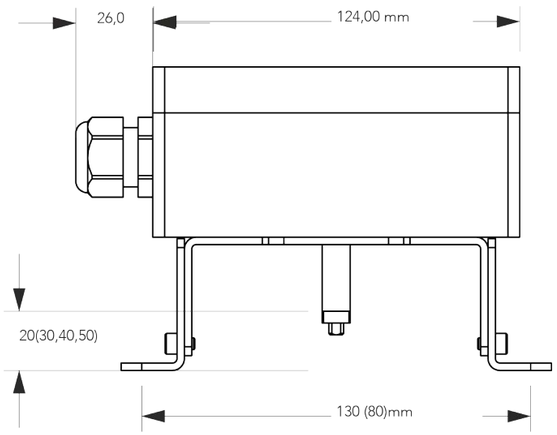

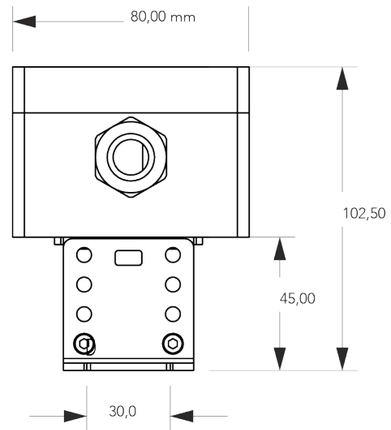

Rometec srl - www.rometec.it - Rometec srl - www.rometec.it - Rometec srl - www.rometec.it

Fon: +49 7542 93820 **Fax:** +49 7542 938210 info@acg.world **www.acg.world**

TÜVRheinland ZERTIFIZIERT
www.tuv.com ID 9105041873

Rometec srl - www.rometec.it - Rometec srl - www.rometec.it - Rometec srl - www.rometec.it

Preisliste
Auswahl an Endschalter

Price list
Choice of switches

Lista prezzi
Scelta di finecorsa

Endschalter Nr. Switch No. Finecorsa no.	Hersteller Producer Produttore	Typ Type Tipo	Anz. Leiter No. wires No. fili	Funktion Function Funzione	Spannung Tension Tensione	Temperatur Temperature Temperatura	Zulassungen Approvals Ammissioni	Artikel-Nr. Item number Codice art.
-11	**CROUZET** 831704 silver contacts	Mechanisch Mechanical Meccanico	3	NC / NO	24 - 240 V	-25 ... +125°C	NF-UL-cUL	SAB2M11-03-3D SAB2M11-03-0D
-12	**CROUZET** 831709 gold contacts	Mechanisch Mechanical Meccanico	3	NC / NO	24 - 240 V	-25 ... +125°C	ATEX 3D	SAB2M12-03-3D SAB2M12-03-0D
-14	**CROUZET** 83181 gold contacts	Mechanisch Mechanical Meccanico	3	NC / NO	24 - 240 V	-40 ... +125°C	ATEX 3D UL-cUL (on request)	SAB2M14-03-3D SAB2M14-03-0D
-102	**ZIPPY** SM1 silver contacts	Mechanisch Mechanical Meccanico	3	NC / NO	6A 125/250VAC 24VDC	-25 ... +85°C	UL-ENEC	SAB2M102-03-3D SAB2M102-03-0D
-31	**IFM** IS5001 = IS5075	Induktiv Inductive Induttivo	3	PNP NO	10 - 36V DC	-25 ... +80°C	cULus	SAB2I31-03-3D SAB2I31-03-0D
-39	**IFM** IS5002	Induktiv Inductive Induttivo	2	PNP NO	10 - 36V DC	-25 ... +80°C	cULus	SAB2I39-03-3D SAB2I39-03-0D
-32	**IFM** IS5026 = IS5076	Induktiv Inductive Induttivo	2	PNP / NPN NC / NO programmable	5 - 36 V DC	-25 ... +80°C	cULus	SAB2I32-03-3D SAB2I32-03-0D
-33	**IFM** NS5002	Induktiv Inductive Induttivo	2	NAMUR NC	8.2V DC (EX) 7.5 - 30V DC (nEX)	-20 ... +70°C	cCSAus FM IECEx ATEX 2GD	SAB2I33-03-3D-IA SAB2I33-03-0D-IA
-324	**IFM** N7S21A	Schlitzinitiator Slot sensor A fessura	2	NAMUR NC	8.2V DC (EX) 5 - 25V DC (nEX)	-40 ... +100°C	IECEx ATEX 2GD	SAB2S324-03-3D-IA SAB2S324-03-0D-IA
-21	**P+F** NBB2-V3-E2	Induktiv Inductive Induttivo	3	PNP NO	10 - 30V DC	-25 ... +70°C	cULus cCSAus CCC (<=36V)	SAB2I21-03-3D SAB2I21-03-0D
-251	**P+F** NBB2-V3-E2- 3G-3D	Induktiv Inductive Induttivo	3	PNP NO	10 - 30V DC	-25 ... +70°C	ATEX 3GD cULus- cCSAus	SAB2I251-03-3D SAB2I251-03-0D
-285	**P+F** NBB2-V3-E3	Induktiv Inductive Induttivo	3	PNP NC	10 - 30V DC	-25 ... +70°C	cULus cCSAus CCC (<=36V)	SAB2I285-03-3D SAB2I285-03-0D
-241	**P+F** NBB2-V3-E3- 3G-3D	Induktiv Inductive Induttivo	3	PNP NC	10 - 30V DC	-25 ... +70°C	ATEX 3GD cULus- cCSAus	SAB2I241-03-3D-3GD SAB2I241-03-0D-3GD
-28	**P+F** NBB3-V3-Z4	Induktiv Inductive Induttivo	2	NO	5 - 60V DC	-25 ... +70°C	cULus cCSAus CCC	SAB2I28-03-3D SAB2I28-03-0D
-22	**P+F** NCB2-V3-N0	Induktiv Inductive Induttivo	2	NAMUR NC	8.0V DC	-25 ... +100°C	ATEX 2GD cULus- cCSAus	SAB2I22-03-3D-IA SAB2I22-03-0D-IA
-221	**P+F** SB3,5-E2	Schlitzinitiator Slot sensor A fessura	3	PNP NO	10 - 30V DC	-25 ... +70°C	cULus cCSAus CCC (<=36V)	SAB2S221-03-3D SAB2S221-03-0D
-24	**P+F** SC3,5-N0-BU	Schlitzinitiator Slot sensor A fessura	2	NAMUR NC	8.2V DC (EX) 5 - 25V DC (nEX)	-25 ... +100°C	ATEX 2GD cULus- cCSAus	SAB2S24-03-3D-IA SAB2S24-03-0D-IA
-236	**P+F** SJ3,5-SN	Schlitzinitiator Slot sensor A fessura	2	NAMUR NC	8.0V DC	-50 ... +100°C	ATEX 2GD cULus- cCSAus	SAB2S236-03-3D-IA SAB2S236-03-0D-IA

-3D:
SAB mit Deckel 3D (Standard)
SAB with cover 3D (Standard)
SAB con coperchio 3D (Standard)

-0D:
SAB mit geschlossenem Deckel
SAB with closed cover
SAB con coperchio chiuso

ACG Auto
ifm Straße
DE-88069

Rometec srl - www.rometec.it - Rometec srl - www.rometec.it - Rometec srl - www.rometec.it

Fon: +49 7542 93820 **Fax:** +49 7542 938210 info@acg.world **www.acg.world**

TÜVRheinland ZERTIFIZIERT www.tuv.com ID 9105041873

AUTOMATION
GERMANY
SMART ALU BOX SAB
(valves+actuators)² since 1993

Preisliste
Auswahl an Endschalter

Price list
Choice of switches

Lista prezzi
Scelta di finecorsa

Endschalter Nr. Switch No. Finecorsa no.	Hersteller Producer Produttore	Typ Type Tipo	Anz. Leiter No. wires No. fili	Funktion Function Funzione	Spannung Tension Tensione	Temperatur Temperature Temperatura	Zulassungen Approvals Ammissioni	Artikel-Nr. Item number Codice art.
-212	**P+F** NCB2-12GM- 35-N0	Induktiv Inductive Induttivo	2	NAMUR NC	8,2 NAMUR	-25 ... +100°C	cCSAus FM IECEx ATEX 2GD	SAB2I212-03-3D-IA SAB2I212-03-0D-IA
-26	**P+F** NBB2- 12GM50-E2	Induktiv Inductive Induttivo	3	PNP NO	10 - 30V DC	-25 ... +70°C	cULus cCSAus CCC (<=36V)	SAB2I26-03-3D SAB2I26-03-0D
-223	**P+F** NBN4- 12GM50-E2	Induktiv Inductive Induttivo	3	PNP NO	10 - 30V DC	-25 ... +70°C	cULus cCSAus CCC (<=36V)	SAB-2I223-03-3D SAB-2I223-03-0D
-25	**P+F** NBB2- 12GM40-E2	Induktiv Inductive Induttivo	3	PNP NO	10 - 30V DC	-25 ... +70°C	cULus cCSAus CCC (<=36V)	SAB2I25-03-3D SAB2I25-03-0D
-289	**P+F** NBB4- 12GM40-E2	Induktiv Inductive Induttivo	3	PNP NO	10 - 30V DC	-25 ... +70°C	cULus cCSAus CCC (<=36V)	SAB2I289-03-3D SAB2I289-03-0D
-227	**P+F** NJ2-12GK-N	Induktiv Inductive Induttivo	2	NAMUR NC	8,2 NAMUR	-25 ... +100°C	cCSAus FM IECEx ATEX 2GD	SAB2I227-03-3D-IA SAB2I227-03-0D-IA
-226	**P+F** NJ4-12GK-N	Induktiv Inductive Induttivo	2	NAMUR NC	8,2 NAMUR	-25 ... +100°C	cCSAus FM IECEx ATEX 2GD	SAB2I226-03-3D-IA SAB2I226-03-0D-IA
-238	**P+F** NJ2-12GK-SN	Induktiv Inductive Induttivo	2	NAMUR NC	8V DC NAMUR	-40... +100°C	cCSAus FM IECEx ATEX 2GD	SAB2I238-03-3D-IA SAB2I238-03-0D-IA
-220	**P+F** NCB5- 18GM40-N0	Induktiv Inductive Induttivo	2	NAMUR NC	8.2VDC (EX) 5-25VDC (nEX)	-25 ... +100°C	cCSAus FM IECEx ATEX 2GD	SAB2I225-03-3D-IA SAB2I225-03-0D-IA
-214	**P+F** NJ4- 12GK40-E2	Induktiv Inductive Induttivo	3	PNP NO	10 - 60V	-25 ... +70°C	cULus cCSAus CCC (<=36V)	SAB2I268-03-3D SAB2I268-03-0D
-290	**P+F** NCN3- F25-N4-0,14	Induktiv Inductive Induttivo	2 x 2	DC Dual NC	8,2 NAMUR	-25 ... +100°C	cCSAus FM IECEx ATEX 2GD	SAB2I290-03-3D SAB2I290-03-0D
-240	**P+F** NJ2-12GM-N	Induktiv Inductive Induttivo	2	NAMUR NC	8,2 NAMUR	-25 ... +100°C	cCSAus FM IECEx ATEX 2GD	SAB2I240-03-3D-IA SAB2I240-03-0D-IA
-23	**P+F** NJ2-11-N-G	Induktiv Inductive Induttivo	2	NAMUR NC	8,2 NAMUR	-25 ... +100°C	ATEX 3GD cULus- cCSAus	SAB2I23-03-3D-IA SAB2I23-03-0D-IA
-344	**IFM** NF5001	Induktiv Inductive Induttivo	2	NAMUR NC	8.2V DC (EX) 7,5-30V DC (nEX)	-20 ... +80°C	ATEX 2GD cULus- cCSAus	SAB2I344-03-3D-IA SAB2I344-03-0D-IA
-345	**IFM** NG5002	Induktiv Inductive Induttivo	2	NAMUR NC	8.2V DC (EX) 7,5-30V DC (nEX)	-25 ... +100°C	ATEX 2GD cULus- cCSAus	SAB2I345-03-3D-IA SAB2I345-03-0D-IA
-346	**IFM** NN5009	Induktiv Inductive Induttivo	2 x 2	DC Dual NC	8,2 NAMUR	-20 ... +80°C	ATEX 2GD cULus- cCSAus	SAB2I346-03-3D-IA SAB2I346-03-0D-IA

-3D:
SAB mit Deckel 3D (Standard)
SAB with cover 3D (Standard)
SAB con coperchio 3D (Standard)

-0D:
SAB mit geschlossenem Deckel
SAB with closed cover
SAB con coperchio chiuso

Rometec srl - www.rometec.it - Rometec srl - www.rometec.it - Rometec srl - www.rometec.it

Fon: +49 7542 93820 **Fax:** +49 7542 938210 info@acg.world **www.acg.world**

TÜVRheinland ZERTIFIZIERT www.tuv.com ID 9105041873

Rometec srl - www.rometec.it - Rometec srl - www.rometec.it - Rometec srl - www.rometec.it

Preisliste
Zubehör

Die **Smart Alu Box** kann mit vielen nützlichen Optionen und Funktionen ausgestattet werden:

Price list
Accessories

The **Smart Alu Box** can be equipped with a lot of further useful options and functions:

Lista prezzi
Accessori

La **Smart Alu Box** può essere equippagiato con tanti ulteriori opzioni e funzioni utili:

Beschreibung - Description - Descrizione		Art. No.	
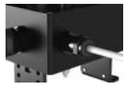	• Magnetventilanschluss in Box für 1 Spule, Kabellänge 0,38m. • Solenoid connection in box for 1 coil, cable lenght 0,38m. • Connessione elettrovalvola in box per 1 bobina, lunghezza cavo 0,38m. Come -MBH, ma aperto da un lato. Accesso libero verso il perno.	MA	
	• Magnetventilanschluss in Box für 2 Spulen, Kabellängen 0,38m • Solenoid connection in box for 2 coils, cable lenghts 0,38m. • Connessione elettrovalvola in box per 2 bobine, lunghezze cavo 0,38m.	2MA	
	• M12 Steckerverbinder 3-polig, weiblich für schnelles Anschließen eines Magnetventils mit 1 Spule (monostabil). • M12 female 3 poles connector, for fast connection of a single stable solenoid valves with 1 coil. • Connettore femmina a 3 poli, per attacco rapido di una elettrovalvola monostabile con 1 bobina.	MA12-3P	
	• M12 Steckerverbinder 5-polig, weiblich für schnelles Anschließen eines Magnetventils mit 2 Spulen (bistabil). • M12 female 5 poles connector, for fast connection of a bistable solenoid valves with 2 coil. • Connettore femmina a 5 poli, per attacco rapido di una elettrovalvola bistabile con 2 bobine.	MA12-5P	
	• M12 Steckerverbinder 5-polig, männlich für schnelles Anschließen der Endschalterbox. • M12 male 5 poles connector, for fast connection of the switchbox. • Connettore maschio a 5 poli, per attacco rapido del box finecorsa.	M12-5P	
	• M12 Steckerverbinder 8-polig, männlich für schnelles Anschließen der Endschalterbox und Magnetventil mit 1 Spule (monostabil). • M12 male 5 poles connector, for fast connection of the switchbox including a single stable solenoid valves with 1 coil. • Connettore maschio a 5 poli, per attacco rapido del box finecorsa incluso 1 elettrovalvola monostabile con 1 bobina.	M12-8P	
	• 2 Kabelverschraubungen M20x1.5 • 2 cable glands M20x1.5 • 2 pressacavi M20x1.5	2KV	
	• Druckausgleichselement gegen Kondenswasserbildung • Pressure equalizing device so to avoid condense water inside box • Membrana per l'equilibrio di pressione contro condensa d'aqua.	DAE	

ACG Aut
ifm Straße
DE-88069

Rometec srl - www.rometec.it - Rometec srl - www.rometec.it - Rometec srl - www.rometec.it

Fon: +49 7542 93820 **Fax:** +49 7542 938210 info@acg.world **www.acg.world**

TÜVRheinland ZERTIFIZIERT www.tuv.com ID 9105041873

Rometec srl - www.rometec.it - Rometec srl - www.rometec.it - Rometec srl - www.rometec.it

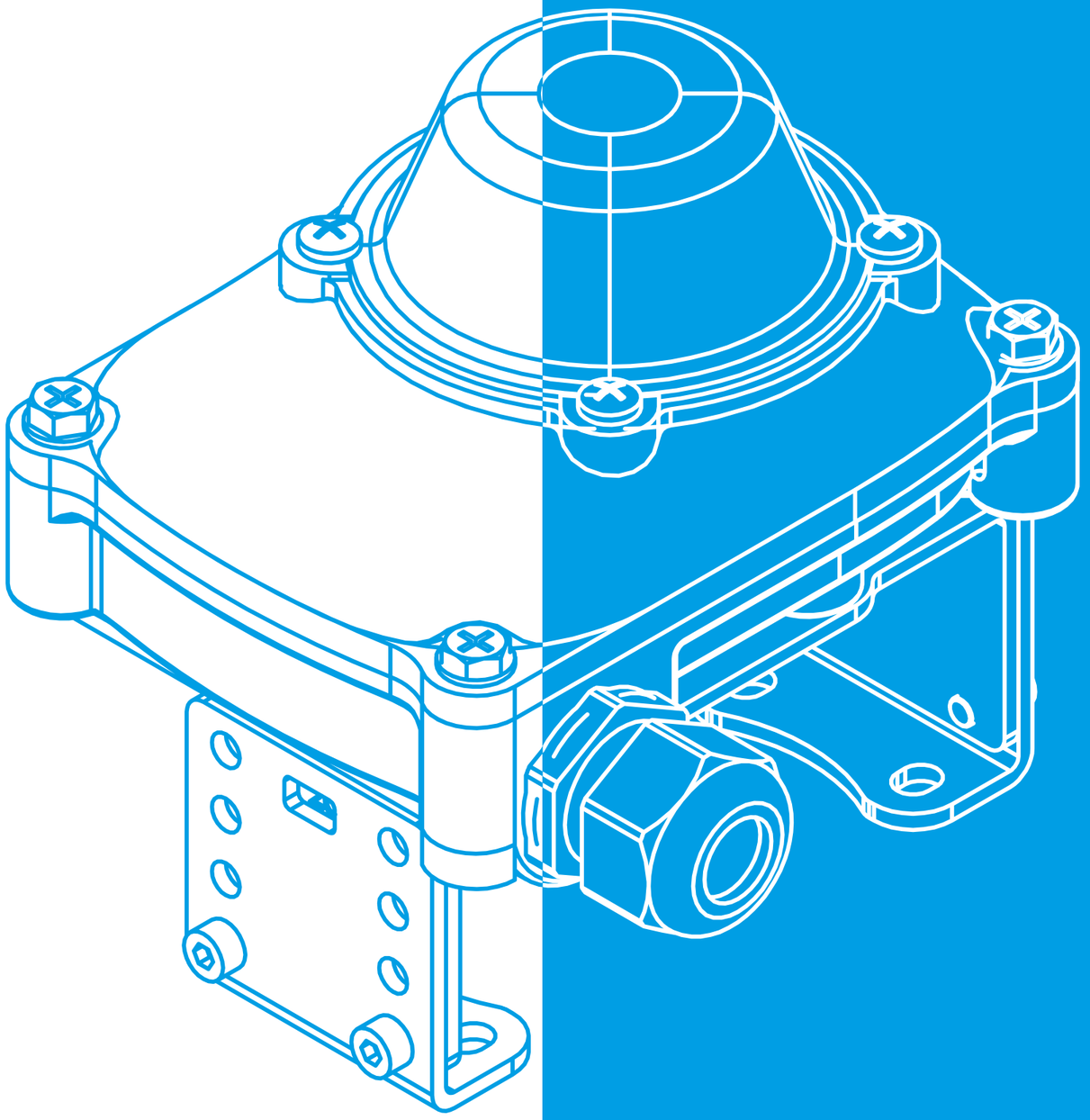

ENDSCHALTERBOXEN

Rometec srl - www.rometec.it - Rometec srl - www.rometec.it - Rometec srl - www.rometec.it

Rometec srl - www.rometec.it - Rometec srl - www.rometec.it - Rometec srl - www.rometec.it

Allgemeine Beschreibung

Bewährtes **Aluminium Gehäuse** für den Einsatz in Maschinenbau, Elektrotechnik und überall dort, wo Qualität und Robustheit eine besondere Rolle spielen.

Die SABS-Gehäuseserie zeichnet sich durch eine hohe Qualität und einer hohen Schlagfestigkeit aus. Die SABS Gehäuseserie eignet sich besonders für den Einsatz als Endschalterbox. Durch die hohe Schutzart von IP67 schützen sie ihre Einbauten effektiv vor Umwelteinflüssen wie Staub und Wasser.

General description

Aluminium enclosure are well-established in machine building industry, electrotechnics and wherever quality and robustness play a special role.

The SABS-case series is characterized by high quality and high impact resistance. The SABS housing series is particularly suitable for use as a switchbox. Due to the high degree of protection of IP67 the enclosure will always protect the installations effectively against environmental influences such as dust and water.

Caratteristiche generali

Le **custodie in alluminio** sono ormai approvate per uso nell'industria meccanica, dove la qualità e la robustezza svolgono un ruolo particolare.

La serie di custodie SABS è caratterizzato da un'elevata qualità ed elevata resistenza agli urti. La serie SABS è particolarmente adatto per l'uso come box finecorsa. Dato l'elevato grado di protezione IP67 la custodia protegge efficacemente l'installazione contro agenti atmosferici quali polvere e acqua.

Technische Beschreibung:

- Korrosionsbeständiges Gehäuse aus Aluminiumlegierung AISI12
- Polyesterbeschichtung schwarz (RAL 9005)
- Dichtung Silikon, Deckelschrauben aus V2A
- Mit optischer Anzeige 3D OPEN-CLOSE oder für 3-Wege Kugelhähne mit T-, L- oder I-Bohrung
- Schutzart IP67 (DIN 40050 / EN 60529)

Technical description:

- Impact-resistant die cast housing in aluminium AISI12
- Polyester-coating black (RAL 9005)
- Silicone gasket, cover screws made of A2
- With 3D visual position indicator OPEN-CLOSE or for 3-ways ball valves with T-, L- or I-bore
- Protection IP67 (DIN 40050 / EN 60529)

Caratteristiche tecniche:

- Custodia pressofusa in alluminio AISI12 con buona resistenza agli urti
- Verniciatura poliestere nero (RAL 9005)
- Guarnizione in silicone, viti acciaio inox A2
- Con indicatore visuale di posizione 3D OPEN-CLOSE o per valvole sfera T-L-I
- Protezione IP67 (DIN 40050 / EN 60529)

Universelle Montagebrücke

Universal mounting bracket

Bracket universale

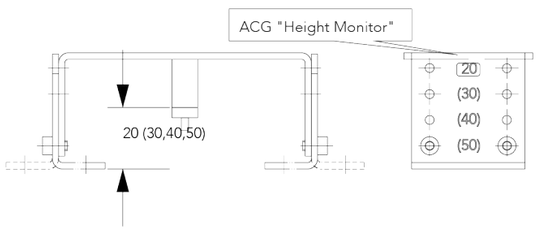

Standard

Stahl epoxy schwarz
Steel black epoxy
Ferro epossidico nero

Option

Edelstahl
Stainless steel
Acciaio inossidabile

Positionsanzeigen 3D

Position indicator 3D

Indicazione di posizione 3D

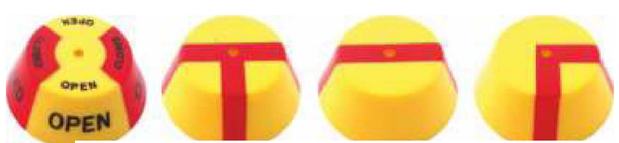

2-W
2-w
2-vie
"OPEN-CLOSE"

3-vie sfera T
"T"

2-vie
"I"

3-vie sfera L
"L"

Material Liste

Material list

Lista Materiali

Beschreibung	Description	Descrizione	Material
Deckel Anzeige	Indicator cover	Coperchio indicatore	PC
Optische Anzeige	Visual indicator	Indicatore visuale	ABS
Deckelschrauben	Cover screws	Viti coperchio	A2
Deckeldichtung	Cover sealing	Tenuta coperchio	Silikon - Silicone
Spindeldichtung	Stem sealing	Guarnizioni stelo	Silikon - Silicone
Gehäusedeckel	Cover enclosure	Coperchio	AISI12 EN-AC44300 RAL 9005
Gehäuseboden	Body enclosure	Corpo involucro	AISI12 EN-AC44300 RAL 9005
Kabelverschraubung M20x1,5 (1 Stk. im Lieferumfang enthalten + 1 Stk. Blindstopfen)	Cable gland M20x1,5 (1 piece is part of the delivery + 1 piece blind cap)	Pressacavo M20x1,5 (1 pezzo fa parte della fornitura + 1 pezzo capuccio chiuso)	PA6.6 RAL9005 (RAL5015 ATEX) Messing-Brass-Ottone (Option) 1.4308 - AISI304 (Option)
Montagebrücke	Mounting bracket	Bracket di montaggio	1.0619 Epoxy RAL9005 AISI304 (Option)
Welle	Stem	Stelo	1.4305 - AISI303
Technische Daten Box	**Technical data box**	**Dati tecnici box**	
Schutzgrad	Enclosure	Grado protezione	IP67 - EN60529
Montagebrücke Stahl	Mounting bracket steel	Bracket montaggio ferro	VDI / VDE 3845 - NAMUR
Bohrbild / Wellenhöhe	Hole-spacing / Stem	Foratura / Altezza perno	80 (130) x 30mm / 20mm (30,40,50)
Kategorie	Category	Categoria	ATEX 2GD T6
Umgebungstemperatur	Ambient temperature	Temperatura ambiente	-20 °C ... +85°C

Maßzeichnung

Dimensional Drawing

Disegno dimensioni

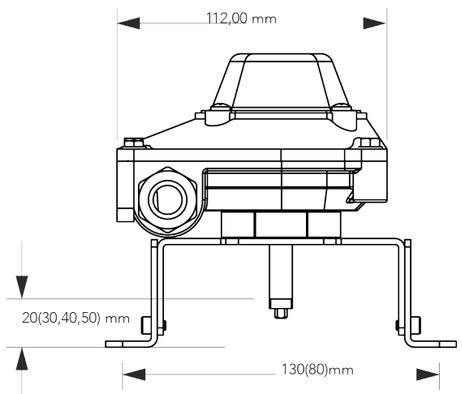

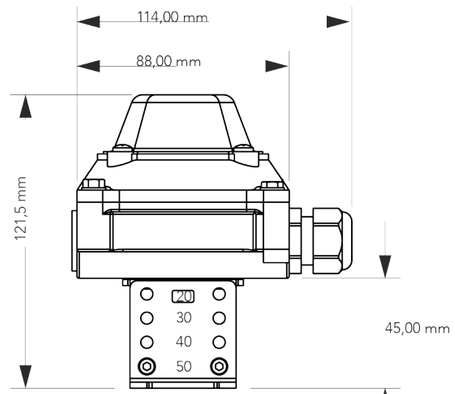

Rometec srl - www.rometec.it - Rometec srl - www.rometec.it - Rometec srl - www.rometec.it

Fon: +49 7542 93820 **Fax:** +49 7542 938210 info@acg.world **www.acg.world**

TÜVRheinland ZERTIFIZIERT
www.tuv.com ID 9105041873

Rometec srl - www.rometec.it - Rometec srl - www.rometec.it - Rometec srl - www.rometec.it

Preisliste
Auswahl an Endschalter

Price list
Choice of switches

Lista prezzi
Scelta di finecorsa

Endschalter Nr. Switch No. Finecorsa no.	**Hersteller** Producer Produttore	**Typ** Type Tipo	**Anz. Leiter** No. wires No. fili	**Funktion** Function Funzione	**Spannung** Tension Tensione	**Temperatur** Temperature Temperatura	**Zulassungen** Approvals Ammissioni	**Artikel-Nr.** Item number Codice art.	
-01	**Honeywell** ZM50 silver contacts	Mechanisch Mechanical Meccanico	3	NC / NO SPDT	5A 125-250V AC	-20 ... +85°C	ENEC-UL-cUL	SABS2M01-03-3D	
-02	**Honeywell** ZM10 gold contacts	Mechanisch Mechanical Meccanico	3	NC / NO SPDT	0.1A 125-250V AC	-20 ... +85°C	ENEC-UL-cUL ATEX II 3D	SABS2M02-03-3D (Auf Anfrage - on request - su richiesta)	
-31	**IFM** IS5001 = IS5075	Induktiv Inductive Induttivo	3	PNP NO	10 - 36V DC	-25 ... +80°C	cULus	SABS2I31-03-3D	
-39	**IFM** IS5002	Induktiv Inductive Induttivo	2	PNP NO	10 - 36V DC	-25 ... +80°C	cULus	SABS2I39-03-3D	
-32	**IFM** IS5026 = IS5076	Induktiv Inductive Induttivo	2	PNP / NPN NC / NO programmable	5 - 36 V DC	-25 ... +80°C	cULus	SABS2I32-03-3D	
-33	**IFM** NS5002	Induktiv Inductive Induttivo	2	NAMUR NC	8.2V DC (EX) 7.5 - 30V DC (nEX)	-20 ... +70°C	cCSAus FM IECEx ATEX 2GD	SABS2I33-03-3D-IA	
-21	**P+F** NBB2-V3-E2	Induktiv Inductive Induttivo	3	PNP NO	10 - 30V DC	-25 ... +70°C	cULus cCSAus CCC (<=36V)	SABS2I21-03-3D	
-251	**P+F** NBB2-V3-E2-3G-3D	Induktiv Inductive Induttivo	3	PNP NO	10 - 30V DC	-25 ... +70°C	ATEX 3GD cULus-cCSAus	SABS2I251-03-3D	
-285	**P+F** NBB2-V3-E3	Induktiv Inductive Induttivo	3	PNP NC	10 - 30V DC	-25 ... +70°C	cULus cCSAus CCC (<=36V)	SABS2I285-03-3D	
-241	**P+F** NBB2-V3-E3-3G-3D	Induktiv Inductive Induttivo	3	PNP NC	10 - 30V DC	-25 ... +70°C	ATEX 3GD cULus-cCSAus	SABS2I241-03-3D	
-28	**P+F** NBB3-V3-Z4	Induktiv Inductive Induttivo	2	NO	5 - 60V DC	-25 ... +70°C	cULus cCSAus CCC	SABS2I28-03-3D	
-22	**P+F** NCB2-V3-N0	Induktiv Inductive Induttivo	2	NAMUR NC	8.0V DC	-25 ... +100°C	ATEX 2GD cULus-cCSAus	SABS2I22-03-3D-IA	

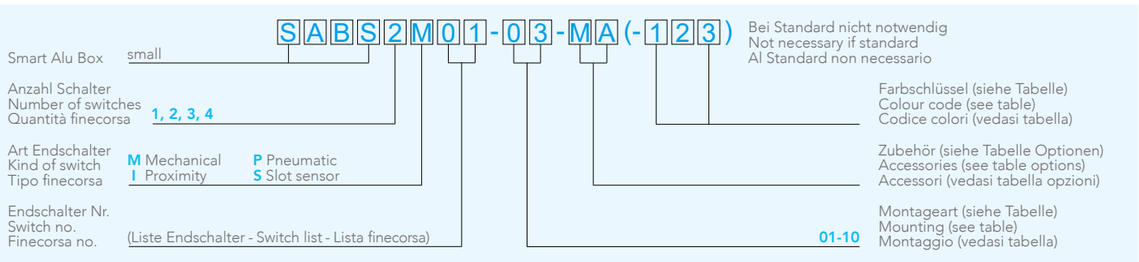

Preisliste
Zubehör

Die **Smart Alu Box** kann mit vielen nützlichen Optionen und Funktionen ausgestattet werden:

Price list
Accessories

The **Smart Alu Box** can be equipped with a lot of further useful options and functions:

Lista prezzi
Accessori

La **Smart Alu Box** può essere equippagiato con tanti ulteriori opzioni e funzioni utili:

Beschreibung - Description - Descrizione		**Art. No.**	
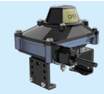	• Magnetventilanschluss in Box für 1 Spule, Kabellänge 0,38m. • Solenoid connection in box for 1 coil, cable lenght 0,38m. • Connessione elettrovalvola in box per 1 bobina, lunghezza cavo 0,38m. Come -MBH, ma aperto da un lato. Accesso libero verso il perno.	MA	
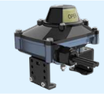	• Magnetventilanschluss in Box für 2 Spulen, Kabellängen 0,38m • Solenoid connection in box for 2 coils, cable lenghts 0,38m. • Connessione elettrovalvola in box per 2 bobine, lunghezze cavo 0,38m.	2MA	
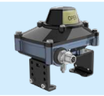	• M12 Steckerverbinder 3-polig, weiblich für schnelles Anschließen eines Magnetventils mit 1 Spule (monostabil). • M12 female 3 poles connector, for fast connection of a single stable solenoid valves with 1 coil. • Connettore femmina a 3 poli, per attacco rapido di una elettrovalvola monostabile con 1 bobina.	MA12-3P	
	• M12 Steckerverbinder 5-polig, weiblich für schnelles Anschließen eines Magnetventils mit 2 Spulen (bistabil). • M12 female 5 poles connector, for fast connection of a bistable solenoid valves with 2 coil. • Connettore femmina a 5 poli, per attacco rapido di una elettrovalvola bistabile con 2 bobine.	MA12-5P	
	• M12 Steckerverbinder 5-polig, männlich für schnelles Anschließen der Endschalterbox. • M12 male 5 poles connector, for fast connection of the switchbox. • Connettore maschio a 5 poli, per attacco rapido del box finecorsa.	M12-5P	
	• M12 Steckerverbinder 8-polig, männlich für schnelles Anschließen der Endschalterbox und Magnetventil mit 1 Spule (monostabil). • M12 male 5 poles connector, for fast connection of the switchbox including a single stable solenoid valves with 1 coil. • Connettore maschio a 5 poli, per attacco rapido del box finecorsa incluso 1 elettrovalvola monostabile con 1 bobina.	M12-8P	
	• 2 Kabelverschraubungen M20x1.5 • 2 cable glands M20x1.5 • 2 pressacavi M20x1.5	2KV	
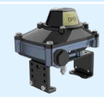	• Druckausgleichselement gegen Kondenswasserbildung • Pressure equalizing device so to avoid condense water inside box • Membrana per l'equilibrio di pressione contro condensa d'aqua.	DAE	

ACG Aut
ifm Straße
DE-88069

Fon: +49 7542 93820 **Fax:** +49 7542 938210 info@acg.world **www.acg.world**

Rometec srl - www.rometec.it - Rometec srl - www.rometec.it - Rometec srl - www.rometec.it

TÜVRheinland ZERTIFIZIERT www.tuv.com ID 9105041873

Rometec srl - www.rometec.it - Rometec srl - www.rometec.it - Rometec srl - www.rometec.it

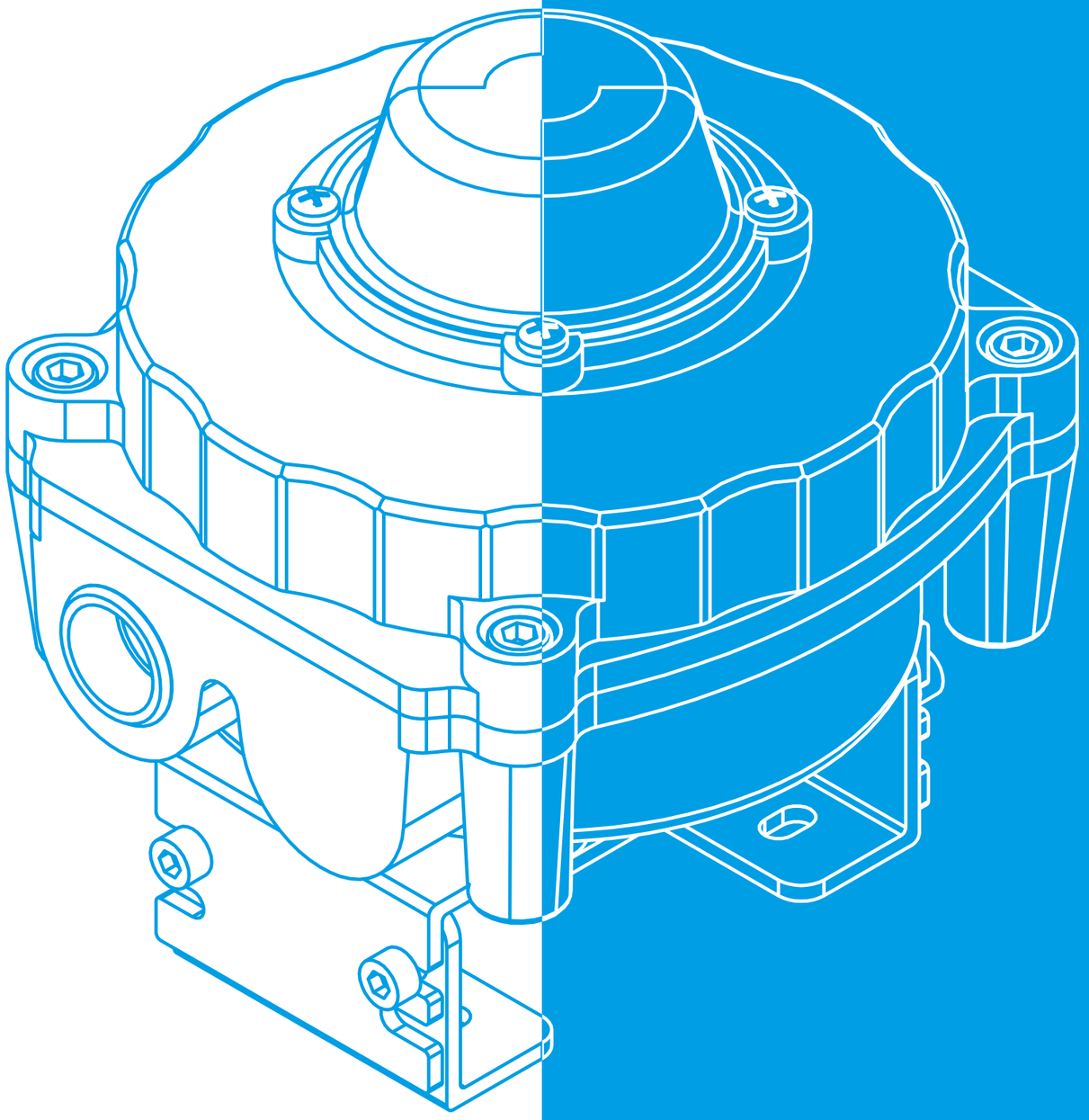

ENDSCHALTERBOXEN

Rometec srl - www.rometec.it - Rometec srl - www.rometec.it - Rometec srl - www.rometec.it

Rometec srl - www.rometec.it - Rometec srl - www.rometec.it - Rometec srl - www.rometec.it

Allgemeine Beschreibung

Bewährtes **Aluminium Gehäuse** für den Einsatz in Maschinenbau, Elektrotechnik und überall dort, wo Qualität und Robustheit eine besondere Rolle spielen.

Die SABL-Gehäuseserie zeichnet sich durch eine hohe Qualität und einer hohen Schlagfestigkeit aus. Die SABL Gehäuseserie eignet sich besonders für den Einsatz als Endschalterbox. Durch die hohe Schutzart von IP66 schützen sie ihre Einbauten effektiv vor Umwelteinflüssen wie Staub und Wasser.

General description

Aluminium enclosure are well-established in machine building industry, electrotechnics and wherever quality and robustness play a special role.

The SABL-case series is characterized by high quality and high impact resistance. The SABL housing series is particularly suitable for use as a switchbox. Due to the high degree of protection of IP66 the enclosure will always protect the installations effectively against environmental influences such as dust and water.

Caratteristiche generali

Le **custodie in alluminio** sono ormai approvate per uso nell'industria meccanica, dove la qualità e la robustezza svolgono un ruolo particolare.

La serie di custodie SABL è caratterizzato da un'elevata qualità ed elevata resistenza agli urti. La serie SABL è particolarmente adatto per l'uso come box finecorsa. Dato l'elevato grado di protezione IP66 la custodia protegge efficacemente l'installazione contro agenti atmosferici quali polvere e acqua.

Technische Beschreibung:

- Korrosionsbeständiges Gehäuse aus Aluminiumlegierung AISI12
- Polyesterbeschichtung schwarz (RAL 9005)
- Dichtung Silikon, Deckelschrauben aus V2A
- Mit optischer Anzeige 3D OPEN-CLOSE oder für 3-Wege Kugelhähne mit T-, L- oder I-Bohrung
- Schutzart IP66 (DIN 40050 / EN 60529)

Technical description:

- Impact-resistant die cast housing in aluminium AISI12
- Polyester-coating black (RAL 9005)
- Silicone gasket, cover screws made of A2
- With 3D visual position indicator OPEN-CLOSE or for 3-ways ball valves with T-, L- or I-bore
- Protection IP66 (DIN 40050 / EN 60529)

Caratteristiche tecniche:

- Custodia pressofusa in alluminio AISI12 con buona resistenza agli urti
- Verniciatura poliestere nero (RAL 9005)
- Guarnizione in silicone, viti acciaio inox A2
- Con indicatore visuale di posizione 3D OPEN-CLOSE o per valvole sfera T-L-I
- Protezione IP66 (DIN 40050 / EN 60529)

Universelle Montagebrücke / Universal mounting bracket / Bracket universale

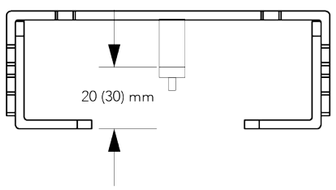

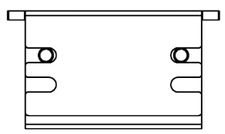

Standard

Stahl epoxy schwarz
Steel black epoxy
Ferro epossidico nero

Option

edelstahl
stainless steel
acciaio inossidabile

Positionsanzeigen 3D / Position indicator 3D / Indicazione di posizione 3D

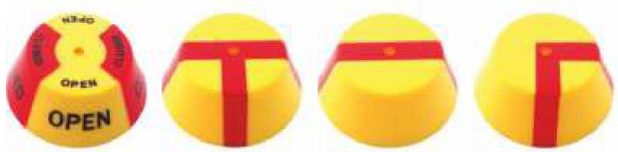

2- Wege
2-v
2-
"OPEN-(

3- Wege T-Bohrung

2- Wege

3- Wege L-Bohrung

Material Liste / Material list / Lista Materiali

Beschreibung	Description	Descrizione	Material
Deckel Anzeige	Indicator cover	Coperchio indicatore	PC
Optische Anzeige	Visual indicator	Indicatore visuale	ABS
Deckelschrauben	Cover screws	Viti coperchio	A2
Deckeldichtung	Cover sealing	Tenuta coperchio	Silikon - Silicone
Spindeldichtung	Stem sealing	Guarnizioni stelo	Silikon - Silicone
Gehäusedeckel	Cover enclosure	Coperchio	AISI12 EN-AC44300 RAL 9005
Gehäuseboden	Body enclosure	Corpo involucro	AISI12 EN-AC44300 RAL 9005
Kabelverschraubung	Cable gland	Pressacavo	PA6.6 (Option) Messing-Brass-Ottone (Option) 1.4308 - AISI304 (Option)
Montagebrücke	Mounting bracket	Bracket di montaggio	1.0619 Epoxy RAL9005 AISI304 (Option)
Welle	Stem	Stelo	1.4305 - AISI303
Technische Daten Box	**Technical data box**	**Dati tecnici box**	
Schutzgrad	Enclosure	Grado protezione	IP66 - EN60529
Montagebrücke Stahl	Mounting bracket steel	Bracket montaggio ferro	VDI / VDE 3845 - NAMUR
Bohrbild / Wellenhöhe	Hole-spacing / Stem	Foratura / Altezza perno	80 (130) x 30mm / 20mm (30)
Kategorie	Category	Categoria	ATEX II2G EEx d IIC T6 Gb
Umgebungstemperatur	Ambient temperature	Temperatura ambiente	-20°C ... +85°C

Maßzeichnung / Dimensional Drawing / Disegno dimensioni

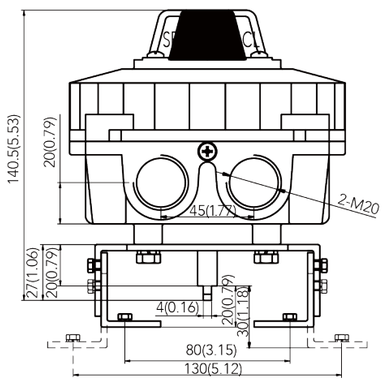

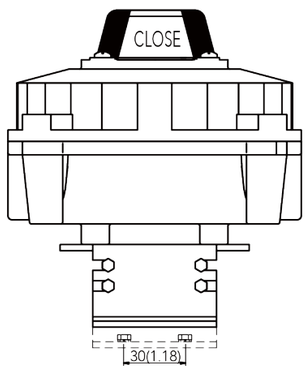

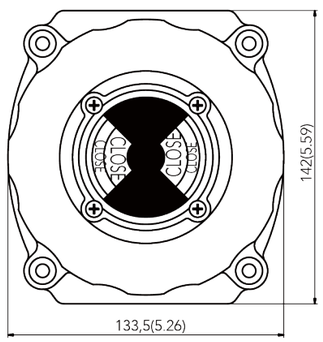

2-M20

Rometec srl - www.rometec.it - Rometec srl - www.rometec.it - Rometec srl - www.rometec.it

Rometec srl - www.rometec.it - Rometec srl - www.rometec.it - Rometec srl - www.rometec.it

Preisliste
Auswahl an Endschalter

Price list
Choice of switches

Lista prezzi
Scelta di finecorsa

Endschalter Nr. Switch No. Finecorsa no.	Hersteller Producer Produttore	Typ Type Tipo	Anz. Leiter No. wires No. fili	Funktion Function Funzione	Spannung Tension Tensione	Temperatur Temperature Temperatura	Zulassungen Approvals Ammissioni	Artikel-Nr. Item number Codice art.	
-01	**Honeywell** ZM50 silver contacts	Mechanisch Mechanical Meccanico	3	NC / NO SPDT	5A 125-250V AC	-20 ... +85°C	ENEC-UL-cUL	SABL2M01-03-3D-D	
-02	**Honeywell** ZM10 gold contacts	Mechanisch Mechanical Meccanico	3	NC / NO SPDT	0.1A 125-250V AC	-20 ... +85°C	ENEC-UL-cUL ATEX II 3D	SABL2M02-03-3D-D	
-31	**IFM** IS5001 = IS5075	Induktiv Inductive Induttivo	3	PNP NO	10 - 36V DC	-25 ... +80°C	cULus	SABL2I31-03-3D-D	
-39	**IFM** IS5002	Induktiv Inductive Induttivo	2	PNP NO	10 - 36V DC	-25 ... +80°C	cULus	SABL2I39-03-3D-D	
-32	**IFM** IS5026 = IS5076	Induktiv Inductive Induttivo	2	PNP / NPN NC / NO programmable	5 - 36 V DC	-25 ... +80°C	cULus	SABL2I32-03-3D-D	
-33	**IFM** NS5002	Induktiv Inductive Induttivo	2	NAMUR NC	8.2V DC (EX) 7.5 - 30V DC (nEX)	-20 ... +70°C	cCSAus FM IECEx ATEX 2GD	SABL2I33-03-3D-D	
-21	**P+F** NBB2-V3-E2	Induktiv Inductive Induttivo	3	PNP NO	10 - 30V DC	-25 ... +70°C	cULus cCSAus CCC (<=36V)	SABL2I21-03-3D-D	
-251	**P+F** NBB2-V3-E2-3G-3D	Induktiv Inductive Induttivo	3	PNP NO	10 - 30V DC	-25 ... +70°C	ATEX 3GD cULus-cCSAus	SABL2I251-03-3D-D	
-285	**P+F** NBB2-V3-E3	Induktiv Inductive Induttivo	3	PNP NC	10 - 30V DC	-25 ... +70°C	cULus cCSAus CCC (<=36V)	SABL2I285-03-3D-D	
-241	**P+F** NBB2-V3-E3-3G-3D	Induktiv Inductive Induttivo	3	PNP NC	10 - 30V DC	-25 ... +70°C	ATEX 3GD cULus-cCSAus	SABL2I241-03-3D-D	
-28	**P+F** NBB3-V3-Z4	Induktiv Inductive Induttivo	2	NO	5 - 60V DC	-25 ... +70°C	cULus cCSAus CCC	SABL2I28-03-3D-D	
-22	**P+F** NCB2-V3-N0	Induktiv Inductive Induttivo	2	NAMUR NC	8.0V DC	-25 ... +100°C	ATEX 2GD cULus-cCSAus	SABL2I22-03-3D-D	

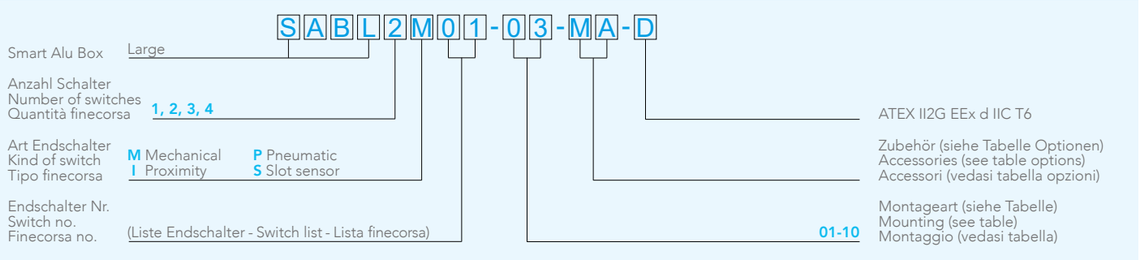

Preisliste
Zubehör

Die **Smart Alu Box Large** kann mit vielen nützlichen Optionen und Funktionen ausgestattet werden:

Price list
Accessories

The **Smart Alu Box Large** can be equipped with a lot of further useful options and functions:

Lista prezzi
Accessori

La **Smart Alu Box Large** può essere equippagiato con tanti ulteriori opzioni e funzioni utili:

Beschreibung - Description - Descrizione		Art. No.	
	• Magnetventilanschluss in Box für 1 Spule, Kabellänge 0,38m. • Solenoid connection in box for 1 coil, cable lenght 0,38m. • Connessione elettrovalvola in box per 1 bobina, lunghezza cavo 0,38m. Come -MBH, ma aperto da un lato. Accesso libero verso il perno.	MA	
	• Magnetventilanschluss in Box für 2 Spulen, Kabellängen 0,38m • Solenoid connection in box for 2 coils, cable lenghts 0,38m. • Connessione elettrovalvola in box per 2 bobine, lunghezze cavo 0,38m.	2MA	
	• M12 Steckerverbinder 3-polig, weiblich für schnelles Anschließen eines Magnetventils mit 1 Spule (monostabil). • M12 female 3 poles connector, for fast connection of a single stable solenoid valves with 1 coil. • Connettore femmina a 3 poli, per attacco rapido di una elettrovalvola monostabile con 1 bobina.	MA12-3P	
	• M12 Steckerverbinder 5-polig, weiblich für schnelles Anschließen eines Magnetventils mit 2 Spulen (bistabil). • M12 female 5 poles connector, for fast connection of a bistable solenoid valves with 2 coil. • Connettore femmina a 5 poli, per attacco rapido di una elettrovalvola bistabile con 2 bobine.	MA12-5P	
	• M12 Steckerverbinder 5-polig, männlich für schnelles Anschließen der Endschalterbox. • M12 male 5 poles connector, for fast connection of the switchbox. • Connettore maschio a 5 poli, per attacco rapido del box finecorsa.	M12-5P	
	• M12 Steckerverbinder 8-polig, männlich für schnelles Anschließen der Endschalterbox und Magnetventil mit 1 Spule (monostabil). • M12 male 5 poles connector, for fast connection of the switchbox including a single stable solenoid valves with 1 coil. • Connettore maschio a 5 poli, per attacco rapido del box finecorsa incluso 1 elettrovalvola monostabile con 1 bobina.	M12-8P	
	• 2 Kabelverschraubungen M20x1.5 • 2 cable glands M20x1.5 • 2 pressacavi M20x1.5	2KV	
	• Druckausgleichselement gegen Kondenswasserbildung • Pressure equalizing device so to avoid condense water inside box • Membrana per l'equilibrio di pressione contro condensa d'aqua.	DAE	

ACG Aut
ifm Straße
DE-88069
Rometec srl - www.rometec.it - Rometec srl - www.rometec.it - Rometec srl - www.rometec.it
Fon: +49 7542 93820 **Fax:** +49 7542 938210 info@acg.world **www.acg.world**
TÜVRheinland ZERTIFIZIERT www.tuv.com ID 9105041873

Rometec srl - www.rometec.it - Rometec srl - www.rometec.it - Rometec srl - www.rometec.it

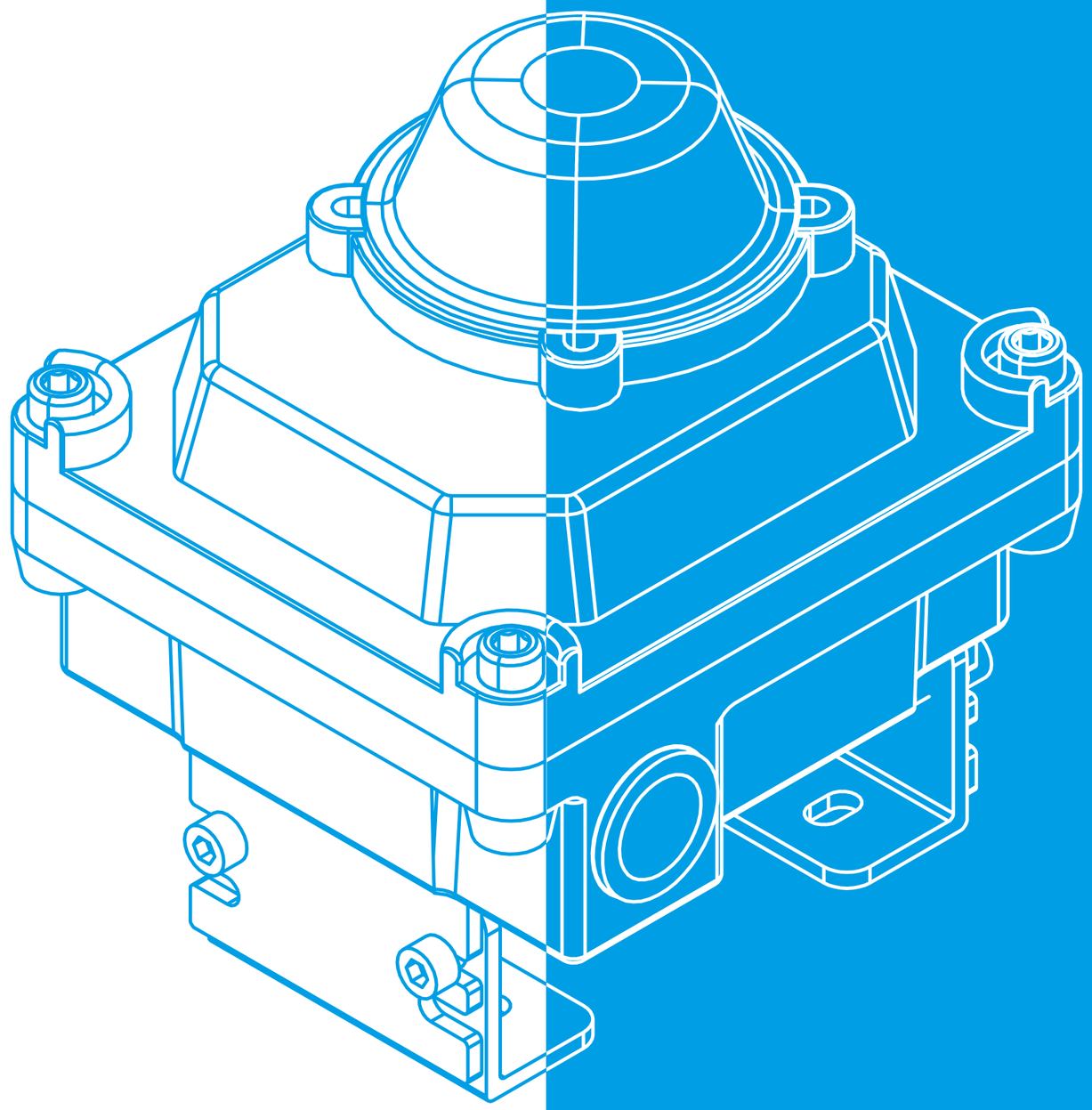

ENDSCHALTERBOXEN

Rometec srl - www.rometec.it - Rometec srl - www.rometec.it - Rometec srl - www.rometec.it

Rometec srl - www.rometec.it - Rometec srl - www.rometec.it - Rometec srl - www.rometec.it

Allgemeine Beschreibung

Bewährtes **Aluminium Gehäuse** für den Einsatz in Maschinenbau, Elektrotechnik und überall dort, wo Qualität und Robustheit eine besondere Rolle spielen.

Die SABXL-Gehäuseserie zeichnet sich durch eine hohe Qualität und einer hohen Schlagfestigkeit aus. Die SABXL Gehäuseserie eignet sich besonders für den Einsatz als Endschalterbox. Durch die hohe Schutzart von IP66 schützen sie ihre Einbauten effektiv vor Umwelteinflüssen wie Staub und Wasser.

General description

Aluminium enclosure are well-established in machine building industry, electrotechnics and wherever quality and robustness play a special role.

The SABXL-case series is characterized by high quality and high impact resistance. The SABXL housing series is particularly suitable for use as a switchbox. Due to the high degree of protection of IP66 the enclosure will always protect the installations effectively against environmental influences such as dust and water.

Caratteristiche generali

Le **custodie in alluminio** sono ormai approvate per uso nell'industria meccanica, dove la qualità e la robustezza svolgono un ruolo particolare.

La serie di custodie SABXL è caratterizzato da un'elevata qualità ed elevata resistenza agli urti. La serie SABXL è particolarmente adatto per l'uso come box finecorsa. Dato l'elevato grado di protezione IP66 la custodia protegge efficacemente l'installazione contro agenti atmosferici quali polvere e acqua.

Technische Beschreibung:

- Korrosionsbeständiges Gehäuse aus Aluminiumlegierung AISI12
- Polyesterbeschichtung schwarz (RAL 9005)
- Dichtung Silikon, Deckelschrauben aus V2A
- Mit optischer Anzeige 3D OPEN-CLOSE oder für 3-Wege Kugelhähne mit T-, L- oder I-Bohrung
- Schutzart IP66 (DIN 40050 / EN 60529)

Technical description:

- Impact-resistant die cast housing in aluminium AISI12
- Polyester-coating black (RAL 9005)
- Silicone gasket, cover screws made of A2
- With 3D visual position indicator OPEN-CLOSE or for 3-ways ball valves with T-, L- or I-bore
- Protection IP66 (DIN 40050 / EN 60529)

Caratteristiche tecniche:

- Custodia pressofusa in alluminio AISI12 con buona resistenza agli urti
- Verniciatura poliestere nero (RAL 9005)
- Guarnizione in silicone, viti acciaio inox A2
- Con indicatore visuale di posizione 3D OPEN-CLOSE o per valvole sfera T-L-I
- Protezione IP66 (DIN 40050 / EN 60529)

Universelle Montagebrücke / Universal mounting bracket / Bracket universale

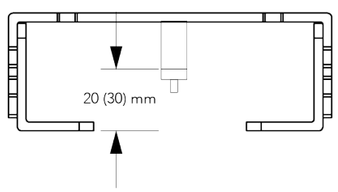

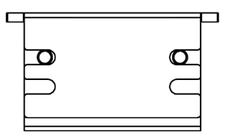

Standard

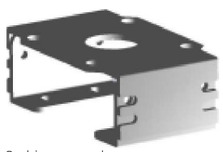

Stahl epoxy schwarz
Steel black epoxy
Ferro epossidico nero

Option

edelstahl
stainless steel
acciaio inossidabile

Positionsanzeigen 3D / Position indicator 3D / Indicazione di posizione 3D

2-Wege
2-ways
2-
"OPEN-C

3-Wege T-Bohrung
3-ways T-bore

2-Wege
2-ways

3-Wege L-Bohrung
3-ways L-bore

Material Liste / Material list / Lista Materiali

Beschreibung	Description	Descrizione	Material
Deckel Anzeige	Indicator cover	Coperchio indicatore	PC
Optische Anzeige	Visual indicator	Indicatore visuale	ABS
Deckelschrauben	Cover screws	Viti coperchio	A2
Deckeldichtung	Cover sealing	Tenuta coperchio	Silikon - Silicone
Spindeldichtung	Stem sealing	Guarnizioni stelo	Silikon - Silicone
Gehäusedeckel	Cover enclosure	Coperchio	AISI12 EN-AC44300 RAL 9005
Gehäuseboden	Body enclosure	Corpo involucro	AISI12 EN-AC44300 RAL 9005
Kabelverschraubung	Cable gland	Pressacavo	PA6.6 (Option) Messing-Brass-Ottone (Option) 1.4308 - AISI304 (Option)
Montagebrücke	Mounting bracket	Bracket di montaggio	1.0619 Epoxy RAL9005 AISI304 (Option)
Welle	Stem	Stelo	1.4305 - AISI303
Technische Daten Box	**Technical data box**	**Dati tecnici box**	
Schutzgrad	Enclosure	Grado protezione	IP66 - EN60529
Montagebrücke Stahl	Mounting bracket steel	Bracket montaggio ferro	VDI / VDE 3845 - NAMUR
Bohrbild / Wellenhöhe	Hole-spacing / Stem	Foratura / Altezza perno	80 (130) x 30mm / 20mm (30)
Kategorie	Category	Categoria	ATEX II2G EEx d IIB T6
Umgebungstemperatur	Ambient temperature	Temperatura ambiente	-20 °C ... +85°C

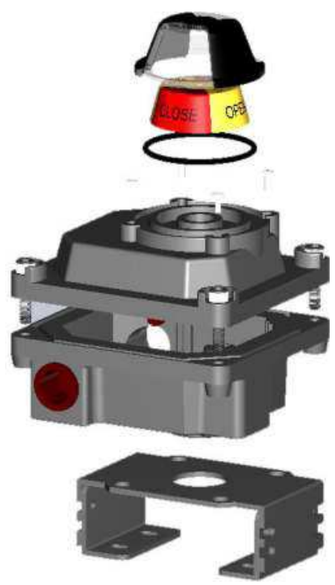

Maßzeichnung / Dimensional Drawing / Disegno dimensioni

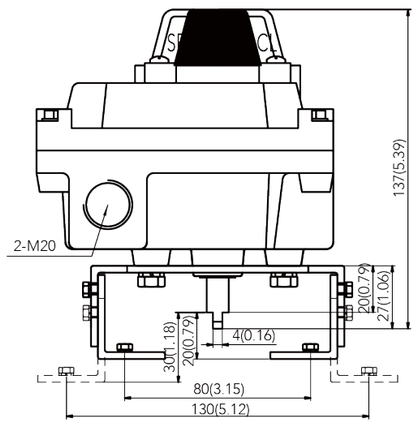

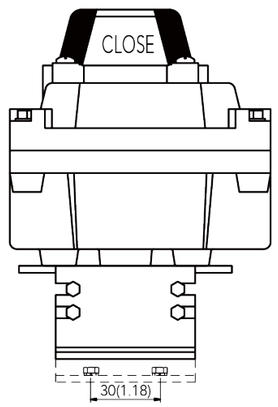

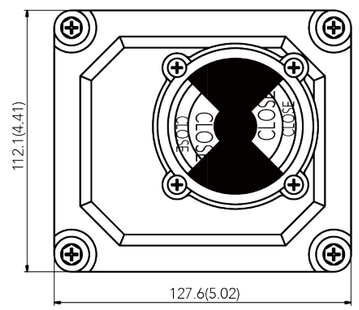

Rometec srl - www.rometec.it - Rometec srl - www.rometec.it - Rometec srl - www.rometec.it

Fon: +49 7542 93820 Fax: +49 7542 938210 info@acg.world www.acg.world

TÜVRheinland ZERTIFIZIERT
www.tuv.com ID 9105041873

Rometec srl - www.rometec.it - Rometec srl - www.rometec.it - Rometec srl - www.rometec.it

Preisliste Auswahl an Endschalter | **Price list** Choice of switches | **Lista prezzi** Scelta di finecorsa

Endschalter Nr. Switch No. Finecorsa no.	Hersteller Producer Produttore	Typ Type Tipo	Anz. Leiter No. wires No. fili	Funktion Function Funzione	Spannung Tension Tensione	Temperatur Temperature Temperatura	Zulassungen Approvals Ammissioni	Artikel-Nr. Item number Codice art.	
-01	**Honeywell** ZM50 silver contacts	Mechanisch Mechanical Meccanico	3	NC / NO SPDT	5A 125-250V AC	-20 ... +85°C	ENEC-UL-cUL	SABXL2M01-03-3D-D	
-02	**Honeywell** ZM10 gold contacts	Mechanisch Mechanical Meccanico	3	NC / NO SPDT	0.1A 125-250V AC	-20 ... +85°C	ENEC-UL-cUL ATEX II 3D	SABXL2M02-03-3D-D	
-31	**IFM** IS5001 = IS5075	Induktiv Inductive Induttivo	3	PNP NO	10 - 36V DC	-25 ... +80°C	cULus	SABXL2I31-03-3D-D	
-39	**IFM** IS5002	Induktiv Inductive Induttivo	2	PNP NO	10 - 36V DC	-25 ... +80°C	cULus	SABXL2I39-03-3D-D	
-32	**IFM** IS5026 = IS5076	Induktiv Inductive Induttivo	2	PNP / NPN NC / NO programmable	5 - 36 V DC	-25 ... +80°C	cULus	SABXL2I32-03-3D-D	
-33	**IFM** NS5002	Induktiv Inductive Induttivo	2	NAMUR NC	8.2V DC (EX) 7.5 - 30V DC (nEX)	-20 ... +70°C	cCSAus FM IECEx ATEX 2GD	SABXL2I33-03-3D-D	
-21	**P+F** NBB2-V3-E2	Induktiv Inductive Induttivo	3	PNP NO	10 - 30V DC	-25 ... +70°C	cULus cCSAus CCC (<=36V)	SABXL2I21-03-3D-D	
-251	**P+F** NBB2-V3-E2-3G-3D	Induktiv Inductive Induttivo	3	PNP NO	10 - 30V DC	-25 ... +70°C	ATEX 3GD cULus-cCSAus	SABXL2I251-03-3D-D	
-285	**P+F** NBB2-V3-E3	Induktiv Inductive Induttivo	3	PNP NC	10 - 30V DC	-25 ... +70°C	cULus cCSAus CCC (<=36V)	SABXL2I285-03-3D-D	
-241	**P+F** NBB2-V3-E3-3G-3D	Induktiv Inductive Induttivo	3	PNP NC	10 - 30V DC	-25 ... +70°C	ATEX 3GD cULus-cCSAus	SABXL2I241-03-3D-D	
-28	**P+F** NBB3-V3-Z4	Induktiv Inductive Induttivo	2	NO	5 - 60V DC	-25 ... +70°C	cULus cCSAus CCC	SABXL2I28-03-3D-D	
-22	**P+F** NCB2-V3-N0	Induktiv Inductive Induttivo	2	NAMUR NC	8.0V DC	-25 ... +100°C	ATEX 2GD cULus-cCSAus	SABXL2I22-03-3D-D	

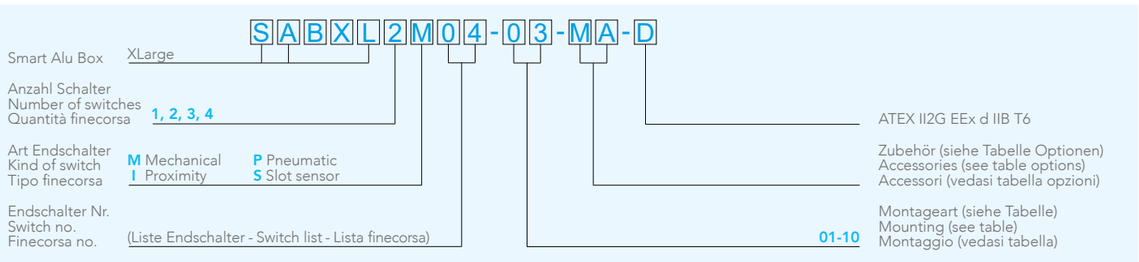

Preisliste Zubehör | **Price list** Accessories | **Lista prezzi** Accessori

Die **Smart Alu Box** kann mit vielen nützlichen Optionen und Funktionen ausgestattet werden:

The **Smart Alu Box** can be equipped with a lot of further useful options and functions:

La **Smart Alu Box** può essere equippagiato con tanti ulteriori opzioni e funzioni utili:

Beschreibung - Description - Descrizione		Art. No.	
	• Magnetventilanschluss in Box für 1 Spule, Kabellänge 0,38m. • Solenoid connection in box for 1 coil, cable lenght 0,38m. • Connessione elettrovalvola in box per 1 bobina, lunghezza cavo 0,38m. Come -MBH, ma aperto da un lato. Accesso libero verso il perno.	MA	
	• Magnetventilanschluss in Box für 2 Spulen, Kabellängen 0,38m • Solenoid connection in box for 2 coils, cable lenghts 0,38m. • Connessione elettrovalvola in box per 2 bobine, lunghezze cavo 0,38m.	2MA	
	• M12 Steckerverbinder 3-polig, weiblich für schnelles Anschließen eines Magnetventils mit 1 Spule (monostabil). • M12 female 3 poles connector, for fast connection of a single stable solenoid valves with 1 coil. • Connettore femmina a 3 poli, per attacco rapido di una elettrovalvola monostabile con 1 bobina.	MA12-3P	
	• M12 Steckerverbinder 5-polig, weiblich für schnelles Anschließen eines Magnetventils mit 2 Spulen (bistabil). • M12 female 5 poles connector, for fast connection of a bistable solenoid valves with 2 coil. • Connettore femmina a 5 poli, per attacco rapido di una elettrovalvola bistabile con 2 bobine.	MA12-5P	
	• M12 Steckerverbinder 5-polig, männlich für schnelles Anschließen der Endschalterbox. • M12 male 5 poles connector, for fast connection of the switchbox. • Connettore maschio a 5 poli, per attacco rapido del box finecorsa.	M12-5P	
	• M12 Steckerverbinder 8-polig, männlich für schnelles Anschließen der Endschalterbox und Magnetventil mit 1 Spule (monostabil). • M12 male 5 poles connector, for fast connection of the switchbox including a single stable solenoid valves with 1 coil. • Connettore maschio a 5 poli, per attacco rapido del box finecorsa incluso 1 elettrovalvola monostabile con 1 bobina.	M12-8P	
	• 2 Kabelverschraubungen M20x1.5 • 2 cable glands M20x1.5 • 2 pressacavi M20x1.5	2KV	
	• Druckausgleichselement gegen Kondenswasserbildung • Pressure equalizing device so to avoid condense water inside box • Membrana per l'equilibrio di pressione contro condensa d'aqua.	DAE	

ACG Aut
ifm Straße
DE-88069

Rometec srl - www.rometec.it - Rometec srl - www.rometec.it - Rometec srl - www.rometec.it

Fon: +49 7542 93820 **Fax:** +49 7542 938210 info@acg.world **www.acg.world**

TÜVRheinland ZERTIFIZIERT www.tuv.com ID 9105041873

Rometec srl - www.rometec.it - Rometec srl - www.rometec.it - Rometec srl - www.rometec.it

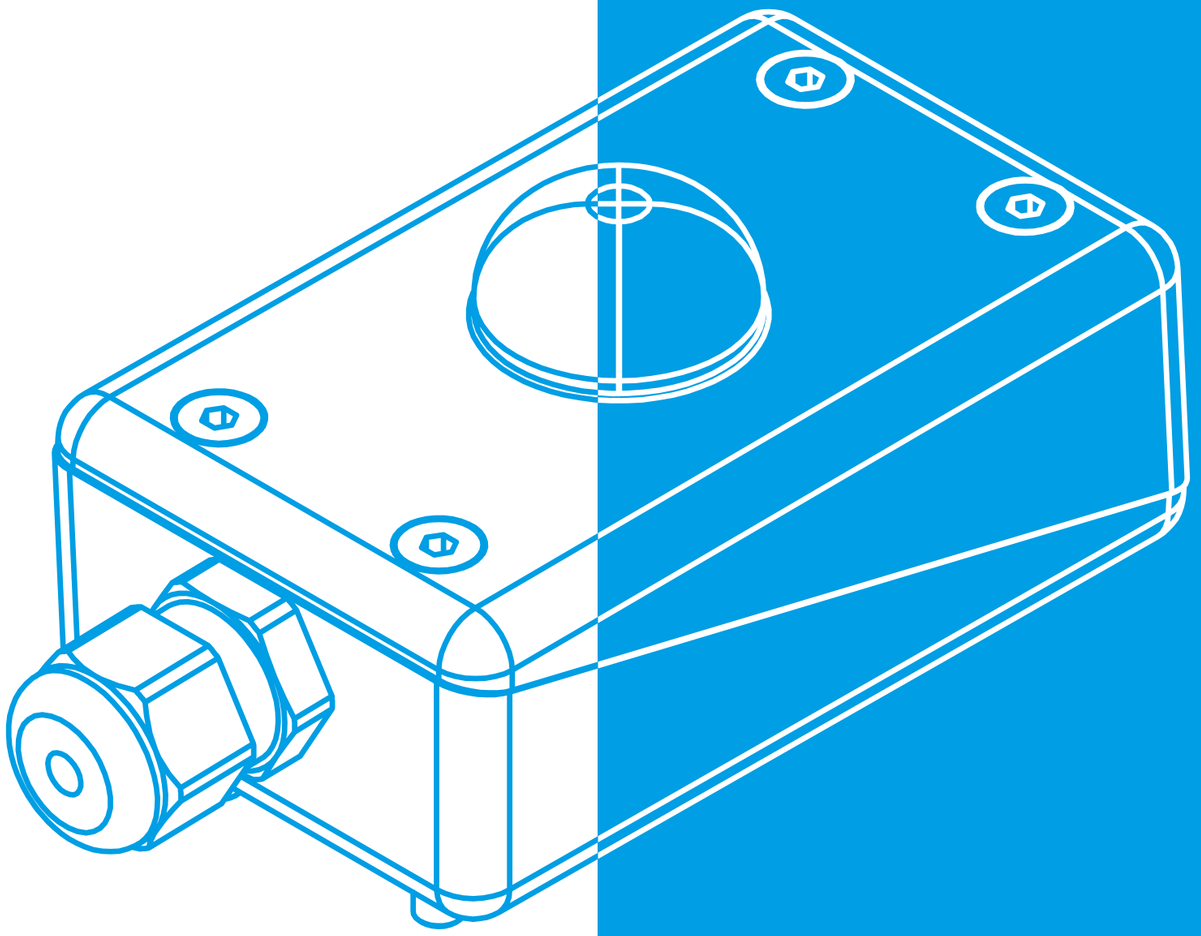

ENDSCHALTERBOXEN

Rometec srl - www.rometec.it - Rometec srl - www.rometec.it - Rometec srl - www.rometec.it

Rometec srl - www.rometec.it - Rometec srl - www.rometec.it - Rometec srl - www.rometec.it

Produkt Neuheiten
Smart Mini Box mit LED-Technik

Die Smart Mini Box kann als Option mit LED-Technologie ausgerüstet werden.

Sie erhalten zusätzlich zur Stellungsrückmeldung durch die Endschalter und die optische Anzeige **auf-zu** ein farbliches Signal **grün-rot** (die Box färbt sich entsprechend ein, andere Farben auf Anfrage).

Dies kann speziell in dunkleren Anlagen, im Schiffsbau oder an von einem Bediener zu überwachenden Anlage von großem Vorteil sein.

Product news
Smart Mini Box with LED-technic

The Smart Mini Box can be equipped with LED-technology as an option.

Further to the position signal of the switches and the visual indication **open-close** you will have a coloured signal **green-red** (the box will get coloured, other colours on request).

This could be very helpful in dark plans, in the shipbuilding industry or in plants, which have to be operated and observed by human manpower.

Novità prodotto
Smart Mini Box con technologia LED

La Smart Mini Bo può essere ordinato opzionale con tecnologia LED.

Oltre alla segnalazione di posizione dei finecorsa e dell'indicazione visuale **aperto-chiuso**, avrete una segnalazione colorata **rosso-verde** (il box ne prende il colore, altri colori su richiesta).

Questo può essere molto utile in impianti scuri, nell'industria navale oppure in impianti che devono essere operate e sorvegliate da persone umane.

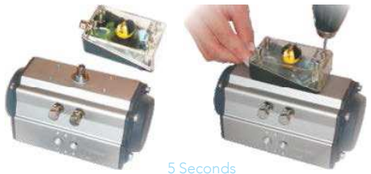

5 Seconds

2 Seconds

Vorteile
Smart Mini Box

Die schnellstmontierte Box auf dem Markt. Montage 5 Sekunden - Elektrischer Anschluss 2 Sekunden.

Direktmontage auf Antriebe nach VDI/VDE 3845-NAMUR mit Bohrbild 80x30mm, Wellenhöhe 20 und 30mm (mit Distanzplatte und Wellenadapter). Wellendurchmesser beachten!

Direktmontage auf Antriebe nach VDI/VDE 3845-NAMUR mit Bohrbild 50x25mm, Wellenhöhe 20 (mit Adapterplatte und Wellenadapter).

Montierbar auf Antriebe nach VDI-VDE 3845-NAMUR mit Bohrbild 130x30, Wellenhöhen 40 und 50mm durch innovative umsteckbare Montagebrücke.

Montage in wenigen Sekunden, minimale Außenabmessungen und geringes Gewicht.
IP67 nach DIN EIN 60529

Vorbereiteter Magnetventilanschluß in der Box für bis zu 2 Spulen, dadurch nur ein einziges Anschlußkabel für zwei elektrische Geräte notwendig.

Vielseitige Anschlußmöglichkeiten durch Kabelverschraubung oder genormte DIN-Stecker (preiswerte fertig konfektionierte Kabelstecker mit verschiedenen Kabellängen lieferbar).

Optische Positionsanzeige für Durchgangshähne, 3-Wege Hähne mit L- oder T-Bohrung, 4-Wege Hähne mit X-Bohrung.

Schrauben zur Befestigung der Endschalterbox gehören zum Lieferumfang.

Beide Betätiger sind bis zu 360° verstellbar (Einstellschlüssel gehört zum Standardumfang der Lieferung)

Hohe Qualität durch komplette Produktion aller Bauteile in Deutschland **- Made in Germany !**

Farbliche Anpassung des Produktes nach Kundenwunsch sowie Tampondruck mit Ihrem Logo und Firmenfarbe möglich.

Sehr wettbewerbsfähiges Produkt
(bitte überzeugen Sie sich selbst).

Advantages
Smart Mini Box

The fastest mounted box on the market.
Mounting 5 seconds - Elektric connection 2 seconds.

Direct mounting on actuators acc. to VDI/VDE 3845 - NAMUR with hole-spacing 80x30mm, stem height 20 and 30mm (with distance plate and adaptor). Check the stem diameter!

Direct mounting on actuators acc. to VDI/VDE 3845 - NAMUR with hole-spacing 50x25mm, stem height 20 (mounting plate and adaptor).

Mounting on actuators acc.to VDI-VDE 3845-NAMUR with hole-spacing 130x30, stem heights 40 and 50mm by using new innovativ fast mounting bracket.

Mounting in few seconds, minimal dimensions and low weight.
IP67 according to DIN EN 60529

Possibility of connecting monostable and bistable solenoid valves into the switchbox. herefore you need only one cable for connecting two electric apparatus.

Different connectors available on request (cable gland M16x1,5 or DIN connectors e.g. M12 with different cable lenghts (different confectioned cable connectors available at good price).

Visual indicator for 2-ways valves straight bore, 3-ways valves with T- or L-bore, 4-ways valves with X-bore.

Stainless steel screws for fastening of box is part of standard equipment.

Both cams are indipendent and can be regul-ated for up to 360° (turning key is part of standard equipment).

High quality due to complete production of all parts in Germany **- Made in Germany !**

Personalization by means of product colours or tampon-printing of your logo and colours upon request.

Very competitive product
(just convince yourself).

Vantaggi
Smart Mini Box

Il box più veloce da montare esistente.
Montaggio 5 secondi - Allacciamento 2 secondi.

Montaggio diretto su attuatori secondo VDI/VDE 3845 - NAMUR con foratura 80x30mm, altezza perno 20 e 30mm (con piastrina distanziale e giunto).
Pregasi verificare il diametro perno!

Montaggio diretto su attuatori secondo VDI/VDE 3845 - NAMUR con foratura 50x25mm, altezza perno 20 (con piastrina distanziale e giunto).

Montaggio su attuatori secondo VDI-VDE 3845-NAMUR con foratura 130x30, altezza perno 40 e 50mm utilizzando il nostro nuovo bracket universale innovativo.

Montaggio in pocchi secondi, dimensioni ridotti e peso ridottissimo.
IP67 secondo DIN EN 60529

Possibilitá di connessione elettrovalvola mono - o bistabile nel box. Quindi bisogna allacciarsi soltanto con un´unico cavo per box ed elettro-valvola.

Connettori diversi disponibili (per esempio pressacavo M20x1,5 o connettore DIN M12 con cavi di lunghezze diverse (vari connettori con cavi a varie lunghezze disponibili a prezzo interessante).

Indicatore visuale per valvole 2-vie a passaggio diritto, 3-vie con sfera T- o L, 4-vie con sfera a X.

Viteria in acciaio inossidabile fa parte del corredo standard.

Le due camme sono indipendenti tra di loro e regolabili fino a 360° (chiave regolazione camme fa parte del corredo standard).

Alta qualitá grazie ad una produzione completa in Germania **- Made in Germany !**

I prodotti possono essere personalizzati a mezzo di colori propri od una tampografia a colori ed il Vostro marchioi.

Prodotti molto competitivi
(lasciate Vi convincere).

ACG Aut
ifm Straße
DE-88069

Fon: +49 7542 93820 **Fax:** +49 7542 938210 info@acg.world **www.acg.world**

TÜVRheinland ZERTIFIZIERT www.tuv.com ID 9105041873

Maßzeichnungen
Smart Mini Box

Direkaufbau ohne Montagebrücke.
Alle Maßangaben in mm.

Dimensional drawings
Smart Mini Box

Direct mounting without bracket.
All dimensions in mm.

Disegno dimensioni
Smart Mini Box

Montaggio diretto senza bracket.
Tutte le dimensioni in mm.

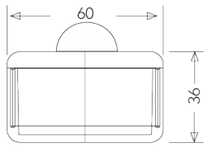

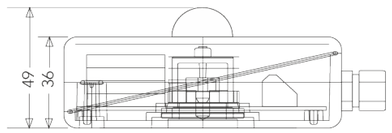

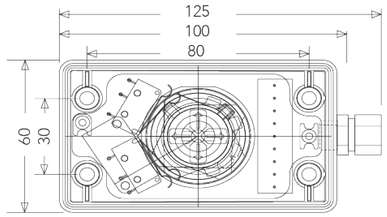

Mit universeller Montagebrücke. **With universal mounting bracket.** **Con bracket di montaggio universale.**

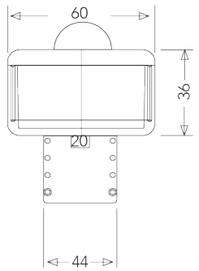

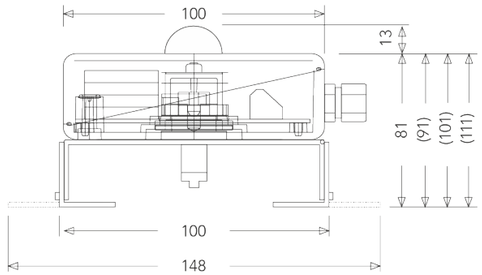

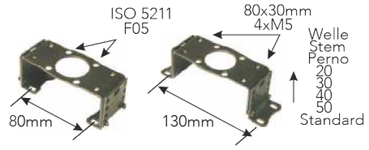

Preisliste Zubehör
Price list accessories
Lista prezzi accessori

Beschreibung - Description - Descrizione		Art. No.	
	• Montagebrücke für Wellenhöhen 20-50mm, Bohrbild 80(130)x30mm. • Mounting bracket for stem heights 20-50mm, top flange 80(130)x30mm. • Bracket di montaggio per altezza perno 20-50mm, foratura 80(130)x30mm.	MBH	
	• Wie -MBH, aber in einseitig offener Ausführung, freier Zugang zur Welle. • As -MBH, but with unilateral open execution, free access to the stem. • Come -MBH, ma aperto da un lato. Accesso libero verso il perno.	MBHL	
	• Montagebrücke **Edelstahl** für Wellenhöhen 20-50mm, Bohrbild 80(130)x30mm. • **Stainless steel** mounting bracket for stem heights 20-50mm, top flange 80(130)x30mm. • Bracket di montaggio **acciaio inox** per altezza perno 20-50mm, foratura 80(130)x30mm.	MBHE	
	• Wie -MBHE, aber in einseitig offener Ausführung, freier Zugang zur Welle. • As -MBHE, but with unilateral open execution, free access to the stem. • Come -MBHE, ma aperto da un lato. Accesso libero verso il perno.	MBHLE	
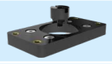	• Montageplatte für Antriebe mit Bohrbild 50x25mm + Adapter. • Mounting plate for actuators with hole-spacing 50x25mm + Adaptor. • Piastrina montaggio su attuatori con foratura 50x25 + Giunto.	MP	
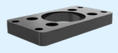	• Distanzplatte für Antriebe mit Wellenhöhe 30mm. • Distance plate for actuators with stem height 30mm. • Piastrina distanziale per attuatori con altezza perno 30mm.	DP	
	• Druckausgleichselement gegen Kondenswasserbildung. • Pressure equalizing device so to avoid condense water inside box. • Membrana per l'equilibrio di pressione contro condensa d'acqua.	DAE	
	• Magnetventilanschluss in Box für 1 Spule, Kabellänge 0,5m. • Solenoid connection in box for 1 coil, cable lenght 0,5m. • Connessione elettrovalvola in box per 1 bobina, lunghezza cavo 0,5m.	1MA	
	• Magnetventilanschluss in Box für 2 Spulen, Kabellängen 0,5m. • Solenoid connection in box for 2 coils, cable lenghts 0,5m. • Connessione elettrovalvola in box per 2 bobine, lunghezze cavo 0,5m.	2MA	
	• Optische Anzeige ROT-GRÜN leuchtende Box durch LED-Technologie. • Visual indicator RED-GREEN by means of LED lighting box • Indicazione ROSSO-VERDE. LED illuminano il box all'interno.	LED	
	• Kit für Aufbau auf Handarmaturen mit Topflansch ISO5211 F03-F12.		
Colors as p.11 Colori come p.11	• Personalizing by your colours and logo (tamponprinting or labelling). • Personalizzazione con colori o marchio Vs (tampografia o adhesivi).	COLOUR	

Rometec srl - www.rometec.it - Rometec srl - www.rometec.it - Rometec srl - www.rometec.it

Rometec srl - www.rometec.it - Rometec srl - www.rometec.it - Rometec srl - www.rometec.it

Bestellschlüssel
Smart Mini Box

Die Smart Mini Box ist mit vielen verschiedenen Endschalter und Funktionen verfügbar..

Code system
Smart Mini Box

The Smart Mini Box can be equipped with a lot of different switches and functions.

Codici articoli
Smart Mini Box

Lo Smart Mini Box può essere equipaggiato con tanti finecorsa e funzioni diversi.

-SMB-2D
Polykarbonat, 2D Flachdeckel
Polycarbonate, 2D flat cover
Policarbonato, coperchio piatto 2D

-SMB-3D
Polykarbonat, 3D Kuppeldeckel
Polycarbonate, 3D dome cover
Policarbonato, coperchio 3D a cupola

-SMB-2D
Vestamid, 2D Flachdeckel
Vestamide, 2D flat cover
Vestamide, coperchio piatto 2D

-SMB-3D
Vestamid, 3D Kuppeldeckel
Vestamide, 3D dome cover
Vestamide, coperchio 3D a cupola

S M B 2 M 2 1 - 0 3 - M A (- 1 2 3)

Smart Mini Box (plastic standard)

Anzahl Schalter
Number of switches
Quantità finecorsa 1, 2, 3, 4

Art Endschalter
Kind of switch
Tipo finecorsa
M Mechanical **P** Pneumatic
I Proximity **S** Slot sensor

Endschalter Nr.
Switch no.
Finecorsa no.
(Liste Endschalter - Switch list - Lista finecorsa)

Bei Standard nicht notwendig
Not necessary if standard
Al Standard non necessario

Farbschlüssel (siehe Tabelle unten)
Colour code (see table below)
Codice colori (vedasi tabella di sotto)

Zubehör (siehe Tabelle Optionen)
Accessories (see table Options)
Accessori (vedasi tabella Opzioni)

Montageart (siehe Tabelle unten)
Mounting (see table below)
Montaggio (vedasi tabella di sotto)

01-10

Montageart - Mounting - Montaggio	Bohrbild - Holespacing - Foratura	Wellenhöhe - Stem height - Altezza perno
	Antrieb - Actuator - Attuatore	Antrieb - Actuator - Attuatore
00 Platte - Plate - Piastrina	80 x 30	30
01 Platte - Plate - Piastrina (+Adapter)	50 x 25	20
02 Platte - Plate - Piastrina	50 x 25	30
03 Brücke - Bracket	80 x 30	20
04 Brücke - Bracket	80 x 30	30
05 Brücke - Bracket	80 x 30	40
06 Brücke - Bracket	80 x 30	50
07 Brücke - Bracket	130 x 30	20
08 Brücke - Bracket	130 x 30	30
09 Brücke - Bracket	130 x 30	40
10 Brücke - Bracket	130 x 30	50

FARBSCHLÜSSEL - COLOUR CODE - CODICE COLORI

Boden - Bottom - Corpo	Deckel - Cover - Coperchio	Anzeige - Indicator - Indicatore
01 Schwarz - Black - Nero	**01** Schwarz - Black - Nero	**01** Schwarz - Black - Nero
02 Klarsicht - Clear - Chiaro	**02** Klarsicht - Clear - Chiaro	**02** Klarsicht - Clear - Chiaro
03 Gelb - Yellow - Giallo		**03** Gelb - Yellow - Giallo
04 Grau - Grey - Grigio		**04** Grau - Grey - Grigio
05 Blau - Blue - Blu		**05** Blau - Blue - Blu
06 Rot - Red - Rosso		**06** Rot - Red - Rosso
07 Weiß - White - Bianco		**07** Weiß - White - Bianco
08 Grün - Green - Verde		**08** Grün - Green - Verde
09 Orange - Orange - Arancio		**09** Orange - Orange - Arancio

Preisliste
Auswahl an Endschalter

Price list
Choice of switches

Lista prezzi
Scelta di finecorsa

Endschalter Nr. Switch No. Finecorsa no.	Hersteller Producer Produttore	Typ Type Tipo	Anz. Leiter No. wires No. fili	Funktion Function Funzione	Spannung Tension Tensione	Temperatur Temperature Temperatura	Zulassungen Approvals Ammissioni	Artikel-Nr. Item number Codice art.
-11	**CROUZET** 831704 silver contacts	Mechanisch Mechanical Meccanico	3	NC / NO	24 - 240 V	-25 ... +125°C	NF-UL-cUL	SMB2M11-3D
-12	**CROUZET** 831709 gold contacts	Mechanisch Mechanical Meccanico	3	NC / NO	24 - 240 V	-25 ... +125°C	ATEX 3D	SMB2M12-3D
-14	**CROUZET** 83181 gold contacts	Mechanisch Mechanical Meccanico	3	NC / NO	24 - 240 V	-40 ... +125°C	ATEX 3D UL-cUL (on request)	SMB2M14-3D
-102	**ZIPPY** SM1 silver contacts	Mechanisch Mechanical Meccanico	3	NC / NO	6A 125/250VAC 24VDC	-25 ... +85°C	UL-ENEC	SMB2M102-3D
-31	**IFM** IS5001 = IS5075	Induktiv Inductive Induttivo	3	PNP NO	10 - 36V DC	-25 ... +80°C	cULus	SMB2I31-3D
-39	**IFM** IS5002	Induktiv Inductive Induttivo	2	PNP NO	10 - 36V DC	-25 ... +80°C	cULus	SMB2I39-3D
-32	**IFM** IS5026 = IS5076	Induktiv Inductive Induttivo	2	PNP / NPN NC / NO programmable	5 - 36 V DC	-25 ... +80°C	cULus	SMB2I32-3D
-33	**IFM** NS5002	Induktiv Inductive Induttivo	2	NAMUR NC	8.2V DC (EX) 7.5 - 30V DC (nEX)	-20 ... +70°C	cCSAus FM IECEx ATEX 2GD/1D	SMB2I33-3D-IA
-324	**IFM** N7S21A	Schlitzinitiator Slot sensor A fessura	2	NAMUR NC	8.2V DC (EX) 5 - 25V DC (nEX)	-40 ... +100°C	IECEx ATEX 1GD	SMB2S324-3D-IA
-21	**P+F** NBB2-V3-E2	Induktiv Inductive Induttivo	3	PNP NO	10 - 30V DC	-25 ... +70°C	cULus cCSAus CCC (<=36V)	SMB2I21-3D
-27	**P+F** NBB2-V3-E0	Induktiv Inductive Induttivo	3	NPN NO	10 - 30V DC	-25 ... +70°C	cULus cCSAus CCC (<=36V)	SMB2I27-3D
-251	**P+F** NBB2-V3-E2-3G-3D	Induktiv Inductive Induttivo	3	PNP NO	10 - 30V DC	-25 ... +70°C	ATEX 3GD cULus-cCSAus (<=36V)	SMB2I251-3D
-285	**P+F** NBB2-V3-E3	Induktiv Inductive Induttivo	3	PNP NC	10 - 30V DC	-25 ... +70°C	cULus cCSAus CCC (<=36V)	SMB2I285-3D
-241	**P+F** NBB2-V3-E3-3G-3D	Induktiv Inductive Induttivo	3	PNP NC	10 - 30V DC	-25 ... +70°C	ATEX 3GD cULus-cCSAus (<=36V)	SMB2I241-3D
-28	**P+F** NBB3-V3-Z4	Induktiv Inductive Induttivo	2	NO	5 - 60V DC	-25 ... +70°C	cULus cCSAus CCC	SMB2I28-3D
-22	**P+F** NCB2-V3-N0	Induktiv Inductive Induttivo	2	NAMUR NC	8.0V DC	-25 ... +100°C	ATEX 1GD cULus-cCSAus (<=36V)	SMB2I22-3D-IA
-221	**P+F** SB3,5-E2	Schlitzinitiator Slot sensor A fessura	3	PNP NO	10 - 30V DC	-25 ... +70°C	cULus cCSAus CCC (<=36V)	SMB2S221-3D
-24	**P+F** SC3,5-G-N0	Schlitzinitiator Slot sensor A fessura	2	NAMUR NC	8.2V DC (EX) 5 - 25V DC (nEX)	-25 ... +100°C	ATEX 1GD cULus-cCSAus (<=36V)	SMB2S24-3D-IA
-236	**P+F** SJ3,5-SN	Schlitzinitiator Slot sensor A fessura	2	NAMUR NC	8.0V DC	-50 ... +100°C	ATEX 1GD cULus-cCSAus (<=36V)	SMB2S236-3D-IA

Rometec srl - www.rometec.it - Rometec srl - www.rometec.it - Rometec srl - www.rometec.it

Fon: +49 7542 93820 **Fax:** +49 7542 938210 info@acg.world **www.acg.world**

TÜVRheinland ZERTIFIZIERT www.tuv.com ID 9105041873

Rometec srl - www.rometec.it - Rometec srl - www.rometec.it - Rometec srl - www.rometec.it

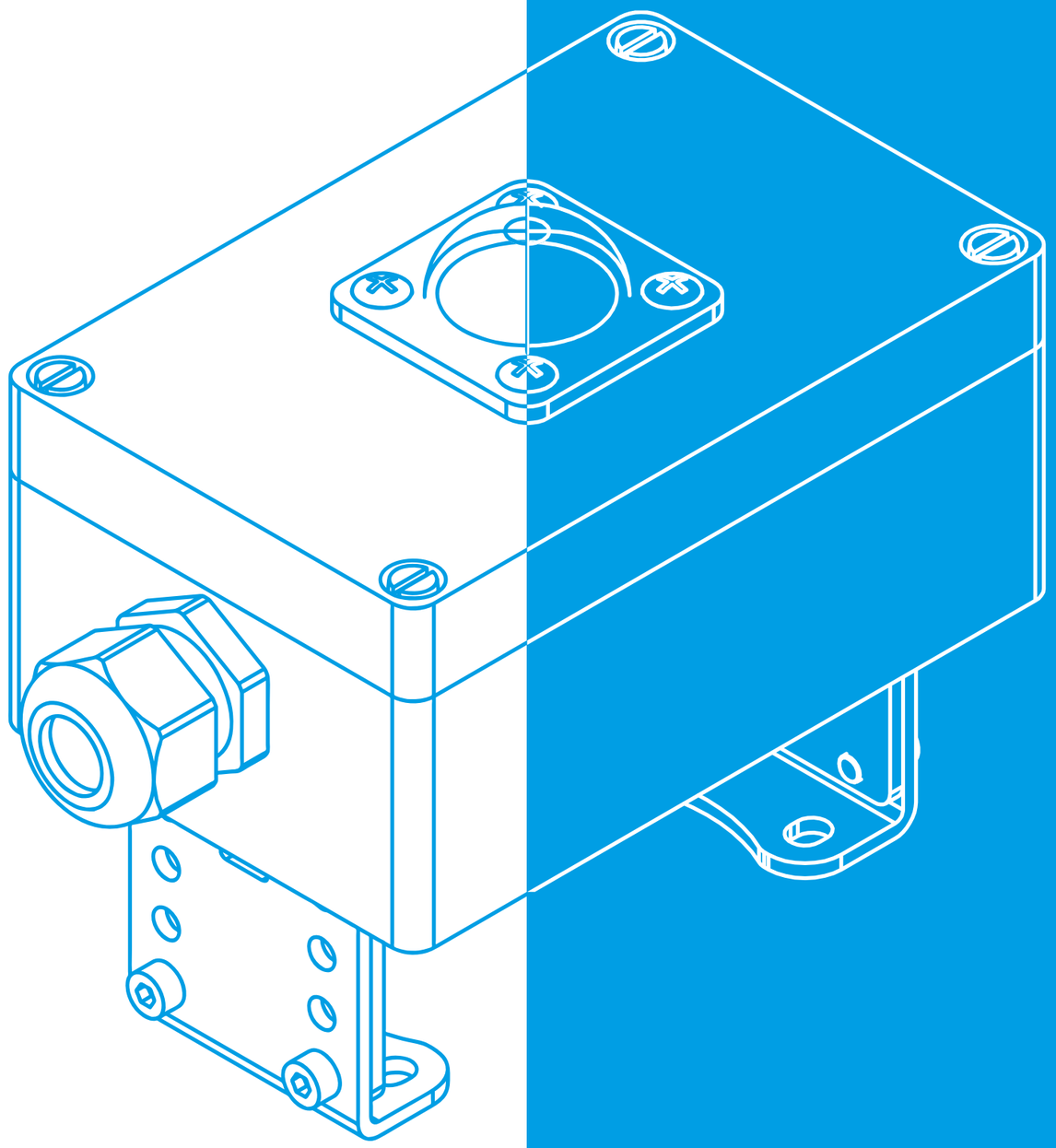

ENDSCHALTERBOXEN

Rometec srl - www.rometec.it - Rometec srl - www.rometec.it - Rometec srl - www.rometec.it

Rometec srl - www.rometec.it - Rometec srl - www.rometec.it - Rometec srl - www.rometec.it

Allgemeine Beschreibung

Bewährtes **Polykarbonat-Gehäuse** für den Einsatz in Maschinenbau, Elektrotechnik und überall dort, wo Qualität und Robustheit eine besondere Rolle spielen.

Die SPB-Gehäuseserie zeichnet sich durch eine hohe Qualität und einer hohen Schlagfestigkeit aus. Die SPB Gehäuseserie eignet sich besonders für den Einsatz als Endschalterbox. Durch die hohe Schutzart von IP66 schützen sie ihre Einbauten effektiv vor Umwelteinflüssen wie Staub und Wasser.

General description

Polycarbonate enclosure are well-established in machine building industry, electrotechnics and wherever quality and robustness play a special role.

The SPB-case series is characterized by high quality and high impact resistance. The SPB housing series is particularly suitable for use as a switchbox. Due to the high degree of protection of IP66 the enclosure will always protect the installations effectively against environmental influences such as dust and water.

Caratteristiche generali

Le **custodie in policarbonato** sono ormai approvate per uso nell'industria meccanica, dove la qualità e la robustezza svolgono un ruolo particolare.

La serie di custodie SPB è caratterizzato da un'elevata qualità ed elevata resistenza agli urti. La serie SPB è particolarmente adatto per l'uso come box finecorsa. Dato l'elevato grado di protezione IP66 la custodia protegge efficacemente l'installazione contro agenti atmosferici quali polvere e acqua.

Technische Beschreibung:

- Schlagfestes Gehäuse aus thermoplastischem Kunststoff Polykarbonat
- Dichtung Neoprene, Deckelschrauben aus V2A
- Standardeinfärbung in RAL 7035 lichtgrau
- Deckel transparent, wahlweise flach geschlossen oder mit optischer Anzeige 3D aus Polykarbonat
- Schutzart IP66 (DIN 40050 / EN 60529)

Technical description:

- Impact-resistant thermoplastic housing in polycarbonate
- Neoprene gasket, cover screws made of A2
- Standard color RAL 7035 light grey
- Transparent cover either flat or with 3D visual position indicator in polycarbonate
- Protection IP66 (DIN 40050 / EN 60529)

Caratteristiche tecniche:

- Custodia termoplastica di policarbonato con buona resistenza agli urti
- Guarnizione in neoprene, viti acciaio inox A2
- Colorazione standard RAL 7035 grigio chiaro
- Coperchio trasparente piatto oppuro con indicatore visuale di posizione 3D
- Protezione IP66 (DIN 40050 / EN 60529)

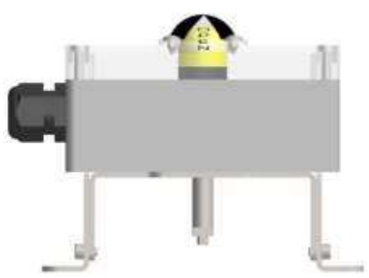

Material Liste / Material list / Lista Materiali

Beschreibung	Description	Descrizione	Material
Deckel Anzeige	Indicator cover	Coperchio indicatore	PC
Optische Anzeige	Visual indicator	Indicatore visuale	PC
Deckelschrauben	Cover screws	Viti coperchio	A2
Deckeldichtung	Cover sealing	Tenuta coperchio	Neoprene
Spindeldichtung	Stem sealing	Guarnizioni stelo	Viton
Gehäusedeckel	Cover enclosure	Coperchio	PC transparent-clear-trasparente
Gehäuseboden	Body enclosure	Corpo involucro	PC RAL7035
Kabelverschraubung	Cable gland	Pressacavo	PA6.6 RAL9005 (RAL5015 ATEX) Messing-Brass-Ottone (Option) 1.4308 - AISI304 (Option)
Montagebrücke	Mounting bracket	Bracket di montaggio	1.0619 Epoxy RAL9005 AISI304 (Option)
Welle	Stem	Stelo	1.4305 - AISI303
Technische Daten Box	**Technical data box**	**Dati tecnici box**	
Schutzgrad	Enclosure	Grado protezione	IP66 - EN60529
Montagebrücke Stahl	Mounting bracket steel	Bracket montaggio ferro	VDI / VDE 3845 - NAMUR
Bohrbild / Wellenhöhe	Hole-spacing / Stem	Foratura / Altezza perno	80 (130) x 30mm / 20mm (30,40,50)
Kategorie	Category	Categoria	-
Umgebungstemperatur	Ambient temperature	Temperatura ambiente	-20°C ... +80°C

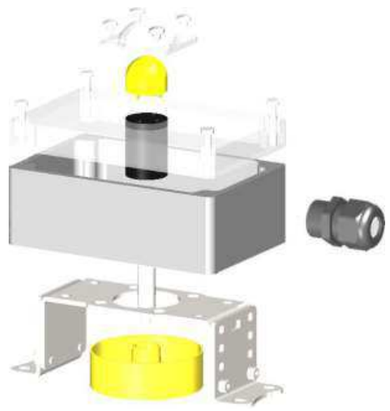

Universelle Montagebrücke / Universal mounting bracket / Bracket universale

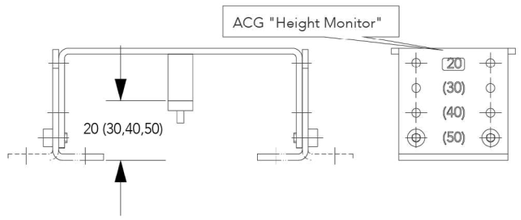

Positionsanzeigen 3D / Position indicator 3D / Indicazione di posizione 3D

Maßzeichnung / Dimensional Drawing / Disegno dimensioni

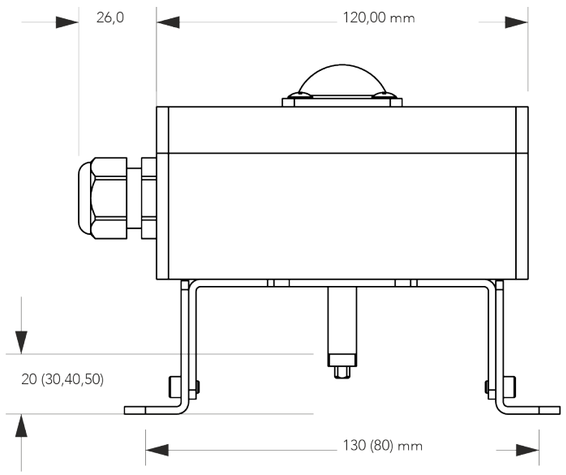

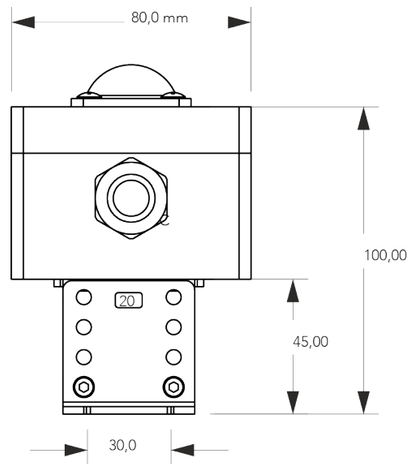

Rometec srl - www.rometec.it - Rometec srl - www.rometec.it - Rometec srl - www.rometec.it

Fon: +49 7542 93820 Fax: +49 7542 938210 info@acg.world www.acg.world

TÜVRheinland ZERTIFIZIERT www.tuv.com ID 9105041873

Rometec srl - www.rometec.it - Rometec srl - www.rometec.it - Rometec srl - www.rometec.it

Allgemeine Beschreibung

Bewährtes **Polykarbonat-Gehäuse** für den Einsatz in Maschinenbau, Elektrotechnik und überall dort, wo Qualität und Robustheit eine besondere Rolle spielen.

Die SPB-Gehäuseserie zeichnet sich durch eine hohe Qualität und einer hohen Schlagfestigkeit aus. Die SPB Gehäuseserie eignet sich besonders für den Einsatz als Endschalterbox. Durch die hohe Schutzart von IP66 schützen sie ihre Einbauten effektiv vor Umwelteinflüssen wie Staub und Wasser.

General description

Polycarbonate enclosure are well-established in machine building industry, electrotechnics and wherever quality and robustness play a special role.

The SPB-case series is characterized by high quality and high impact resistance. The SPB housing series is particularly suitable for use as a switchbox. Due to the high degree of protection of IP66 the enclosure will always protect the installations effectively against environmental influences such as dust and water.

Caratteristiche generali

Le **custodie in policarbonato** sono ormai approvate per uso nell'industria meccanica, dove la qualità e la robustezza svolgono un ruolo particolare.

La serie di custodie SPB è caratterizzato da un'elevata qualità ed elevata resistenza agli urti. La serie SPB è particolarmente adatto per l'uso come box finecorsa. Dato l'elevato grado di protezione IP66 la custodia protegge efficacemente l'installazione contro agenti atmosferici quali polvere e acqua.

Technische Beschreibung:

- Schlagfestes Gehäuse aus thermoplastischem Kunststoff Polykarbonat
- Dichtung Neoprene, Deckelschrauben aus V2A
- Standardeinfärbung in RAL 7035 lichtgrau
- Deckel transparent, wahlweise flach geschlossen oder mit optischer Anzeige 3D aus Polykarbonat
- Schutzart IP66 (DIN 40050 / EN 60529)

Technical description:

- Impact-resistant thermoplastic housing in polycarbonate
- Neoprene gasket, cover screws made of A2
- Standard color RAL 7035 light grey
- Transparent cover either flat or with 3D visual position indicator in polycarbonate
- Protection IP66 (DIN 40050 / EN 60529)

Caratteristiche tecniche:

- Custodia termoplastica di policarbonato con buona resistenza agli urti
- Guarnizione in neoprene, viti acciaio inox A2
- Colorazione standard RAL 7035 grigio chiaro
- Coperchio trasparente piatto oppuro con indicatore visuale di posizione 3D
- Protezione IP66 (DIN 40050 / EN 60529)

Material Liste / Material list / Lista Materiali

Beschreibung	Description	Descrizione	Material
Deckel Anzeige	Indicator cover	Coperchio indicatore	PC
Optische Anzeige	Visual indicator	Indicatore visuale	PC
Deckelschrauben	Cover screws	Viti coperchio	A2
Deckeldichtung	Cover sealing	Tenuta coperchio	Neoprene
Spindeldichtung	Stem sealing	Guarnizioni stelo	Viton
Gehäusedeckel	Cover enclosure	Coperchio	PC transparent-clear-trasparente
Gehäuseboden	Body enclosure	Corpo involucro	PC RAL7035
Kabelverschraubung	Cable gland	Pressacavo	PA6.6 RAL9005 (RAL5015 ATEX) Messing-Brass-Ottone (Option) 1.4308 - AISI304 (Option)
Montagebrücke	Mounting bracket	Bracket di montaggio	1.0619 Epoxy RAL9005 AISI304 (Option)
Welle	Stem	Stelo	1.4305 - AISI303
Technische Daten Box	**Technical data box**	**Dati tecnici box**	
Schutzgrad	Enclosure	Grado protezione	IP66 - EN60529
Montagebrücke Stahl	Mounting bracket steel	Bracket montaggio ferro	VDI / VDE 3845 - NAMUR
Bohrbild / Wellenhöhe	Hole-spacing / Stem	Foratura / Altezza perno	80 (130) x 30mm / 20mm (30,40,50)
Kategorie	Category	Categoria	-
Umgebungstemperatur	Ambient temperature	Temperatura ambiente	-20°C ... +80°C

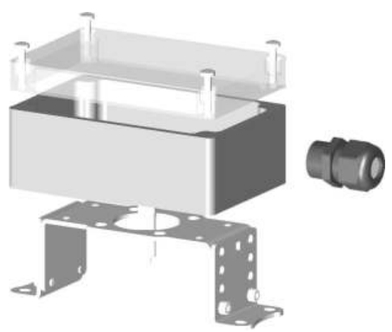

Universelle Montagebrücke / Universal mounting bracket / Bracket universale

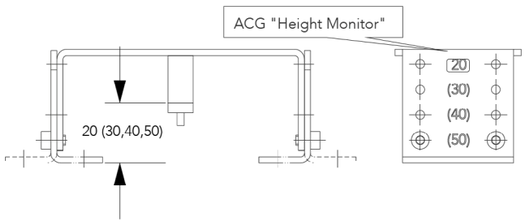

Positionsanzeigen 3D / Position indicator 3D / Indicazione di posizione 3D

Maßzeichnung / Dimensional Drawing / Disegno dimensioni

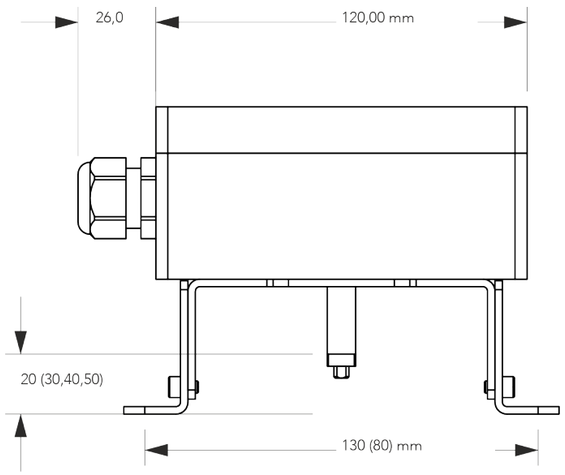

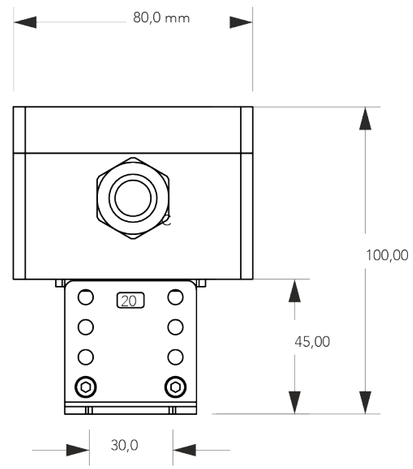

Rometec srl - www.rometec.it - Rometec srl - www.rometec.it - Rometec srl - www.rometec.it

Fon: +49 7542 93820 Fax: +49 7542 938210 info@acg.world www.acg.world

TÜVRheinland ZERTIFIZIERT www.tuv.com ID 9105041873

Rometec srl - www.rometec.it - Rometec srl - www.rometec.it - Rometec srl - www.rometec.it

Preisliste
Auswahl an Endschalter

Price list
Choice of switches

Lista prezzi
Scelta di finecorsa

Endschalter Nr. Switch No. Finecorsa no.	Hersteller Producer Produttore	Typ Type Tipo	Anz. Leiter No. wires No. fili	Funktion Function Funzione	Spannung Tension Tensione	Temperatur Temperature Temperatura	Zulassungen Approvals Ammissioni	Artikel-Nr. Item number Codice art.	
-11	**CROUZET** 831704 silver contacts	Mechanisch Mechanical Meccanico	3	NC / NO	24 - 240 V	-25 ... +125°C	NF-UL-cUL	SPB2M11-03-3D SPB2M11-03-0D	
-12	**CROUZET** 831709 gold contacts	Mechanisch Mechanical Meccanico	3	NC / NO	24 - 240 V	-25 ... +125°C	ATEX 3D	SPB2M12-03-3D SPB2M12-03-0D	
-14	**CROUZET** 83181 gold contacts	Mechanisch Mechanical Meccanico	3	NC / NO	24 - 240 V	-40 ... +125°C	ATEX 3D UL-cUL (on request)	SPB2M14-03-3D SPB2M14-03-0D	
-102	**ZIPPY** SM1 silver contacts	Mechanisch Mechanical Meccanico	3	NC / NO	6A 125/250VAC 24VDC	-25 ... +85°C	UL-ENEC	SPB2M102-03-3D SPB2M102-03-0D	
-31	**IFM** IS5001 = IS5075	Induktiv Inductive Induttivo	3	PNP NO	10 - 36V DC	-25 ... +80°C	cULus	SPB2I31-03-3D SPB2I31-03-0D	
-39	**IFM** IS5002	Induktiv Inductive Induttivo	2	PNP NO	10 - 36V DC	-25 ... +80°C	cULus	SPB2I39-03-3D SPB2I39-03-0D	
-32	**IFM** IS5026 = IS5076	Induktiv Inductive Induttivo	2	PNP / NPN NC / NO programmable	5 - 36 V DC	-25 ... +80°C	cULus	SPB2I32-03-3D SPB2I32-03-0D	
-27	**P+F** NBB2-V3-E0	Induktiv Inductive Induttivo	3	NPN NO	10 - 30V DC	-25 ... +70°C	cULus cCSAus CCC (<=36V)	SPB2I27-03-3D SPB2I27-03-0D	
-21	**P+F** NBB2-V3-E2	Induktiv Inductive Induttivo	3	PNP NO	10 - 30V DC	-25 ... +70°C	cULus cCSAus CCC (<=36V)	SPB2I21-03-3D SPB2I21-03-0D	
-285	**P+F** NBB2-V3-E3	Induktiv Inductive Induttivo	3	PNP NC	10 - 30V DC	-25 ... +70°C	cULus cCSAus CCC (<=36V)	SPB2I285-03-3D SPB2I285-03-0D	
-28	**P+F** NBB3-V3-Z4	Induktiv Inductive Induttivo	2	NO	5 - 60V DC	-25 ... +70°C	cULus cCSAus CCC	SPB2I28-03-3D SPB2I28-03-0D	
-221	**P+F** SB3,5-E2	Schlitzinitiator Slot sensor A fessura	3	PNP NO	10 - 30V DC	-25 ... +70°C	cULus cCSAus CCC (<=36V)	SPB2I221-03-3D SPB2I221-03-0D	
-26	**P+F** NBB2- 12GM50-E2	Induktiv Inductive Induttivo	3	PNP NO	10 - 30V DC	-25 ... +70°C	cULus cCSAus CCC (<=36V)	SPB2I26-03-3D SPB2I26-03-0D	
-268	**P+F** NJ4- 12GK40-E2	Induktiv Inductive Induttivo	3	PNP NO	10 - 60V	-25 ... +70°C	cULus cCSAus CCC (<=36V)	SPB2I268-03-3D SPB2I268-03-0D	
-228	**P+F** NBN3-F25- E8-V1	Doppelsensor Dual sensor Sensore doppio	2 x 2	PNP Dual NO	10 - 30V DC	-25 ... +70°C	cULus cCSAus CCC (<=36V)	SPB2I228-03-3D SPB2I228-03-0D	

-3D:
SPB mit Deckel 3D (Standard)
SPB with cover 3D (Standard)
SPB con coperchio 3D (Standard)

-0D:
SPB mit geschlossenem Deckel
SPB with closed cover
SPB con coperchio chiuso

ACG Auto
ifm Straße
DE-88069

TÜVRheinland ZERTIFIZIERT www.tuv.com ID 9105041873

Rometec srl - www.rometec.it - Rometec srl - www.rometec.it - Rometec srl - www.rometec.it

Preisliste
Zubehör

Die **Smart Poly Box** kann mit vielen nützlichen Optionen und Funktionen ausgestattet werden:

Price list
Accessories

The **Smart Poly Box** can be equipped with a lot of further useful options and functions:

Lista prezzi
Accessori

La **Smart Poly Box** può essere equippagiato con tanti ulteriori opzioni e funzioni utili:

Beschreibung - Description - Descrizione		Art. No.	
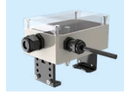	• Magnetventilanschluss in Box für 1 Spule, Kabellänge 0,38m. • Solenoid connection in box for 1 coil, cable lenght 0,38m. • Connessione elettrovalvola in box per 1 bobina, lunghezza cavo 0,38m. Come -MBH, ma aperto da un lato. Accesso libero verso il perno.	MA	
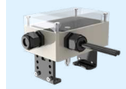	• Magnetventilanschluss in Box für 2 Spulen, Kabellängen 0,38m • Solenoid connection in box for 2 coils, cable lenghts 0,38m. • Connessione elettrovalvola in box per 2 bobine, lunghezze cavo 0,38m.	2MA	
	• M12 Steckerverbinder 3-polig, weiblich für schnelles Anschließen eines Magnetventils mit 1 Spule (monostabil). • M12 female 3 poles connector, for fast connection of a single stable solenoid valves with 1 coil. • Connettore femmina a 3 poli, per attacco rapido di una elettrovalvola monostabile con 1 bobina.	MA12-3P	
	• M12 Steckerverbinder 5-polig, weiblich für schnelles Anschließen eines Magnetventils mit 2 Spulen (bistabil). • M12 female 5 poles connector, for fast connection of a bistable solenoid valves with 2 coil. • Connettore femmina a 5 poli, per attacco rapido di una elettrovalvola bistabile con 2 bobine.	MA12-5P	
	• M12 Steckerverbinder 5-polig, männlich für schnelles Anschließen der Endschalterbox. • M12 male 5 poles connector, for fast connection of the switchbox. • Connettore maschio a 5 poli, per attacco rapido del box finecorsa.	M12-5P	
	• M12 Steckerverbinder 8-polig, männlich für schnelles Anschließen der Endschalterbox und Magnetventil mit 1 Spule (monostabil). • M12 male 5 poles connector, for fast connection of the switchbox including a single stable solenoid valves with 1 coil. • Connettore maschio a 5 poli, per attacco rapido del box finecorsa incluso 1 elettrovalvola monostabile con 1 bobina.	M12-8P	
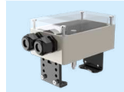	• 2 Kabelverschraubungen M20x1.5 • 2 cable glands M20x1.5 • 2 pressacavi M20x1.5	2KV	
	• Druckausgleichselement gegen Kondenswasserbildung • Pressure equalizing device so to avoid condense water inside box • Membrana per l'equilibrio di pressione contro condensa d'aqua.	DAE	

TÜVRheinland ZERTIFIZIERT www.tuv.com ID 9105041873

Rometec srl - www.rometec.it - Rometec srl - www.rometec.it - Rometec srl - www.rometec.it

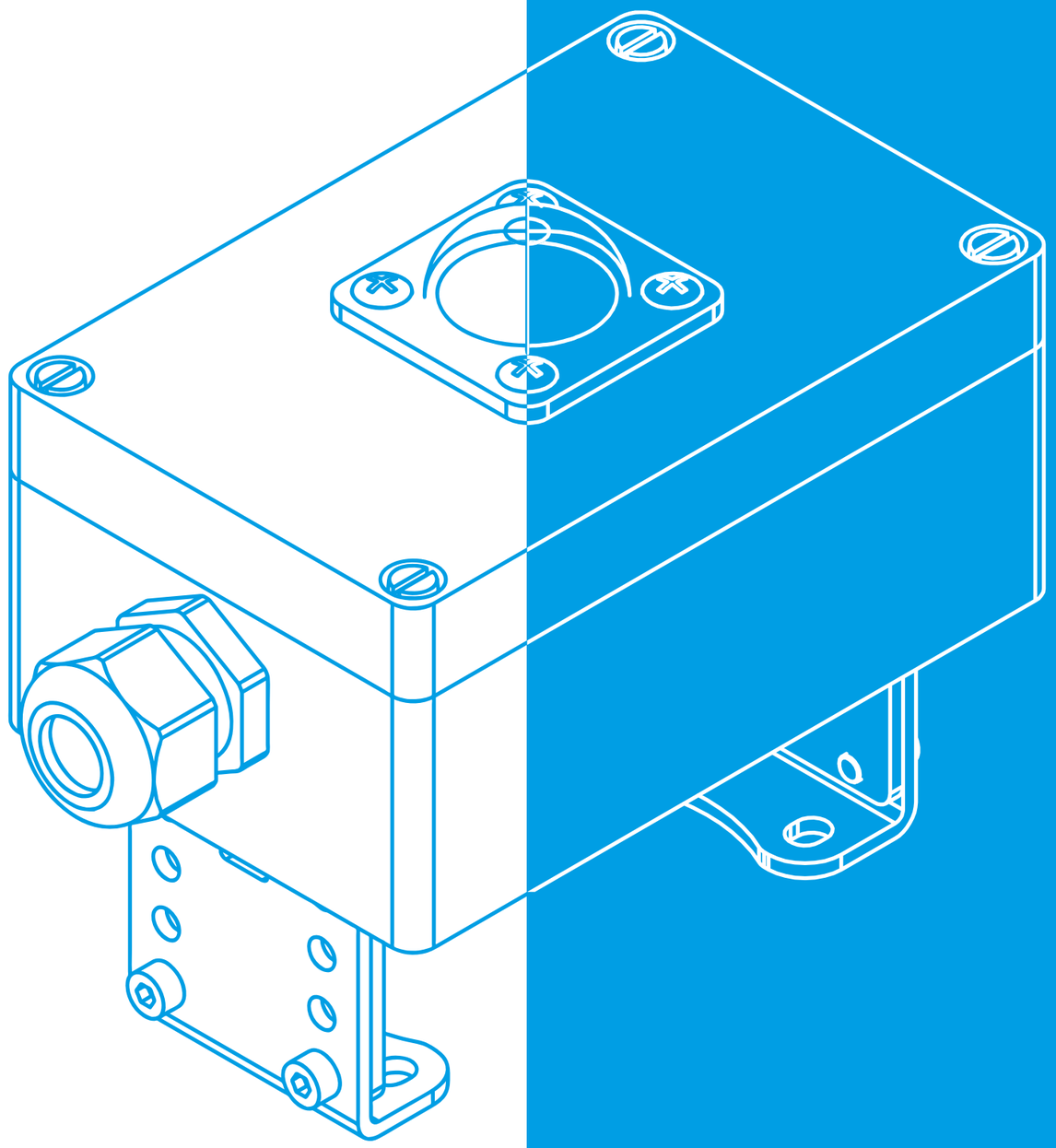

ENDSCHALTERBOXEN

Rometec srl - www.rometec.it - Rometec srl - www.rometec.it - Rometec srl - www.rometec.it

Rometec srl - www.rometec.it - Rometec srl - www.rometec.it - Rometec srl - www.rometec.it

Allgemeine Beschreibung

Bewährtes **Vestamid-Gehäuse** für den Einsatz in Maschinenbau, Elektrotechnik und überall dort, wo Qualität und Robustheit eine besondere Rolle spielen.

Die SVB-Gehäuseserie zeichnet sich durch eine hohe Qualität und einer hohen Schlagfestigkeit aus. Die SVB Gehäuseserie eignet sich besonders für den Einsatz als Endschalterbox. Durch die hohe Schutzart von IP66 schützen sie ihre Einbauten effektiv vor Umwelteinflüssen wie Staub und Wasser.

General description

Vestamide enclosure are well-established in machine building industry, electrotechnics and wherever quality and robustness play a special role.

The SVB-case series is characterized by high quality and high impact resistance. The SVB housing series is particularly suitable for use as a switchbox. Due to the high degree of protection of IP66 the enclosure will always protect the installations effectively against environmental influences such as dust and water.

Caratteristiche generali

Le **custodie in vestamide** sono ormai approvate per uso nell'industria meccanica, dove la qualità e la robustezza svolgono un ruolo particolare.

La serie di custodie SVB è caratterizzato da un'elevata qualità ed elevata resistenza agli urti. La serie SVB è particolarmente adatto per l'uso come box finecorsa. Dato l'elevato grado di protezione IP66 la custodia protegge efficacemente l'installazione contro agenti atmosferici quali polvere e acqua.

Technische Beschreibung:

- Schlagfestes Gehäuse aus leitfähigem Kunststoff Vestamid
- Dichtung Neoprene, Deckelschrauben aus V2A
- Standardeinfärbung in RAL 9005 schwarz
- Deckel transparent, wahlweise flach geschlossen oder mit optischer Anzeige 3D aus Polykarbonat
- Schutzart IP66 (DIN 40050 / EN 60529)

Technical description:

- Impact-resistant conductive housing in vestamide
- Neoprene gasket, cover screws made of A2
- Standard color RAL 9005 black
- Transparent cover either flat or with 3D visual position indicator in polycarbonate
- Protection IP66 (DIN 40050 / EN 60529)

Caratteristiche tecniche:

- Custodia conduttiva di vestamide con buona resistenza agli urti
- Guarnizione in neoprene, viti acciaio inox A2
- Colorazione standard RAL 9005 nero
- Coperchio trasparente piatto oppuro con indicatore visuale di posizione 3D
- Protezione IP66 (DIN 40050 / EN 60529)

Material Liste / Material list / Lista Materiali

Beschreibung	Description	Descrizione	Material
Deckel Anzeige	Indicator cover	Coperchio indicatore	PC
Optische Anzeige	Visual indicator	Indicatore visuale	PC
Deckelschrauben	Cover screws	Viti coperchio	A2
Deckeldichtung	Cover sealing	Tenuta coperchio	Neoprene
Spindeldichtung	Stem sealing	Guarnizioni stelo	Viton
Gehäusedeckel	Cover enclosure	Coperchio	Vestamide RAL9005 black
Gehäuseboden	Body enclosure	Corpo involucro	Vestamide RAL9005 black
Kabelverschraubung	Cable gland	Pressacavo	PA6.6 RAL9005 (RAL5015 ATEX) Messing-Brass-Ottone (Option) 1.4308 - AISI304 (Option)
Montagebrücke	Mounting bracket	Bracket di montaggio	1.0619 Epoxy RAL9005 AISI304 (Option)
Welle	Stem	Stelo	1.4305 - AISI303
Technische Daten Box	**Technical data box**	**Dati tecnici box**	
Schutzgrad	Enclosure	Grado protezione	IP66 - EN60529
Montagebrücke Stahl	Mounting bracket steel	Bracket montaggio ferro	VDI / VDE 3845 - NAMUR
Bohrbild / Wellenhöhe	Hole-spacing / Stem	Foratura / Altezza perno	80 (130) x 30mm / 20mm (30,40,50)
Kategorie	Category	Categoria	ATEX 2GD T6
Umgebungstemperatur	Ambient temperature	Temperatura ambiente	-20 °C ... +80°C

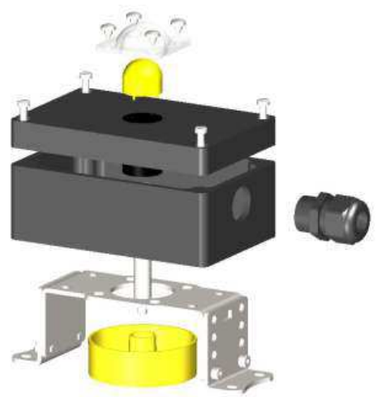

Universelle Montagebrücke / Universal mounting bracket / Bracket universale

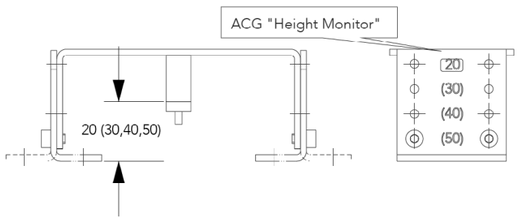

Standard

Stahl epoxy schwarz
Steel black epoxy
Ferro epossidico nero

Option

Edelstahl
Stainless steel
Acciaio inossidabile

Positionsanzeigen 3D / Position indicator 3D / Indicazione di posizione 3D

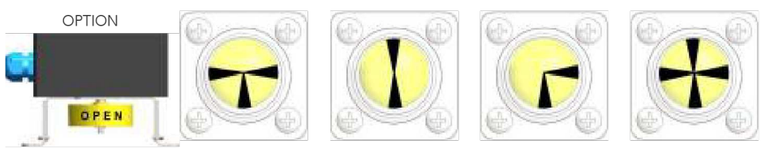

Maßzeichnung / Dimensional Drawing / Disegno dimensioni

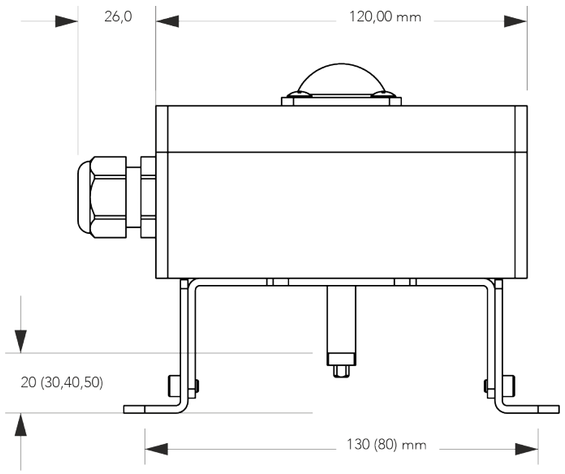

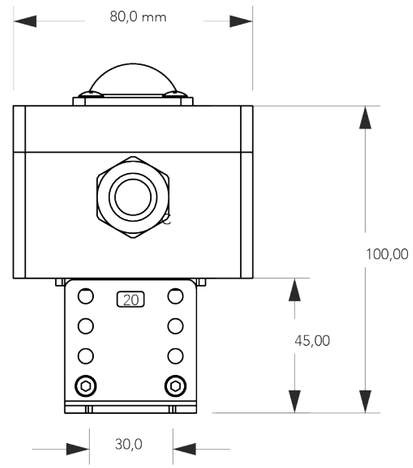

Rometec srl - www.rometec.it - Rometec srl - www.rometec.it - Rometec srl - www.rometec.it

Fon: +49 7542 93820 **Fax:** +49 7542 938210 info@acg.world **www.acg.world**

TÜVRheinland ZERTIFIZIERT www.tuv.com ID 9105041873

Rometec srl - www.rometec.it - Rometec srl - www.rometec.it - Rometec srl - www.rometec.it

Allgemeine Beschreibung

Bewährtes **Vestamid-Gehäuse** für den Einsatz in Maschinenbau, Elektrotechnik und überall dort, wo Qualität und Robustheit eine besondere Rolle spielen.

Die SVB-Gehäuseserie zeichnet sich durch eine hohe Qualität und einer hohen Schlagfestigkeit aus. Die SVB Gehäuseserie eignet sich besonders für den Einsatz als Endschalterbox. Durch die hohe Schutzart von IP66 schützen sie ihre Einbauten effektiv vor Umwelteinflüssen wie Staub und Wasser.

General description

Vestamide enclosure are well-established in machine building industry, electrotechnics and wherever quality and robustness play a special role.

The SVB-case series is characterized by high quality and high impact resistance. The SVB housing series is particularly suitable for use as a switchbox. Due to the high degree of protection of IP66 the enclosure will always protect the installations effectively against environmental influences such as dust and water.

Caratteristiche generali

Le **custodie in vestamide** sono ormai approvate per uso nell'industria meccanica, dove la qualità e la robustezza svolgono un ruolo particolare.

La serie di custodie SVB è caratterizzato da un'elevata qualità ed elevata resistenza agli urti. La serie SVB è particolarmente adatto per l'uso come box finecorsa. Dato l'elevato grado di protezione IP66 la custodia protegge efficacemente l'installazione contro agenti atmosferici quali polvere e acqua.

Technische Beschreibung:

- Schlagfestes Gehäuse aus leitfähigem Kunststoff Vestamid
- Dichtung Neoprene, Deckelschrauben aus V2A
- Standardeinfärbung in RAL 9005 schwarz
- Deckel wahlweise flach geschlossen oder mit optischer Anzeige 3D aus Polykarbonat
- Schutzart IP66 (DIN 40050 / EN 60529)

Technical description:

- Impact-resistant conductive housing in vestamide
- Neoprene gasket, cover screws made of A2
- Standard color RAL 9005 black
- Cover either flat or with 3D visual position indicator in polycarbonate
- Protection IP66 (DIN 40050 / EN 60529)

Caratteristiche tecniche:

- Custodia conduttiva di vestamide con buona resistenza agli urti
- Guarnizione in neoprene, viti acciaio inox A2
- Colorazione standard RAL 9005 nero
- Coperchio piatto oppuro con indicatore visuale di posizione 3D
- Protezione IP66 (DIN 40050 / EN 60529)

Material Liste / Material list / Lista Materiali

Beschreibung	Description	Descrizione	Material
Deckelschrauben	Cover screws	Viti coperchio	A2
Deckeldichtung	Cover sealing	Tenuta coperchio	Neoprene
Spindeldichtung	Stem sealing	Guarnizioni stelo	Viton
Gehäusedeckel	Cover enclosure	Coperchio	Vestamide RAL9005 black
Gehäuseboden	Body enclosure	Corpo involucro	Vestamide RAL9005 black
Kabelverschraubung	Cable gland	Pressacavo	PA6.6 RAL9005 (RAL5015 ATEX) Messing-Brass-Ottone (Option) 1.4308 - AISI304 (Option)
Montagebrücke	Mounting bracket	Bracket di montaggio	1.0619 Epoxy RAL9005 AISI304 (Option)
Welle	Stem	Stelo	1.4305 - AISI303
Technische Daten Box	**Technical data box**	**Dati tecnici box**	
Schutzgrad	Enclosure	Grado protezione	IP66 - EN60529
Montagebrücke Stahl	Mounting bracket steel	Bracket montaggio ferro	VDI / VDE 3845 - NAMUR
Bohrbild / Wellenhöhe	Hole-spacing / Stem	Foratura / Altezza perno	80 (130) x 30mm / 20mm (30,40,50)
Kategorie	Category	Categoria	ATEX 2GD T6
Umgebungstemperatur	Ambient temperature	Temperatura ambiente	-20°C ... +80°C

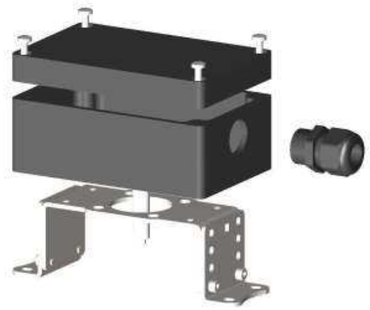

Universelle Montagebrücke / Universal mounting bracket / Bracket universale

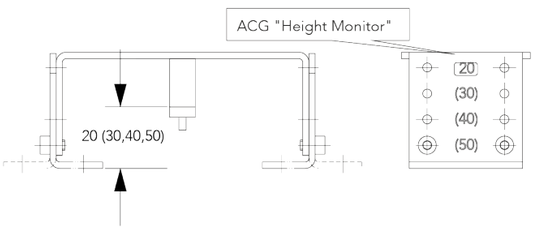

Standard

Stahl epoxy schwarz
Steel black epoxy
Ferro epossidico nero

Option

Edelstahl
Stainless steel
Acciaio inossidabile

Positionsanzeigen 3D / Position indicator 3D / Indicazione di posizione 3D

Zubehör - Optische Anzeige
Option - Visual indicator
Opzione - Indicatore visuale

Maßzeichnung / Dimensional Drawing / Disegno dimensioni

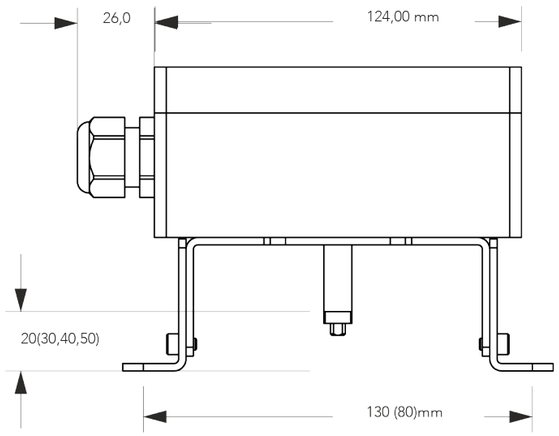

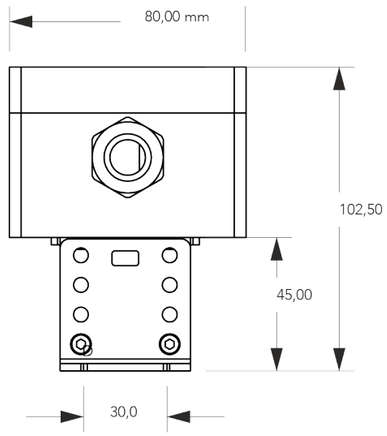

"O Rometec srl - www.rometec.it - Rometec srl - www.rometec.it - Rometec srl - www.rometec.it

Fon: +49 7542 93820 **Fax:** +49 7542 938210 info@acg.world **www.acg.world**

TÜVRheinland ZERTIFIZIERT www.tuv.com ID 9105041873

Rometec srl - www.rometec.it - Rometec srl - www.rometec.it - Rometec srl - www.rometec.it

Preisliste
Auswahl an Endschalter

Price list
Choice of switches

Lista prezzi
Scelta di finecorsa

Endschalter Nr. Switch No. Finecorsa no.	Hersteller Producer Produttore	Typ Type Tipo	Anz. Leiter No. wires No. fili	Funktion Function Funzione	Spannung Tension Tensione	Temperatur Temperature Temperatura	Zulassungen Approvals Ammissioni	Artikel-Nr. Item number Codice art.	
-11	**CROUZET** 831704 silver contacts	Mechanisch Mechanical Meccanico	3	NC / NO	24 - 240 V	-25 ... +125°C	NF-UL-cUL	SVB2M11-03-3D SVB2M11-03-0D	
-12	**CROUZET** 831709 gold contacts	Mechanisch Mechanical Meccanico	3	NC / NO	24 - 240 V	-25 ... +125°C	ATEX 3D	SVB2M12-03-3D SVB2M12-03-0D	
-14	**CROUZET** 83181 gold contacts	Mechanisch Mechanical Meccanico	3	NC / NO	24 - 240 V	-40 ... +125°C	ATEX 3D UL-cUL (on request)	SVB2M14-03-3D SVB2M14-03-0D	
-102	**ZIPPY** SM1 silver contacts	Mechanisch Mechanical Meccanico	3	NC / NO	6A 125/250VAC 24VDC	-25 ... +85°C	UL-ENEC	SVB2M102-03-3D SVB2M102-03-0D	
-31	**IFM** IS5001 = IS5075	Induktiv Inductive Induttivo	3	PNP NO	10 - 36V DC	-25 ... +80°C	cULus	SVB2I31-03-3D SVB2I31-03-0D	
-39	**IFM** IS5002	Induktiv Inductive Induttivo	2	PNP NO	10 - 36V DC	-25 ... +80°C	cULus	SVB2I39-03-3D SVB2I39-03-0D	
-32	**IFM** IS5026 = IS5076	Induktiv Inductive Induttivo	2	PNP / NPN NC / NO programmable	5 - 36 V DC	-25 ... +80°C	cULus	SVB2I32-03-3D SVB2I32-03-0D	
-33	**IFM** NS5002	Induktiv Inductive Induttivo	2	NAMUR NC	8.2V DC (EX) 7.5 - 30V DC (nEX)	-20 ... +70°C	cCSAus FM IECEx ATEX 2GD/1D	SVB2I33-03-3D-IA SVB2I33-03-0D-IA	
-324	**IFM** N7S21A	Schlitzinitiator Slot sensor A fessura	2	NAMUR NC	8.2V DC (EX) 5 - 25V DC (nEX)	-40 ... +100°C	IECEx ATEX 1GD	SVB2S324-03-3D-IA SVB2S324-03-0D-IA	
-27	**P+F** NBB2-V3-E0	Induktiv Inductive Induttivo	3	NPN NO	10 - 30V DC	-25 ... +70°C	cULus cCSAus CCC (<=36V)	SVB2I27-03-3D SVB2I27-03-0D	
-21	**P+F** NBB2-V3-E2	Induktiv Inductive Induttivo	3	PNP NO	10 - 30V DC	-25 ... +70°C	cULus cCSAus CCC (<=36V)	SVB2I21-03-3D SVB2I21-03-0D	
-285	**P+F** NBB2-V3-E3	Induktiv Inductive Induttivo	3	PNP NC	10 - 30V DC	-25 ... +70°C	cULus cCSAus CCC (<=36V)	SVB2I285-03-3D SVB2I285-03-0D	
-28	**P+F** NBB3-V3-Z4	Induktiv Inductive Induttivo	2	NO	5 - 60V DC	-25 ... +70°C	cULus cCSAus CCC	SVB2I28-03-3D SVB2I28-03-0D	
-221	**P+F** SB3,5-E2	Schlitzinitiator Slot sensor A fessura	3	PNP NO	10 - 30V DC	-25 ... +70°C	cULus cCSAus CCC (<=36V)	SVB2S221-03-3D SVB2S221-03-0D	
-226	**P+F** NJ4-12GK-N	Induktiv Inductive Induttivo	2	NAMUR NC	8,2V NAMUR	-25 ... +100°C	cCSAus FM IECEx ATEX 2GD	SVB2I226-03-3D-IA SVB2I226-03-0D-IA	
-227	**P+F** NJ2-12GK-N	Induktiv Inductive Induttivo	2	NAMUR NC	8,2V NAMUR	-25 ... +100°C	cCSAus FM IECEx ATEX 2GD	SVB2I227-03-3D-IA SVB2I227-03-0D-IA	
-290	**P+F** NCN3- F25-N4-0.14	Doppelsensor Dual sensor Sensore doppio	2 x 2	DC Dual NC	8.2V NAMUR	-25 ... +10°C	cCSAus FM IECEx ATEX 2GD	SVB2I290-03-3D SVB2I290-03-0D	

-3D:
SVB mit Deckel 3D (Standard)
SVB with cover 3D (Standard)
SVB con coperchio 3D (Standard)

-0D:
SVB mit geschlossenem Deckel
SVB with closed cover
SVB con coperchio chiuso

ACG Aut
ifm Straße
DE-88069

Rometec srl - www.rometec.it - Rometec srl - www.rometec.it - Rometec srl - www.rometec.it

Fon: +49 7542 93820 **Fax:** +49 7542 938210 info@acg.world **www.acg.world**

TÜVRheinland ZERTIFIZIERT www.tuv.com ID 9105041873

Preisliste
Zubehör

Price list
Accessories

Lista prezzi
Accessori

Die **Smart Vesta Box** kann mit vielen nützlichen Optionen und Funktionen ausgestattet werden:

The **Smart Vesta Box** can be equipped with a lot of further useful options and functions:

La **Smart Vesta Box** può essere equippagiato con tanti ulteriori opzioni e funzioni utili:

Beschreibung - Description - Descrizione		Art. No.	
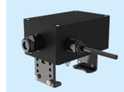	• Magnetventilanschluss in Box für 1 Spule, Kabellänge 0,38m. • Solenoid connection in box for 1 coil, cable lenght 0,38m. • Connessione elettrovalvola in box per 1 bobina, lunghezza cavo 0,38m. Come -MBH, ma aperto da un lato. Accesso libero verso il perno.	MA	
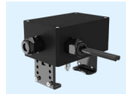	• Magnetventilanschluss in Box für 2 Spulen, Kabellängen 0,38m • Solenoid connection in box for 2 coils, cable lenghts 0,38m. • Connessione elettrovalvola in box per 2 bobine, lunghezze cavo 0,38m.	2MA	
	• M12 Steckerverbinder 3-polig, weiblich für schnelles Anschließen eines Magnetventils mit 1 Spule (monostabil). • M12 female 3 poles connector, for fast connection of a single stable solenoid valves with 1 coil. • Connettore femmina a 3 poli, per attacco rapido di una elettrovalvola monostabile con 1 bobina.	MA12-3P	
	• M12 Steckerverbinder 5-polig, weiblich für schnelles Anschließen eines Magnetventils mit 2 Spulen (bistabil). • M12 female 5 poles connector, for fast connection of a bistable solenoid valves with 2 coil. • Connettore femmina a 5 poli, per attacco rapido di una elettrovalvola bistabile con 2 bobine.	MA12-5P	
	• M12 Steckerverbinder 5-polig, männlich für schnelles Anschließen der Endschalterbox. • M12 male 5 poles connector, for fast connection of the switchbox. • Connettore maschio a 5 poli, per attacco rapido del box finecorsa.	M12-5P	
	• M12 Steckerverbinder 8-polig, männlich für schnelles Anschließen der Endschalterbox und Magnetventil mit 1 Spule (monostabil). • M12 male 5 poles connector, for fast connection of the switchbox including a single stable solenoid valves with 1 coil. • Connettore maschio a 5 poli, per attacco rapido del box finecorsa incluso 1 elettrovalvola monostabile con 1 bobina.	M12-8P	
	• 2 Kabelverschraubungen M20x1.5 • 2 cable glands M20x1.5 • 2 pressacavi M20x1.5	2KV	
	• Druckausgleichselement gegen Kondenswasserbildung • Pressure equalizing device so to avoid condense water inside box • Membrana per l'equilibrio di pressione contro condensa d'aqua.	DAE	

Rometec srl - www.rometec.it - Rometec srl - www.rometec.it - Rometec srl - www.rometec.it

Fon: +49 7542 93820 **Fax:** +49 7542 938210 info@acg.world **www.acg.world**

TÜVRheinland ZERTIFIZIERT www.tuv.com ID 9105041873

Rometec srl - www.rometec.it - Rometec srl - www.rometec.it - Rometec srl - www.rometec.it

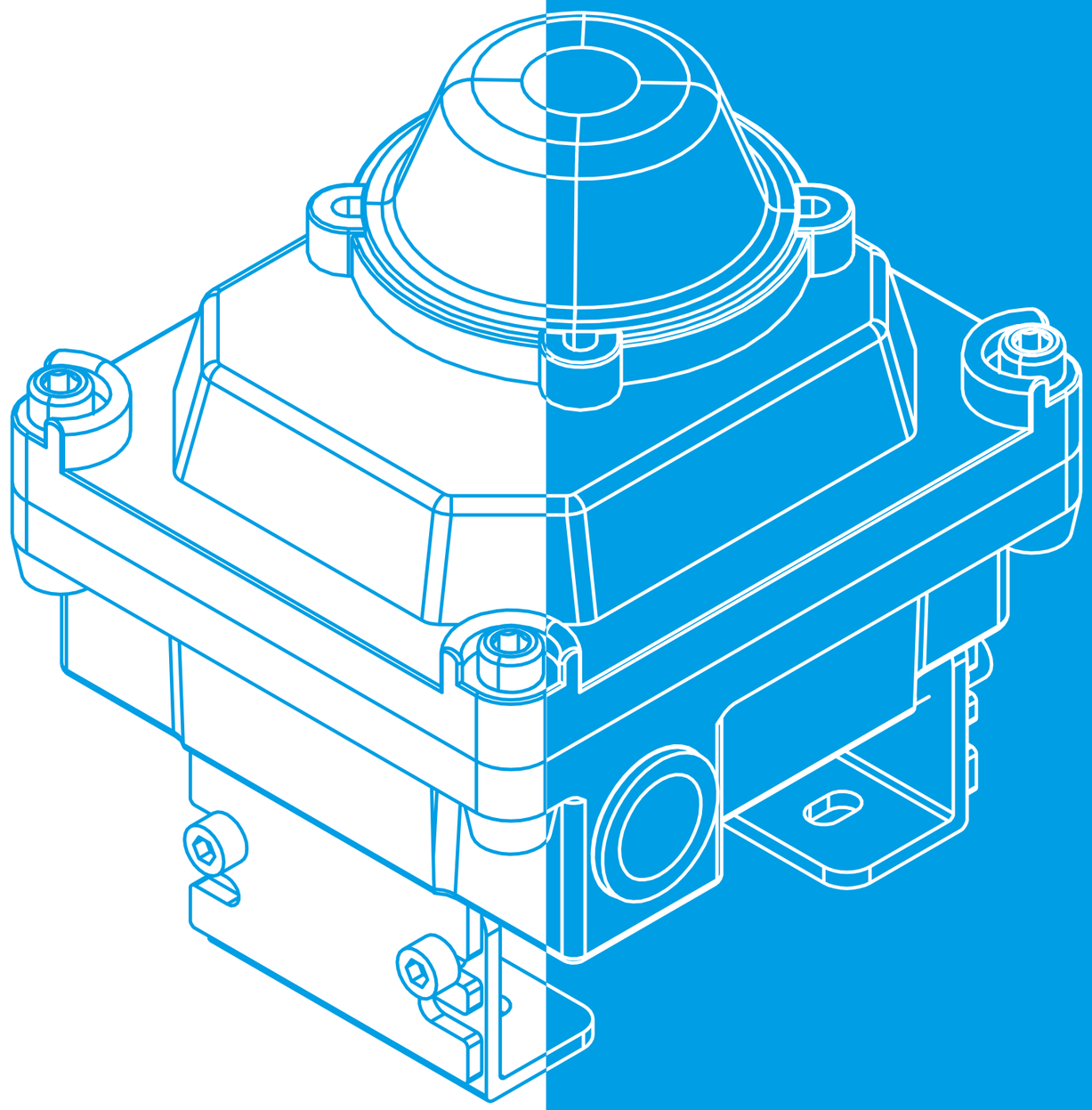

ENDSCHALTERBOXEN

Rometec srl - www.rometec.it - Rometec srl - www.rometec.it - Rometec srl - www.rometec.it

Rometec srl - www.rometec.it - Rometec srl - www.rometec.it - Rometec srl - www.rometec.it

Allgemeine Beschreibung

Bewährtes **Edelstahl-Gehäuse** für den Einsatz in Chemie, Pharma, Schiffsbau, Offshore und Onshore Anwendungen und überall dort, wo Qualität und Robustheit eine besondere Rolle spielen.

Die SSB-Gehäuseserie zeichnet sich durch eine hohe Qualität und einer hohen Schlagfestigkeit aus. Die SSB Gehäuseserie eignet sich besonders für den Einsatz als Endschalterbox. Durch die hohe Schutzart von IP66 schützen sie ihre Einbauten effektiv vor Umwelteinflüssen wie Staub und Wasser und das sowohl bei hohen als auch niedrigen Temperaturen.

General description

Stainless steel enclosure are well-established in chemical, pharmaceutical, shipbuilding, offshore and onshore industries and wherever quality and robustness play a special role.

The SSB-case series is characterized by high quality and high impact resistance. The SSB housing series is particularly suitable for use as a switchbox. Due to the high degree of protection of IP66 the enclosure will always protect the installations effectively against environmental influences such as dust and water both at low and high temperatures.

Caratteristiche generali

Le **custodie in acciaio inossidabile** sono ormai approvate per uso nell'industria chimica, farmaceutica, navale, offshore e onshore e dove la qualità e la robustezza svolgono un ruolo particolare.

La serie di custodie SSB è caratterizzato da un'elevata qualità ed elevata resistenza agli urti. La serie SSB è particolarmente adatto per l'uso come box finecorsa. Dato l'elevato grado di protezione IP66 la custodia protegge efficacemente l'installazione contro agenti atmosferici quali polvere e acqua sia a basse che ad alte temperature.

Technische Beschreibung:

- Korrosionsbeständiges Gehäuse aus Edelstahl 1.4408 oder 1.4308
- Dichtung Silikon, Deckelschrauben aus V2A
- Mit Optischer Anzeige 3D OPEN-CLOSE oder für 3-Wege Kugelhähne mit T-, L-, oder I-Bohrung
- Schutzart IP66 (DIN 40050 / EN 60529)

Technical description:

- Impact-resistant die cast housing in aluminium AISI12
- Silicone gasket, cover screws mode of A2
- With 3D visual position indicator OPEN-CLOSE or for 3-ways ball valves with T-, L- or I-bore
- Protection IP66 (DIN 40050 / EN 60529)

Caratteristiche tecniche:

- Custodia pressofusa in alluminio AISI12 con buona resistenza agli urti
- Guarnizione in silicone, viti acciaio inox A2
- Con indicatore visuale di posizione 3D OPEN-CLOSE o per valvole sfera T-L-I
- Protezione IP66 (DIN 40050 / EN 60529)

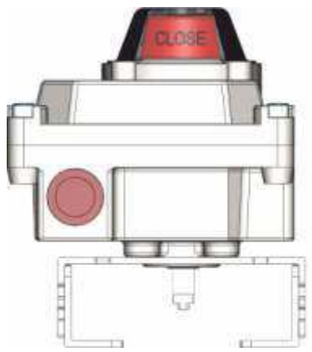

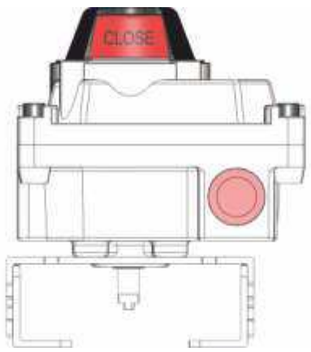

Material Liste / Material list / Lista Materiali

Beschreibung	Description	Descrizione	Material
Deckel Anzeige	Indicator cover	Coperchio indicatore	PC
Optische Anzeige	Visual indicator	Indicatore visuale	ABS
Deckelschrauben	Cover screws	Viti coperchio	A2
Deckeldichtung	Cover sealing	Tenuta coperchio	Silikon - Silicone
Spindeldichtung	Stem sealing	Guarnizioni stelo	Silikon - Silicone
Gehäusedeckel	Cover enclosure	Coperchio	AISI304 / AISI316
Gehäuseboden	Body enclosure	Corpo involucro	AISI304 / AISI316
Kabelverschraubung	Cable gland	Pressacavo	PA6.6 RAL9005 (RAL5015 ATEX) Messing-Brass-Ottone (Option) 1.4308 - AISI304 (Option)
Montagebrücke	Mounting bracket	Bracket di montaggio	1.0619 Epoxy RAL9005 AISI304 / AISI316 (Option)
Welle	Stem	Stelo	1.4408 - AISI316
Technische Daten Box	**Technical data box**	**Dati tecnici box**	
Schutzgrad	Enclosure	Grado protezione	IP66 - EN60529
Montagebrücke Stahl	Mounting bracket steel	Bracket montaggio ferro	VDI / VDE 3845 - NAMUR
Bohrbild / Wellenhöhe	Hole-spacing / Stem	Foratura / Altezza perno	80 (130) x 30mm / 20mm (30)
Kategorie	Category	Categoria	ATEX 2GD T6
Umgebungstemperatur	Ambient temperature	Temperatura ambiente	-20 (-50)°C ... +80(150)°C

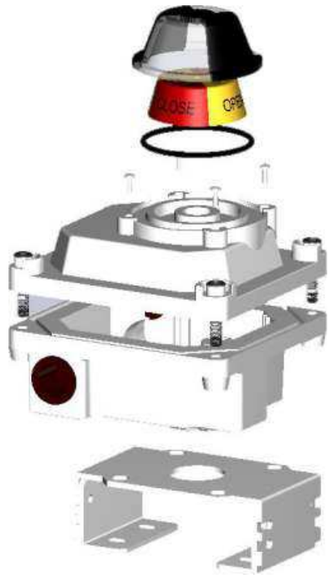

Universelle Montagebrücke / Universal mounting bracket / Bracket universale

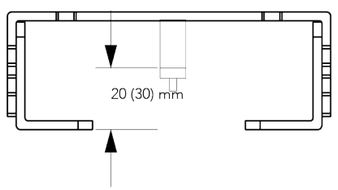

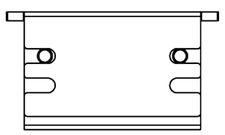

Standard

edelstahl
stainless steel
acciaio inossidabile

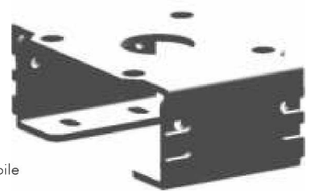

Maßzeichnung / Dimensional Drawing / Disegno dimensioni

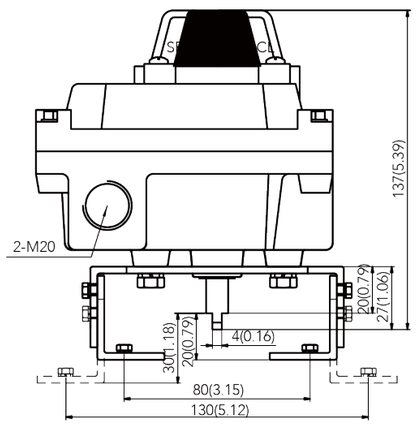

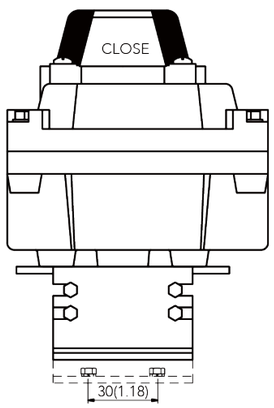

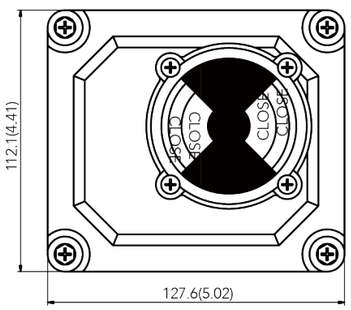

Positionsanzeigen 3D / Position indicator 3D / Indicazione di posizione 3D

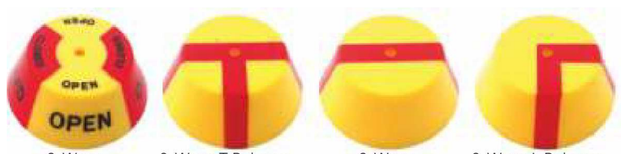

Rometec srl - www.rometec.it - Rometec srl - www.rometec.it - Rometec srl - www.rometec.it

Fon: +49 7542 93820 **Fax:** +49 7542 938210 info@acg.world **www.acg.world**

TÜVRheinland ZERTIFIZIERT www.tuv.com ID 9105041873

Rometec srl - www.rometec.it - Rometec srl - www.rometec.it - Rometec srl - www.rometec.it

Preisliste
Auswahl an Endschalter

Price list
Choice of switches

Lista prezzi
Scelta di finecorsa

Endschalter Nr. Switch No. Finecorsa no.	Hersteller Producer Produttore	Typ Type Tipo	Anz. Leiter No. wires No. fili	Funktion Function Funzione	Spannung Tension Tensione	Temperatur Temperature Temperatura	Zulassungen Approvals Ammissioni	Artikel-Nr. Item number Codice art.	
-04	**Honeywell** ZM50 silver contacts	Mechanisch Mechanical Meccanico	3	NC / NO SPDT	15A 125-250V AC	-20 ... +85°C	ENEC-UL-cUL	SSB2M04-03E-3D-D	
-03	**Honeywell** ZM10 gold contacts	Mechanisch Mechanical Meccanico	3	NC / NO SPDT	0.1A 125-250V AC	-20 ... +85°C	ENEC-UL-cUL ATEX II 3D	SSB2M03-03E-3D-D	
-31	**IFM** IS5001 = IS5075	Induktiv Inductive Induttivo	3	PNP NO	10 - 36V DC	-25 ... +80°C	cULus	SSB2I31-03E-3D-D	
-39	**IFM** IS5002	Induktiv Inductive Induttivo	2	PNP NO	10 - 36V DC	-25 ... +80°C	cULus	SSB2I39-03E-3D-D	
-32	**IFM** IS5026 = IS5076	Induktiv Inductive Induttivo	2	PNP / NPN NC / NO programmable	5 - 36 V DC	-25 ... +80°C	cULus	SSB2I32-03E-3D-D	
-33	**IFM** NS5002	Induktiv Inductive Induttivo	2	NAMUR NC	8.2V DC (EX) 7.5 - 30V DC (nEX)	-20 ... +70°C	cCSAus FM IECEx ATEX 2GD	SSB2I33-03E-3D-IA	
-21	**P+F** NBB2-V3-E2	Induktiv Inductive Induttivo	3	PNP NO	10 - 30V DC	-25 ... +70°C	cULus cCSAus CCC (<=36V)	SSB2I21-03E-3D-D	
-251	**P+F** NBB2-V3-E2-3G-3D	Induktiv Inductive Induttivo	3	PNP NO	10 - 30V DC	-25 ... +70°C	ATEX 3GD cULus-cCSAus	SSB2I251-03E-3D-D	
-285	**P+F** NBB2-V3-E3	Induktiv Inductive Induttivo	3	PNP NC	10 - 30V DC	-25 ... +70°C	cULus cCSAus CCC (<=36V)	SSB2I285-03E-3D-D	
-241	**P+F** NBB2-V3-E3-3G-3D	Induktiv Inductive Induttivo	3	PNP NC	10 - 30V DC	-25 ... +70°C	ATEX 3GD cULus-cCSAus	SSB2I241-03E-3D-D	
-28	**P+F** NBB3-V3-Z4	Induktiv Inductive Induttivo	2	NO	5 - 60V DC	-25 ... +70°C	cULus cCSAus CCC	SSB2I28-03E-3D-D	
-22	**P+F** NCB2-V3-N0	Induktiv Inductive Induttivo	2	NAMUR NC	8.0V DC	-25 ... +100°C	ATEX 2GD cULus-cCSAus	SSB2I22-03E-3D-IA	

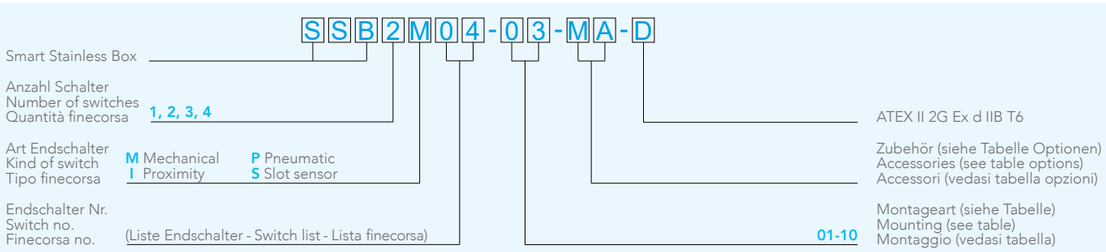

ACG Auto
ifm Straße
DE-88069
Fon: +49 7542 93820 Fax: +49 7542 938210 info@acg.world www.acg.world

TÜVRheinland ZERTIFIZIERT www.tuv.com ID 9105041873

Rometec srl - www.rometec.it - Rometec srl - www.rometec.it - Rometec srl - www.rometec.it

Preisliste
Zubehör

Die **Smart Stainless Box** kann mit vielen nützlichen Optionen und Funktionen ausgestattet werden:

Price list
Accessories

The **Smart Stainless Box** can be equipped with a lot of further useful options and functions:

Lista prezzi
Accessori

La **Smart Stainless Box** può essere equippagiato con tanti ulteriori opzioni e funzioni utili:

Beschreibung - Description - Descrizione		Art. No.	
	• Magnetventilanschluss in Box für 1 Spule, Kabellänge 0,38m. • Solenoid connection in box for 1 coil, cable lenght 0,38m. • Connessione elettrovalvola in box per 1 bobina, lunghezza cavo 0,38m. Come -MBH, ma aperto da un lato. Accesso libero verso il perno.	-MA	
	• Magnetventilanschluss in Box für 2 Spulen, Kabellängen 0,38m • Solenoid connection in box for 2 coils, cable lenghts 0,38m. • Connessione elettrovalvola in box per 2 bobine, lunghezze cavo 0,38m.	-2MA	
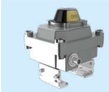	• M12 Steckerverbinder 3-polig, weiblich für schnelles Anschließen eines Magnetventils mit 1 Spule (monostabil). • M12 female 3 poles connector, for fast connection of a single stable solenoid valves with 1 coil. • Connettore femmina a 3 poli, per attacco rapido di una elettrovalvola monostabile con 1 bobina.	-MA12-3P	
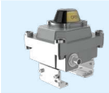	• M12 Steckerverbinder 5-polig, weiblich für schnelles Anschließen eines Magnetventils mit 2 Spulen (bistabil). • M12 female 5 poles connector, for fast connection of a bistable solenoid valves with 2 coil. • Connettore femmina a 5 poli, per attacco rapido di una elettrovalvola bistabile con 2 bobine.	-MA12-5P	
	• M12 Steckerverbinder 5-polig, männlich für schnelles Anschließen der Endschalterbox. • M12 male 5 poles connector, for fast connection of the switchbox. • Connettore maschio a 5 poli, per attacco rapido del box finecorsa.	-M12-5P	
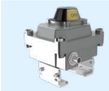	• M12 Steckerverbinder 8-polig, männlich für schnelles Anschließen der Endschalterbox und Magnetventil mit 1 Spule (monostabil). • M12 male 5 poles connector, for fast connection of the switchbox including a single stable solenoid valves with 1 coil. • Connettore maschio a 5 poli, per attacco rapido del box finecorsa incluso 1 elettrovalvola monostabile con 1 bobina.	M12-8P	
	• 2 Kabelverschraubungen M20x1.5 • 2 cable glands M20x1.5 • 2 pressacavi M20x1.5	-2KV	
	• Druckausgleichselement gegen Kondenswasserbildung • Pressure equalizing device so to avoid condense water inside box • Membrana per l'equilibrio di pressione contro condensa d'aqua.	-DAE	

Fon: +49 7542 93820 Fax: +49 7542 938210 info@acg.world www.acg.world

TÜVRheinland ZERTIFIZIERT www.tuv.com ID 9105041873