Rometec srl - www.rometec.it - Rometec srl - www.rometec.it - Rometec srl - www.rometec.it



## Allgemeine Beschreibung
Montagebrücken

- Montagebrücken nach DIN EN 15081 und ISO5211-DIN337
- Material Stahl verzinkt oder Edelstahl 1.4301
- Für den Aufbau von pneumatischen oder elektrischen Antrieben auf Armaturen
- Oberflächen geplant
- Toleranzen nach NAMUR Juli 1985
- Kanten entgratet
- Sehr wettbewerbsfähiges Produkt (Bitte fragen Sie uns an)

## General description
Mounting bracket

- Mounting bracket according to DIN EN 15081 and ISO5211-DIN337
- Material zinc-coated or stainless steel AISI304
- For mounting of pneumatic and electric actuators according to a.m. standards
- Surfaces planned
- Tolerances according to NAMUR July 1985
- Edges broken
- Very competitive product (please contact us for an offer)

## Caratteristiche generali
Bracket di montaggio

- Bracket di montaggio secondo DIN EN 15081 e ISO5211-DIN337
- Materiale acciaio zincato o acciaio inox AISI304
- Per montaggio di attuatori pneumatici ed elettrici su valvole
- Superficie lavorata e pianificata
- Toleranze secondo NAMUR luglio 1985
- Bordi smussati
- Prodotto molto competitivo (Vi preghiamo contattarci per un'offerta)

## Definition

Die Montagebrücke, auch Laterne oder Konsole genannt, ist das Bindeglied zwischen Armatur und Stellantrieb. In Verbindung mit entsprechenden Adaptern oder Kupplungen gewährleistet sie eine fluchtende und damit verlustfreie Kraftübertragung.

ACG Konsolen bieten standardisierte Anschlussbilder nach DIN EN 15081-ISO5211-DIN3337 und ermöglichen somit eine einfache und schnelle Verbindung von Einheiten verschiedener Hersteller.

## Definition

The mounting bracket or so called mounting bridge is the connection between actuator and valve. Combined with the respective adaptors or so called coupling it ensures a in-line and loss-free power trasmission.

The ACG mounting brackets offer standardized patterns according to DIN EN 15081-ISO5211-DIN3337 and an easy and fast connection of units of different manufacturers.

## Definizione

Il bracket di montaggio è l'anello di conguinzione tra attuatore e valvola. In combinazione con il giunto e/o adattatore rispettivo assicura una trasmissione in perfetto allineamento e senza perdite di forza.

I bracket di montaggio ACG offrono interfaccie standardizzate secondo DIN EN UNI 15081-ISO5211-DIN EN UNI 3337 ed una connessione facile e rapida di unità di produttori differenti.

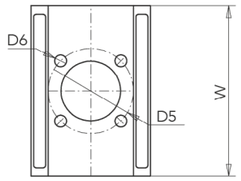

Stahl verzinkt
Zinc-coated steel
Acciaio zincato

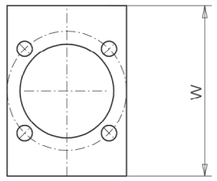


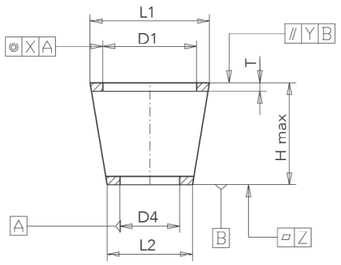


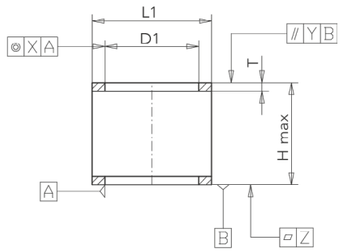


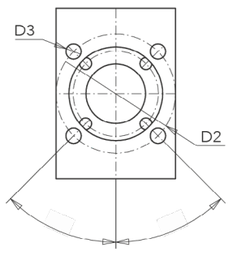


F03 - F16

Konsole mit **ungleichen** Anschlüssen
Bracket with **different** pattern / interface
Bracket con interfaccie **differenti**

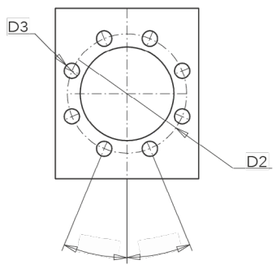


F25 - F30

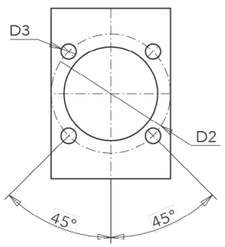


F03 - F16

Konsole mit **gleichen** Anschlüssen
Bracket with **equal** pattern / interface
Bracket con interfaccie **uguali**

## Preisliste
Montagebrücken MBNS

## Price list
Mounting bracket MBNS

## Listino prezzi
Bracket di montaggio MBNS

| FL. 1 | FL. 2 | L1 | L2 | W x H x T | d1 | d2 | d3 | d4 | d5 | d6 | X | Y | Z | Art. Stahl - Steel - Acciaio |
|---|---|---|---|---|---|---|---|---|---|---|---|---|---|---|
| F03 | F03 | 35 | 35 | 80 x 50 x 4 | 25H8 | 36 | 5,5 | 25H8 | 36 | 5,5 | 0,1 | 0,1 | 0,1 | MBNS0303 |
| F04 | F03 | 42 | 35 | 80 x 50 x 4 | 30H8 | 42 | 5,5 | 25H8 | 36 | 5,35 | 0,1 | 0,1 | 0,1 | MBNS0403 |
| F04 | F04 | 42 | 42 | 80 x 50 x 4 | 30H8 | 42 | 5,5 | 30H8 | 42 | 5,35 | 0,1 | 0,1 | 0,1 | MBNS0404 |
| F05 | F03 | 50 | 35 | 100 x 60 x 5 | 35H8 | 50 | 6,5 | 25H8 | 36 | 5,5 | 0,1 | 0,1 | 0,1 | MBNS0503 |
| F05 | F04 | 50 | 42 | 100 x 60 x 5 | 35H8 | 50 | 6,5 | 30H8 | 42 | 5,5 | 0,1 | 0,1 | 0,1 | MBNS0504 |
| F05 | F05 | 50 | 50 | 100 x 60 x 5 | 35H8 | 50 | 6,5 | 35H8 | 50 | 6,5 | 0,1 | 0,1 | 0,1 | MBNS0505 |
| F07 | F03 | 70 | 50 | 100 x 60 x 5 | 55H8 | 70 | 9 | 25H8 | 36 | 5,5 | 0,1 | 0,1 | 0,1 | MBNS0703 |
| F07 | F04 | 70 | 42 | 100 x 60 x 5 | 55H8 | 70 | 9 | 30H8 | 42 | 5,35 | 0,1 | 0,1 | 0,1 | MBNS0704 |
| F07 | F05 | 70 | 50 | 100 x 60 x 5 | 55H8 | 70 | 9 | 35H8 | 50 | 6,5 | 0,1 | 0,1 | 0,1 | MBNS0705 |
| F07 | F07 | 70 | 70 | 100 x 60 x 5 | 55H8 | 70 | 9 | 55H8 | 70 | 9 | 0,1 | 0,1 | 0,1 | MBNS0707 |
| F10 | F04 | 90 | 42 | 120 x 80 x 5 | 70H8 | 102 | 11 | 30H8 | 42 | 5,5 | 0,2 | 0,2 | 0,2 | MBNS1004 |
| F10 | F05 | 90 | 50 | 120 x 80 x 5 | 70H8 | 102 | 11 | 35H8 | 50 | 6,5 | 0,2 | 0,2 | 0,2 | MBNS1005 |
| F10 | F07 | 90 | 70 | 120 x 80 x 5 | 70H8 | 102 | 11 | 55H8 | 70 | 9 | 0,2 | 0,2 | 0,2 | MBNS1007 |
| F10 | F10 | 90 | 90 | 120 x 80 x 5 | 70H8 | 102 | 11 | 70H8 | 102 | 11 | 0,2 | 0,2 | 0,2 | MBNS1010 |
| F12 | F05 | 110 | 70 | 160 x 80 x 6 | 85H8 | 125 | 13 | 35H8 | 50 | 6,5 | 0,2 | 0,2 | 0,2 | MBNS1205 |
| F12 | F07 | 110 | 70 | 160 x 80 x 6 | 85H8 | 125 | 13 | 55H8 | 70 | 9 | 0,2 | 0,2 | 0,2 | MBNS1207 |
| F12 | F10 | 110 | 90 | 160 x 80 x 6 | 85H8 | 125 | 13 | 70H8 | 102 | 11 | 0,2 | 0,2 | 0,2 | MBNS1210 |
| F12 | F12 | 110 | 110 | 160 x 80 x 6 | 85H8 | 125 | 13 | 85H8 | 125 | 13 | 0,2 | 0,2 | 0,2 | MBNS1212 |
| F14 | F07 | 135 | 90 | 160 x 80 x 6 | 100H8 | 140 | 17 | 55H8 | 70 | 9 | 0,2 | 0,25 | 0,25 | MBNS1407 |
| F14 | F10 | 135 | 90 | 160 x 80 x 6 | 100H8 | 140 | 17 | 70H8 | 102 | 11 | 0,2 | 0,25 | 0,25 | MBNS1410 |
| F14 | F12 | 135 | 135 | 160 x 80 x 6 | 100H8 | 140 | 17 | 85H8 | 125 | 13 | 0,2 | 0,25 | 0,25 | MBNS1412 |
| F14 | F14 | 135 | 135 | 160 x 80 x 6 | 100H8 | 140 | 17 | 100H8 | 140 | 17 | 0,2 | 0,25 | 0,25 | MBNS1414 |
| F16 | F10 | 160 | 110 | 200 x 100 x 6 | 130H8 | 165 | 21 | 70H8 | 102 | 11 | 0,3 | 0,25 | 0,25 | MBNS1610 |
| F16 | F12 | 160 | 110 | 220 x 100 x 6 | 130H8 | 165 | 21 | 85H8 | 125 | 13 | 0,3 | 0,25 | 0,25 | MBNS1612 |
| F16 | F14 | 160 | 160 | 200 x 100 x 6 | 130H8 | 165 | 21 | 100H8 | 140 | 17 | 0,3 | 0,25 | 0,25 | MBNS1614 |
| F16 | F16 | 160 | 160 | 200 x 100 x 6 | 130H8 | 165 | 21 | 130H8 | 165 | 21 | 0,3 | 0,25 | 0,25 | MBNS1616 |
| F25 | F12 | 270 | 110 | 400 x 200 x 10 | 200H8 | 254 | 17 | 85H8 | 125 | 13 | 0,4 | 0,4 | 0,6 | MBNS2512 |
| F25 | F14 | 270 | 135 | 400 x 200 x 10 | 200H8 | 254 | 17 | 100H8 | 140 | 17 | 0,4 | 0,4 | 0,6 | MBNS2514 |
| F25 | F16 | 270 | 200 | 400 x 200 x 10 | 200H8 | 254 | 17 | 130H8 | 165 | 21 | 0,4 | 0,4 | 0,6 | MBNS2516 |
| F25 | F25 | 270 | 270 | 400 x 200 x 10 | 200H8 | 254 | 17 | 200H8 | 254 | 17 | 0,4 | 0,4 | 0,6 | MBNS2525 |
| F30 | F14 | 320 | 135 | 400 x 200 x 10 | 230H8 | 298 | 21 | 100H8 | 140 | 17 | 0,4 | 0,4 | 0,6 | MBNS3014 |
| F30 | F16 | 320 | 160 | 400 x 200 x 10 | 230H8 | 298 | 21 | 130H8 | 165 | 21 | 0,4 | 0,4 | 0,6 | MBNS3016 |
| F30 | F25 | 320 | 270 | 400 x 200 x 10 | 230H8 | 298 | 21 | 200H8 | 254 | 17 | 0,4 | 0,4 | 0,6 | MBNS3025 |
| F30 | F30 | 320 | 320 | 400 x 200 x 10 | 230H8 | 298 | 21 | 230H8 | 298 | 21 | 0,4 | 0,4 | 0,6 | MBNS3030 |

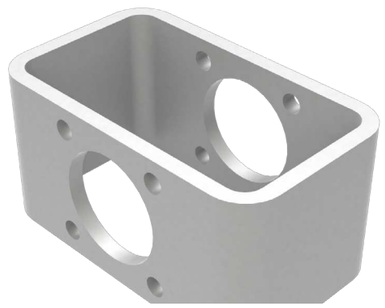

Rometec srl - www.rometec.it - Rometec srl - www.rometec.it - Rometec srl - www.rometec.it

Rometec srl - www.rometec.it - Rometec srl - www.rometec.it - Rometec srl - www.rometec.it



### Allgemeine Beschreibung
Montagebrücken

- Montagebrücken nach DIN EN 15081 und ISO5211-DIN337
- Material Stahl verzinkt oder Edelstahl 1.4301
- Für den Aufbau von pneumatischen oder elektrischen Antrieben auf Armaturen
- Oberflächen geplant
- Toleranzen nach NAMUR Juli 1985
- Kanten entgratet
- Sehr wettbewerbsfähiges Produkt (Bitte fragen Sie uns an)

### General description
Mounting bracket

- Mounting bracket according to DIN EN 15081 and ISO5211-DIN337
- Material zinc-coated or stainless steel AISI304
- For mounting of pneumatic and electric actuators according to a.m. standards
- Surfaces planned
- Tolerances according to NAMUR July 1985
- Edges broken
- Very competitive product (please contact us for an offer)

### Caratteristiche generali
Bracket di montaggio

- Bracket di montaggio secondo DIN EN 15081 e ISO5211-DIN337
- Materiale acciaio zincato o acciaio inox AISI304
- Per montaggio di attuatori pneumatici ed elettrici su valvole
- Superficie lavorata e pianificata
- Toleranze secondo NAMUR luglio 1985
- Bordi smussati
- Prodotto molto competitivo (Vi preghiamo contattarci per un'offerta)

### Definition

Die Montagebrücke, auch Laterne oder Konsole genannt, ist das Bindeglied zwischen Armatur und Stellantrieb. In Verbindung mit entsprechenden Adaptern oder Kupplungen gewährleistet sie eine fluchtende und damit verlustfreie Kraftübertragung.

ACG Konsolen bieten standardisierte Anschlussbilder nach DIN EN 15081-ISO5211-DIN3337 und ermöglichen somit eine einfache und schnelle Verbindung von Einheiten verschiedener Hersteller.

### Definition

The mounting bracket or so called mounting bridge is the connection between actuator and valve. Combined with the respective adaptors or so called coupling it ensures a in-line and loss-free power trasmission.

The ACG mounting brackets offer standardized patterns according to DIN EN 15081-ISO5211-DIN3337 and an easy and fast connection of units of different manufacturers.

### Definizione

Il bracket di montaggio è l'anello di conguinzione tra attuatore e valvola. In combinazione con il giunto e/o adattatore rispettivo assicura una trasmissione in perfetto allineamento e senza perdite di forza.

I bracket di montaggio ACG offrono interfaccie standardizzate secondo DIN EN UNI 15081-ISO5211-DIN EN UNI 3337 ed una connessione facile e rapida di unità di produttori differenti.

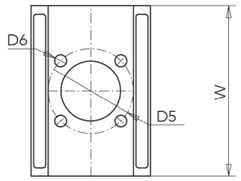

Edelstahl
Stainless steel
Acciaio inox

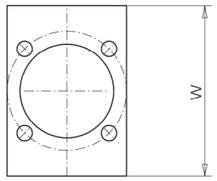


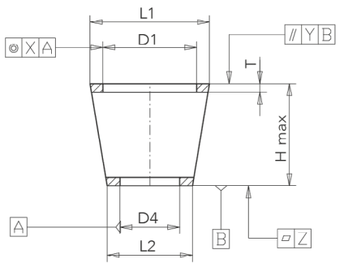


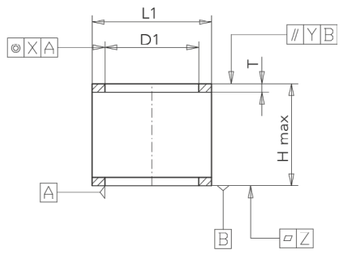


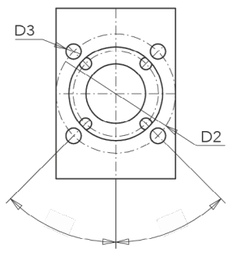


F03 - F16

Konsole mit **ungleichen** Anschlüssen
Bracket with **different** pattern / interface
Bracket con interfaccie **differenti**

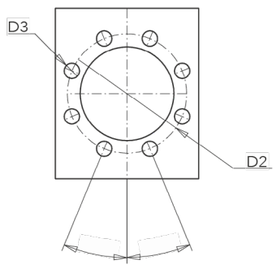


F25 - F30

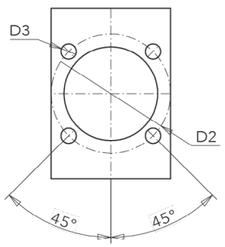


F03 - F16

Konsole mit **gleichen** Anschlüssen
Bracket with **equal** pattern / interface
Bracket con interfaccie **uguali**

### Preisliste
Montagebrücken MBNE

### Price list
Mounting bracket MBNE

### Listino prezzi
Bracket di montaggio MBNE

| FL. 1 | FL. 2 | L1 | L2 | W x H x T | d1 | d2 | d3 | d4 | d5 | d6 | X | Y | Z | Art. Stahl - Steel - Acciaio |
|---|---|---|---|---|---|---|---|---|---|---|---|---|---|---|
| F03 | F03 | 35 | 35 | 80 x 50 x 4 | 25H8 | 36 | 5,5 | 25H8 | 36 | 5,5 | 0,1 | 0,1 | 0,1 | MBNE0303 |
| F04 | F03 | 42 | 35 | 80 x 50 x 4 | 30H8 | 42 | 5,5 | 25H8 | 36 | 5,35 | 0,1 | 0,1 | 0,1 | MBNE0403 |
| F04 | F04 | 42 | 42 | 80 x 50 x 4 | 30H8 | 42 | 5,5 | 30H8 | 42 | 5,35 | 0,1 | 0,1 | 0,1 | MBNE0404 |
| F05 | F03 | 50 | 35 | 100 x 60 x 5 | 35H8 | 50 | 6,5 | 25H8 | 36 | 5,5 | 0,1 | 0,1 | 0,1 | MBNE0503 |
| F05 | F04 | 50 | 42 | 100 x 60 x 5 | 35H8 | 50 | 6,5 | 30H8 | 42 | 5,5 | 0,1 | 0,1 | 0,1 | MBNE0504 |
| F05 | F05 | 50 | 50 | 100 x 60 x 5 | 35H8 | 50 | 6,5 | 35H8 | 50 | 6,5 | 0,1 | 0,1 | 0,1 | MBNE0505 |
| F07 | F03 | 70 | 50 | 100 x 60 x 5 | 55H8 | 70 | 9 | 25H8 | 36 | 5,5 | 0,1 | 0,1 | 0,1 | MBNE0703 |
| F07 | F04 | 70 | 42 | 100 x 60 x 5 | 55H8 | 70 | 9 | 30H8 | 42 | 5,35 | 0,1 | 0,1 | 0,1 | MBNE0704 |
| F07 | F05 | 70 | 50 | 100 x 60 x 5 | 55H8 | 70 | 9 | 35H8 | 50 | 6,5 | 0,1 | 0,1 | 0,1 | MBNE0705 |
| F07 | F07 | 70 | 70 | 100 x 60 x 5 | 55H8 | 70 | 9 | 55H8 | 70 | 9 | 0,1 | 0,1 | 0,1 | MBNE0707 |
| F10 | F04 | 90 | 42 | 120 x 80 x 5 | 70H8 | 102 | 11 | 30H8 | 42 | 5,5 | 0,2 | 0,2 | 0,2 | MBNE1004 |
| F10 | F05 | 90 | 50 | 120 x 80 x 5 | 70H8 | 102 | 11 | 35H8 | 50 | 6,5 | 0,2 | 0,2 | 0,2 | MBNE1005 |
| F10 | F07 | 90 | 70 | 120 x 80 x 5 | 70H8 | 102 | 11 | 55H8 | 70 | 9 | 0,2 | 0,2 | 0,2 | MBNE1007 |
| F10 | F10 | 90 | 90 | 120 x 80 x 5 | 70H8 | 102 | 11 | 70H8 | 102 | 11 | 0,2 | 0,2 | 0,2 | MBNE1010 |
| F12 | F05 | 110 | 70 | 160 x 80 x 6 | 85H8 | 125 | 13 | 35H8 | 50 | 6,5 | 0,2 | 0,2 | 0,2 | MBNE1205 |
| F12 | F07 | 110 | 70 | 160 x 80 x 6 | 85H8 | 125 | 13 | 55H8 | 70 | 9 | 0,2 | 0,2 | 0,2 | MBNE1207 |
| F12 | F10 | 110 | 90 | 160 x 80 x 6 | 85H8 | 125 | 13 | 70H8 | 102 | 11 | 0,2 | 0,2 | 0,2 | MBNE1210 |
| F12 | F12 | 110 | 110 | 160 x 80 x 6 | 85H8 | 125 | 13 | 85H8 | 125 | 13 | 0,2 | 0,2 | 0,2 | MBNE1212 |
| F14 | F07 | 135 | 90 | 160 x 80 x 6 | 100H8 | 140 | 17 | 55H8 | 70 | 9 | 0,2 | 0,25 | 0,25 | MBNE1407 |
| F14 | F10 | 135 | 90 | 160 x 80 x 6 | 100H8 | 140 | 17 | 70H8 | 102 | 11 | 0,2 | 0,25 | 0,25 | MBNE1410 |
| F14 | F12 | 135 | 135 | 160 x 80 x 6 | 100H8 | 140 | 17 | 85H8 | 125 | 13 | 0,2 | 0,25 | 0,25 | MBNE1412 |
| F14 | F14 | 135 | 135 | 160 x 80 x 6 | 100H8 | 140 | 17 | 100H8 | 140 | 17 | 0,2 | 0,25 | 0,25 | MBNE1414 |
| F16 | F10 | 160 | 110 | 200 x 100 x 6 | 130H8 | 165 | 21 | 70H8 | 102 | 11 | 0,3 | 0,25 | 0,25 | MBNE1610 |
| F16 | F12 | 160 | 110 | 220 x 100 x 6 | 130H8 | 165 | 21 | 85H8 | 125 | 13 | 0,3 | 0,25 | 0,25 | MBNE1612 |
| F16 | F14 | 160 | 160 | 200 x 100 x 6 | 130H8 | 165 | 21 | 100H8 | 140 | 17 | 0,3 | 0,25 | 0,25 | MBNE1614 |
| F16 | F16 | 160 | 160 | 200 x 100 x 6 | 130H8 | 165 | 21 | 130H8 | 165 | 21 | 0,3 | 0,25 | 0,25 | MBNE1616 |
| F25 | F12 | 270 | 110 | 400 x 200 x 10 | 200H8 | 254 | 17 | 85H8 | 125 | 13 | 0,4 | 0,4 | 0,6 | MBNE2512 |
| F25 | F14 | 270 | 135 | 400 x 200 x 10 | 200H8 | 254 | 17 | 100H8 | 140 | 17 | 0,4 | 0,4 | 0,6 | MBNE2514 |
| F25 | F16 | 270 | 200 | 400 x 200 x 10 | 200H8 | 254 | 17 | 130H8 | 165 | 21 | 0,4 | 0,4 | 0,6 | MBNE2516 |
| F25 | F25 | 270 | 270 | 400 x 200 x 10 | 200H8 | 254 | 17 | 200H8 | 254 | 17 | 0,4 | 0,4 | 0,6 | MBNE2525 |
| F30 | F14 | 320 | 135 | 400 x 200 x 10 | 230H8 | 298 | 21 | 100H8 | 140 | 17 | 0,4 | 0,4 | 0,6 | MBNE3014 |
| F30 | F16 | 320 | 160 | 400 x 200 x 10 | 230H8 | 298 | 21 | 130H8 | 165 | 21 | 0,4 | 0,4 | 0,6 | MBNE3016 |
| F30 | F25 | 320 | 270 | 400 x 200 x 10 | 230H8 | 298 | 21 | 200H8 | 254 | 17 | 0,4 | 0,4 | 0,6 | MBNE3025 |
| F30 | F30 | 320 | 320 | 400 x 200 x 10 | 230H8 | 298 | 21 | 230H8 | 298 | 21 | 0,4 | 0,4 | 0,6 | MBNE3030 |

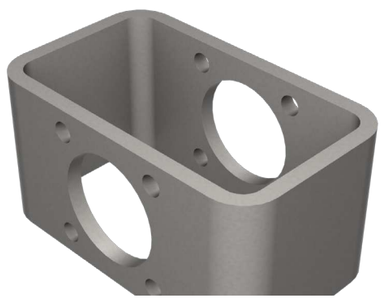

Rometec srl - www.rometec.it - Rometec srl - www.rometec.it - Rometec srl - www.rometec.it

Rometec srl - www.rometec.it - Rometec srl - www.rometec.it - Rometec srl - www.rometec.it



## Adapterrohlinge
Beschreibung

Der Adapter ist antriebsseitig fertig bearbeitet.
Baumaße nach EN15081:2008-03
Vierkant nach ISO5211-DIN3337-NAMUR und DIN79

Material:
**Art. ARE Edelstahl 1.4305**
Art. ARS Stahl verzinkt (Auf Anfrage)

## Adaptor semifinished
Description

The couplings are finished towards actuator.
Dimensions according EN15081:2008-03
Squary according ISO5211-DIN3337-NAMUR and DIN79

Material:
**Art. ARE stainless steel AISI303**
Art. ARS zinc-coated steel (on request)

## Giunti semilavorati
Descrizione

Giunti completamente finiti verso attuatore.
Dimensioni secondo EN15081:2008-03
Quadri secondo ISO5211-DIN3337-NAMUR e DIN79

Materiale:
**Art. ARE acciaio inox AISI303**
Art. ARS acciaio zincato (su richiesta)

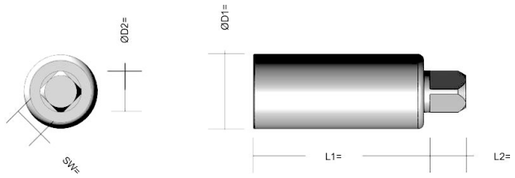


| Art. | ARE090020-49 | ARE090020-59 | ARE110020-49 | ARE110020-59 | ARE110025-49 | ARE110025-59 | ARE140020-59 | ARE140025-59 |
|---|---|---|---|---|---|---|---|---|
| SW | 9 | 9 | 11 | 11 | 11 | 11 | 14 | 14 |
| D1 | 20 | 20 | 20 | 20 | 25 | 25 | 20 | 25 |
| L1 | 49 | 59 | 49 | 59 | 49 | 59 | 59 | 59 |
| L2 | 10 | 10 | 12 | 12 | 12 | 12 | 16 | 16 |
| D2 | 12 | 12 | 14 | 14 | 14 | 14 | 18 | 18 |

| Art. | ARE140030-59 | ARE140035-59 | ARE140045-59 | ARE170030-79 | ARE170030-59 | ARE170035-59 | ARE170035-79 | ARE170045-59 |
|---|---|---|---|---|---|---|---|---|
| SW | 14 | 14 | 14 | 17 | 17 | 17 | 17 | 17 |
| D1 | 30 | 35 | 45 | 30 | 30 | 35 | 35 | 45 |
| L1 | 59 | 59 | 59 | 79 | 59 | 59 | 79 | 59 |
| L2 | 16 | 16 | 16 | 19 | 19 | 19 | 19 | 19 |
| D2 | 18 | 18 | 18 | 22 | 22 | 22 | 22 | 22 |

| Art. | ARE170045-79 | ARE220035-79 | ARE220045-79 | ARE220055-79 | ARE270045-79 | ARE270055-79 | ARE360055-79 | ARE360055-99 |
|---|---|---|---|---|---|---|---|---|
| SW | 17 | 22 | 22 | 22 | 27 | 27 | 36 | 36 |
| D1 | 45 | 35 | 45 | 55 | 45 | 55 | 55 | 55 |
| L1 | 79 | 79 | 79 | 79 | 79 | 79 | 79 | 99 |
| L2 | 19 | 24 | 24 | 24 | 29 | 29 | 38 | 38 |
| D2 | 22 | 28 | 28 | 28 | 36 | 36 | 48 | 48 |

| Art. | ARE360070-79 | ARE360070-99 | ARE460070-99 | ARE460070-198 | ARE460090-99 | ARE460090-198 | ARE550080-198 | ARE550090-198 |
|---|---|---|---|---|---|---|---|---|
| SW | 36 | 36 | 46 | 46 | 46 | 46 | 55 | 55 |
| D1 | 70 | 70 | 70 | 70 | 90 | 90 | 80 | 90 |
| L1 | 79 | 99 | 99 | 198 | 99 | 198 | 198 | 198 |
| L2 | 38 | 38 | 48 | 48 | 48 | 48 | 57 | 57 |
| D2 | 48 | 48 | 60 | 60 | 60 | 60 | 72 | 72 |

## Adapter bearbeitet
Beschreibung

Der Adapter ist antriebsseitig fertig bearbeitet.
Baumaße nach EN15081:2008-03
Vierkant nach ISO5211-DIN3337-NAMUR und DIN79

## Adaptor finished
Description

The couplings are finished towards actuator.
Dimensions according EN15081:2008-03
Squary according ISO5211-DIN3337-NAMUR and DIN79

## Giunti lavorati
Descrizione

Giunti completamente finiti verso attuatore.
Dimensioni secondo EN15081:2008-03
Quadri secondo ISO5211-DIN3337-NAMUR e DIN79

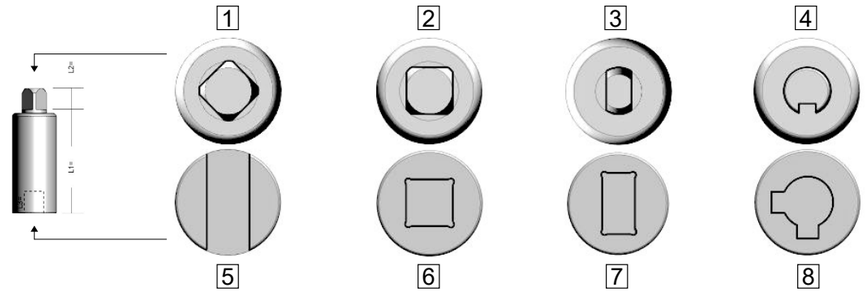


## Bruttopreise Bearbeitung

Aufpreis für die armaturseitige Bearbeitung (zum Preis des Adapterrohlings hinzufügen). Gleicher Preis für Bearbeitung 1-2-3 in Verbindung mit 5-6-7. Preise für Bearbeitungsbilder 4 und 8 auf Anfrage.

## Gross price Machining

Extra price for machining towards valve (to be added to price of semi-finished coupling). Same price for pictures 1-2-3 in combination with 5-6-7. Prices for machining pictures 4-8 on request.

## Prezzi lordi Lavorazione

Prezzo extra per lavorazione verso valvola (da aggiungersi al prezzo giunto semilavorato). Stesso prezzo per lavorazione imagine 1-2-3 in combinazione con 5-6-7. Prezzi per lavorazione imagine 4 e 8 su richiesta.

| | Adapter Durchmesser 20-45mm | | Couplings diameter 20-45mm | | Giunti diametri 20-45mm | |
|---|---|---|---|---|---|---|
| | L1 ungekürzt | | L1 not to shorten | | L1 da non accorciare | |
| Stk-Pcs-Pzi | 1 | 2-4 | 5-9 | 10-20 | 21-40 | 41- ... |
| Art. | BA1-5/1-N<br>BA1-6/1-N<br>BA1-7/1-N<br>BA2-5/1-N<br>BA2-6/1-N<br>BA2-7/1-N<br>BA3-5/1-N<br>BA3-6/1-N<br>BA3-7/1-N | BA1-5/2-4-N<br>BA1-6/2-4-N<br>BA1-7/2-4-N<br>BA2-5/2-4-N<br>BA2-6/2-4-N<br>BA2-7/2-4-N<br>BA3-5/2-4-N<br>BA3-6/2-4-N<br>BA3-7/2-4-N | BA1-5/5-9-N<br>BA1-6/5-9-N<br>BA1-7/5-9-N<br>BA2-5/5-9-N<br>BA2-6/5-9-N<br>BA2-7/5-9-N<br>BA3-5/5-9-N<br>BA3-6/5-9-N<br>BA3-7/5-9-N | BA1-5/10-20-N<br>BA1-6/10-20-N<br>BA1-7/10-20-N<br>BA2-5/10-20-N<br>BA2-6/10-20-N<br>BA2-7/10-20-N<br>BA3-5/10-20-N<br>BA3-6/10-20-N<br>BA3-7/10-20-N | BA1-5/21-40-N<br>BA1-6/21-40-N<br>BA1-7/21-40-N<br>BA2-5/21-40-N<br>BA2-6/21-40-N<br>BA2-7/21-40-N<br>BA3-5/21-40-N<br>BA3-6/21-40-N<br>BA3-7/21-40-N | BA1-5/41-N<br>BA1-6/41-N<br>BA1-7/41-N<br>BA2-5/41-N<br>BA2-6/41-N<br>BA2-7/41-N<br>BA3-5/41-N<br>BA3-6/41-N<br>BA3-7/41-N |

| | L1 gekürzt | | L1 to shorten | | L1 da accorciare | |
|---|---|---|---|---|---|---|
| Stk-Pcs-Pzi | 1 | 2-4 | 5-9 | 10-20 | 21-40 | 41- ... |
| Art. | BA1-5/1-Y<br>BA1-6/1-Y<br>BA1-7/1-Y<br>BA2-5/1-Y<br>BA2-6/1-Y<br>BA2-7/1-Y<br>BA3-5/1-Y<br>BA3-6/1-Y<br>BA3-7/1-Y | BA1-5/2-4-Y<br>BA1-6/2-4-Y<br>BA1-7/2-4-Y<br>BA2-5/2-4-Y<br>BA2-6/2-4-Y<br>BA2-7/2-4-Y<br>BA3-5/2-4-Y<br>BA3-6/2-4-Y<br>BA3-7/2-4-Y | BA1-5/5-9-Y<br>BA1-6/5-9-Y<br>BA1-7/5-9-Y<br>BA2-5/5-9-Y<br>BA2-6/5-9-Y<br>BA2-7/5-9-Y<br>BA3-5/5-9-Y<br>BA3-6/5-9-Y<br>BA3-7/5-9-Y | BA1-5/10-20-Y<br>BA1-6/10-20-Y<br>BA1-7/10-20-Y<br>BA2-5/10-20-Y<br>BA2-6/10-20-Y<br>BA2-7/10-20-Y<br>BA3-5/10-20-Y<br>BA3-6/10-20-Y<br>BA3-7/10-20-Y | BA1-5/21-40-Y<br>BA1-6/21-40-Y<br>BA1-7/21-40-Y<br>BA2-5/21-40-Y<br>BA2-6/21-40-Y<br>BA2-7/21-40-Y<br>BA3-5/21-40-Y<br>BA3-6/21-40-Y<br>BA3-7/21-40-Y | BA1-5/41-Y<br>BA1-6/41-Y<br>BA1-7/41-Y<br>BA2-5/41-Y<br>BA2-6/41-Y<br>BA2-7/41-Y<br>BA3-5/41-Y<br>BA3-6/41-Y<br>BA3-7/41-Y |

| | Adapter Durchmesser 50-100mm | | Couplings diameter 50-100mm | | Giunti diametri 50-100mm | |
|---|---|---|---|---|---|---|
| | L1 ungekürzt | | L1 not to shorten | | L1 da non accorciare | |
| Stk-Pcs-Pzi | 1 | 2-4 | 5-9 | 10-20 | | |
| Art. | BAL1-5/1-N<br>BAL1-6/1-N<br>BAL1-7/1-N<br>BAL2-5/1-N<br>BAL2-6/1-N<br>BAL2-7/1-N<br>BAL3-5/1-N<br>BAL3-6/1-N<br>BAL3-7/1-N | BAL1-5/2-4-N<br>BAL1-6/2-4-N<br>BAL1-7/2-4-N<br>BAL2-5/2-4-N<br>BAL2-6/2-4-N<br>BAL2-7/2-4-N<br>BAL3-5/2-4-N<br>BAL3-6/2-4-N<br>BAL3-7/2-4-N | BAL1-5/5-9-N<br>BAL1-6/5-9-N<br>BAL1-7/5-9-N<br>BAL2-5/5-9-N<br>BAL2-6/5-9-N<br>BAL2-7/5-9-N<br>BAL3-5/5-9-N<br>BAL3-6/5-9-N<br>BAL3-7/5-9-N | BAL1-5/10-20-N<br>BAL1-6/10-20-N<br>BAL1-7/10-20-N<br>BAL2-5/10-20-N<br>BAL2-6/10-20-N<br>BAL2-7/10-20-N<br>BAL3-5/10-20-N<br>BAL3-6/10-20-N<br>BAL3-7/10-20-N | | |

| | L1 gekürzt | | L1 to shorten | | L1 da accorciare | |
|---|---|---|---|---|---|---|
| Stk-Pcs-Pzi | 1 | 2-4 | 5-9 | 10-20 | | |
| | BAL1-5/1-Y<br>BAL1-6/1-Y<br>BAL1-7/1-Y<br>BAL2-5/1-Y | BAL1-5/2-4-Y<br>BAL1-6/2-4-Y<br>BAL1-7/2-4-Y<br>BAL2-5/2-4-Y | BAL1-5/5-9-Y<br>BAL1-6/5-9-Y<br>BAL1-7/5-9-Y<br>BAL2-5/5-9-Y | BAL1-5/10-20-Y<br>BAL1-6/10-20-Y<br>BAL1-7/10-20-Y<br>BAL2-5/10-20-Y | | |
| | BAL3-7/1-Y | BAL3-7/2-4-Y | BAL3-7/5-9-Y | BAL3-7/10-20-Y | | |

Rometec srl - www.rometec.it - Rometec srl - www.rometec.it - Rometec srl - www.rometec.it

Rometec srl - www.rometec.it - Rometec srl - www.rometec.it - Rometec srl - www.rometec.it

**Reduzierhülsen - Vierkant**
Beschreibung

RHE44: Edelstahl gesintert
Maße nach ISO5211-DIN3337-NAMUR-DIN79
Zur Adaption zwischen Antrieben und Armaturen.

**Reducers - Square**
Description

RHE44: Sintered stainless steel, surface protection
Dimensions according ISO5211-DIN3337-NAMUR-DIN79
For adaption between actuators and industrial valves.

**Riduzioni - Quadro**
Descrizione

RHE44: Acciaio inossidabile sinterizzato
Dimensioni secondo ISO5211-DIN3337-NAMUR-DIN79
Per l'adazione tra attuatori rotanti e valvole industriali.

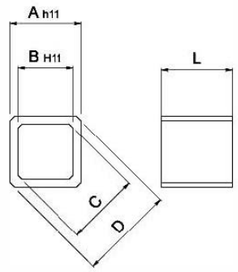


| Vierkant - Vierkannt | | | Square - Square | | | Quadro - Quadro | | |
|---|---|---|---|---|---|---|---|---|
| **Art.** | RHE44-0906 | RHE44-1106 | RHE44-1108 | RHE44-1109 | RHE44-1409 | RHE44-1410 | RHE44-1411 | RHE44-1412 |
| **A** | 09 | 11 | 11 | 11 | 14 | 14 | 14 | 14 |
| **B** | 06 | 06 | 08 | 09 | 09 | 10 | 11 | 12 |
| **C** | 8,2 | 8,2 | 11,1 | 12 | | | 14,2 | |
| **D** | 11,7 | 14 | 15 | 14 | | | 17,8 | |
| **L** | 10 | 12 | 12 | 12 | | | 15 | |

| Vierkant - Vierkannt | | | Square - Square | | | Quadro - Quadro | | |
|---|---|---|---|---|---|---|---|---|
| **Art.** | RHE44-1710 | RHE44-1711 | RHE44-1712 | RHE44-1714 | RHE44-2212 | RHE44-2214 | RHE44-2216 | RHE44-2217 |
| **A** | 17 | 17 | 17 | 17 | 22 | 22 | 22 | 22 |
| **B** | 10 | 11 | 12 | 14 | 12 | 14 | 16 | 17 |
| **C** | | 14,3 | | 18,3 | | | | 22,25 |
| **D** | | 21,8 | | 21,8 | | | | 27,8 |
| **L** | | 17 | | 17 | | | | 22 |

| Vierkant - Vierkannt | | | Square - Square | | | Quadro - Quadro | | |
|---|---|---|---|---|---|---|---|---|
| **Art.** | RHE44-2722 | RHE44-3627 | | | | | | |
| **A** | 27 | 36 | | | | | | |
| **B** | 22 | 27 | | | | | | |
| **C** | 28,8 | 36,5 | | | | | | |
| **D** | 35,7 | 46 | | | | | | |
| **L** | 27 | 36 | | | | | | |

ACG Aut
ifm Straße
DE-88069

**Fon:** +49 7542 93820 **Fax:** +49 7542 938210 info@acg.world **www.acg.world**

TÜVRheinland ZERTIFIZIERT www.tuv.com ID 9105041873





Rometec srl - www.rometec.it - Rometec srl - www.rometec.it - Rometec srl - www.rometec.it

**Reduzierhülsen - Achtkant**
Beschreibung

RHE84: Edelstahl gesintert
Maße nach ISO5211-DIN3337-NAMUR-DIN79
Zur Adaption zwischen Antrieben und Armaturen.

**Reducers - Octagon**
Description

RHE84: Sintered stainless steel, surface protection
Dimensions according ISO5211-DIN3337-NAMUR-DIN79
For adaption between actuators and industrial valves.

**Riduzioni - Ottagono**
Descrizione

RHE84: Acciaio inossidabile sinterizzato
Dimensioni secondo ISO5211-DIN3337-NAMUR-DIN79
Per l'adazione tra attuatori rotanti e valvole industriali.

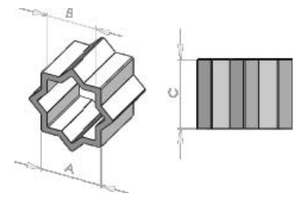


| Achtkant - Achtkant | | | Octagon - Octagon | | | Ottagono - Ottagono | | |
|---|---|---|---|---|---|---|---|---|
| **Art.** | RHS84-1106 | RHS84-1409 | RHS84-1411 | RHS84-1711 | RHS84-1714 | RHS84-1911 | RHS84-1914 | RHS84-1917 |
| **A** | 11 | 14 | 14 | 17 | 17 | 19 | 19 | 19 |
| **B** | 06 | 09 | 11 | 11 | 14 | 11 | 14 | 17 |
| **C** | 12,5 | 12,5 | 15,2 | 15,2 | 19,2 | 15,2 | 19,2 | 23,4 |
| **D** | 15 | 19,2 | 19,2 | 23,4 | 23,4 | 26 | 26 | 26 |

| Achtkant - Achtkant | | | Octagon - Octagon | | | Ottagono - Ottagono | | |
|---|---|---|---|---|---|---|---|---|
| **Art.** | RHS84-2214 | RHS84-2217 | RHS84-2219 | RHS84-2717 | RHS84-2719 | RHS84-2722 | RHS84-3619 | RHS84-3622 |
| **A** | 22 | 22 | 22 | 27 | 27 | 27 | 36 | 36 |
| **B** | 14 | 17 | 19 | 17 | 19 | 22 | 19 | 22 |
| **C** | 19,2 | 23,4 | 26 | 23,4 | 26 | 30 | 26 | 30 |
| **D** | 30,4 | 30,4 | 30,4 | 37 | 37 | 37 | 49 | 49 |

| Achtkant - Achtkant | | | Octagon - Octagon | | | Ottagono - Ottagono | | |
|---|---|---|---|---|---|---|---|---|
| **Art.** | RHS84-3627 | | | RHS84-4627 | RHS84-4636 | RHS84-5527 | RHS84-5536 | RHS84-5546 |
| **A** | 36 | | | 46 | 46 | 55 | 55 | 55 |
| **B** | 27 | | | 27 | 36 | 27 | 36 | 22 |
| **C** | | | | | | | | |
| **D** | | | | | | | | |

**Fon:** +49 7542 93820 **Fax:** +49 7542 938210 info@acg.world **www.acg.world**

TÜVRheinland ZERTIFIZIERT www.tuv.com ID 9105041873
nagement
tem
9001:2015

Rometec srl - www.rometec.it - Rometec srl - www.rometec.it - Rometec srl - www.rometec.it

## Boxen auf Handarmaturen

- Montageset für Aufbau von Endschalterboxen auf handbetätigten Armaturen mit Topflansch ISO5211-DIN3337-VDI/VDE
- Set bestehend aus Montagebrücke, Mitnehmerwelle als justierbare Verlängerung der Armaturenwelle und Kontermutter zum Fixieren der gewünschten Höhe der Mitnehmerwelle
- Armaturseitig verschiedene ISO-Bohrbilder (F03-F04-F05-F07-F10-F12)

## Boxes on manual valves

- Bracket for mounting of switchboxes on manual valves having top flange according to ISO5211-DIN3337-VDI/VDE (direct mounting pad)
- Set consisting of mounting bracket, adjustable screw as a stem extension and a nut to fix the required height of the stem screw.
- Different ISO-flanges available towards valve (F03-F04-F05-F07-F10-F12)

## Box su valvole a leva

- Bracket per montaggio di box finecorsa su valvole manuali con attacco diretto secondo ISO5211-DIN3337-VDI/VDE
- Set consistente di bracket montaggio, vite regolabile allungamento perno valvola e dado che funge come contradado per il fissaggio sull'altezza desiderata.
- Varie flangiature ISO disponibili verso valvola (F03-F04-F05-F07-F10-F12)

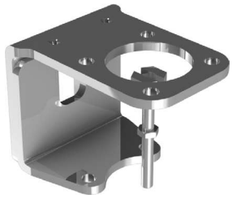

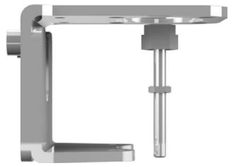

## Material und Preise / Material and prices / Materiali e prezzi

| Bezeichnung | Description | Descrizione | Material - Material - Materiale |
|---|---|---|---|
| 1 - Hauptbrücke | 1 - Mainbracket | 1 - Bracket principale | AISI304 - 1.4301 |
| 2 - Brücke ISO5211 | 2 - Bracket ISO5211 | 2 - Bracket ISO5211 | AISI304 - 1.4301 |
| 3 - Mitnehmerwelle | 3 - Adjustable screw | 3 - Vite regolabile | AISI303 - 1.4305 |
| 4 - Befestigungsschrauben | 4 - Fastening screws | 4 - Viti fissaggio | A2 |

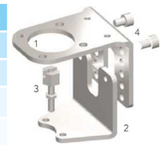


Andere Kombinationen auf Anfrage. Other combinations on request. Altre combinazioni su richiesta.

| Armatur - Valve - Valvola ISO5211 | Schraube - Screw - Vite | Art. | |
|---|---|---|---|
| **F03** | M4x60mm | MSEB-F03-M4x60mm | |
| **F03** | M5x60mm | MSEB-F03-M5x60mm | |
| **F04** | M4x60mm | MSEB-F04-M4x60mm | |
| **F04** | M5x60mm | MSEB-F04-M5x60mm | |
| **F05** | M5x60mm | MSEB-F05-M5x60mm | |
| **F05** | M6x60mm | MSEB-F05-M6x60mm | |
| **F07** | M5x60mm | MSEB-F07-M5x60mm | |
| **F07** | M6x60mm | MSEB-F07-M6x60mm | |
| **F10** | M8x60mm | MSEB-F10-M8x60mm | |
| **F10** | M10x60mm | MSEB-F10-M10x60mm | |
| **F12** | M10x60mm | MSEB-F12-M10x60mm | |
| **F12** | M12x60mm | MSEB-F12-M12x60mm | |

## Artikelsystem / Code system / Sistema codici

**M S E B - F 1 2 - M 1 2 X 6 0**

Montage Set Endschalterbox
Mounting set limit switchboxes
Kit montaggio box finecorsa

Kopfflansch Armatur ISO5211
Topflange valve ISO5211
Basetta valvola ISO5211
ISO5211 F03-04-05-07-10-12

Mitnehmerschraube (gegebenfalls kürzen)
Adjustable screw (shorten if needed)
Vite regolabile (accorciare se necessario)
M4x60 M8x60
M5x60 M10x60
M6x60 M12x60

## Maßzeichnungen / Dimensional drawings / Disegno ingombri

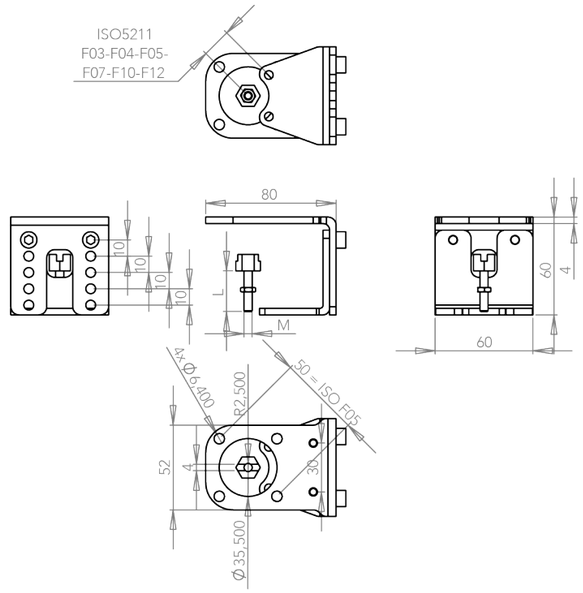


## Montagebeispiele / Mounting examples / Esempi di montaggio

Art. MSEB
**SMART MINI BOX**

Art. MSEB
**SMART POLY BOX**

Art. MSEB
**SMART VESTA BOX**

Art. MSEB
**SMART ALU BOX SMALL**

Art. MSEB
**SMART ALU BOX**

Art. MSEB
**SMART STAINLESS BOX**

ACG Aut
ifm Straße
DE-88069
**Fon:** +49 7542 93820 **Fax:** +49 7542 938210 info@acg.world **www.acg.world**
TÜVRheinland ZERTIFIZIERT www.tuv.com ID 9105041873
Rometec srl - www.rometec.it - Rometec srl - www.rometec.it - Rometec srl - www.rometec.it
**Fon:** +49 7542 93820 **Fax:** +49 7542 938210 info@acg.world **www.acg.world**
agement
tem
9001:2015
TÜVRheinland ZERTIFIZIERT www.tuv.com ID 9105041873

Rometec srl - www.rometec.it - Rometec srl - www.rometec.it - Rometec srl - www.rometec.it

## Schalter auf Handarmaturen

- Montageset für Aufbau von Schalter auf handbetätigten Armaturen mit Topflansch ISO5211-DIN3337-VDI/VDE
- Set bestehend aus Montagebrücke, Mitnehmerwelle als justierbare Verlängerung der Armaturenwelle und Kontermutter zum Fixieren der gewünschten Höhe der Mitnehmerwelle
- Armaturseitig verschiedene ISO-Bohrbilder (F03-F04-F05-F07-F10-F12)

## Switches on manual valves

- Bracket for mounting of switches on manual valves having top flange according to ISO5211-DIN3337-VDI/VDE (direct mounting pad)
- Set consisting of mounting bracket, adjustable screw as a stem extension and a nut to fix the required height of the stem screw.
- Different ISO-flanges available towards valve (F03-F04-F05-F07-F10-F12)

## Finecorsa su valvole a leva

- Bracket per montaggio di finecorsa su valvole manuali con attacco diretto secondo ISO5211-DIN3337-VDI/VDE
- Set consistente di bracket montaggio, vite regolabile allungamento perno valvola e dado che funge come contradado per il fissaggio sull'altezza desiderata.
- Varie flangiature ISO disponibili verso valvola (F03-F04-F05-F07-F10-F12)

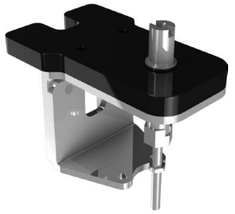

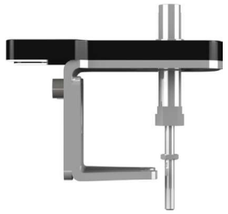

## Material und Preise / Material and prices / Materiali e prezzi

| Bezeichnung | Description | Descrizione | Material - Material - Materiale |
|---|---|---|---|
| 1 - Welle | 1 - Stem | 1 - Stelo | AISI304 - 1.4301 |
| 2 - Montageplatte | 2 - Mounting plate | 2 - Piastra montaggio | ABS |
| 3 - Hauptbrücke | 3 - Mainbracket | 3 - Bracket principale | AISI304 - 1.4301 |
| 4 - Brücke ISO5211 | 4 - Bracket ISO5211 | 4 - Bracket ISO5211 | AISI304 - 1.4301 |
| 5 - Mitnehmerwelle | 5 - Adjustable screw | 5 - Vite regolabile | AISI303 - 1.4305 |
| 6 - Befestigungsschrauben | 6 - Fastening screws | 6 - Viti fissaggio | A2 |

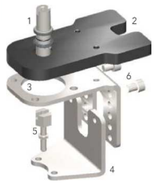


Andere Kombinationen auf Anfrage. Other combinations on request. Altre combinazioni su richiesta.

| Armatur - Valve - Valvola ISO5211 | Schraube - Screw - Vite | Art. | |
|---|---|---|---|
| F03 | M4x60mm | MSES-F03-M4x60mm | |
| F03 | M5x60mm | MSES-F03-M5x60mm | |
| F04 | M4x60mm | MSES-F04-M4x60mm | |
| F04 | M5x60mm | MSES-F04-M5x60mm | |
| F05 | M5x60mm | MSES-F05-M5x60mm | |
| F05 | M6x60mm | MSES-F05-M6x60mm | |
| F07 | M5x60mm | MSES-F07-M5x60mm | |
| F07 | M6x60mm | MSES-F07-M6x60mm | |
| F10 | M8x60mm | MSES-F10-M8x60mm | |
| F10 | M10x60mm | MSES-F10-M10x60mm | |
| F12 | M10x60mm | MSES-F12-M10x60mm | |
| F12 | M12x60mm | MSES-F12-M12x60mm | |

## Artikelsystem / Code system / Sistema codici

M S E S - F 1 2 - M 1 2 X 6 0

Montage Set Endschalter
Mounting set limit switches
Kit montaggio finecorsa

Kopfflansch Armatur ISO5211
Topflange valve ISO5211
Basetta valvola ISO5211
ISO5211 F03-04-05-07-10-12

Mitnehmerschraube (gegebenfalls kürzen)
Adjustable screw (shorten if needed)
Vite regolabile (accorciare se necessario)

M4x60 M8x60
M5x60 M10x60
M6x60 M12x60

## Maßzeichnungen / Dimensional drawings / Disegno ingombri

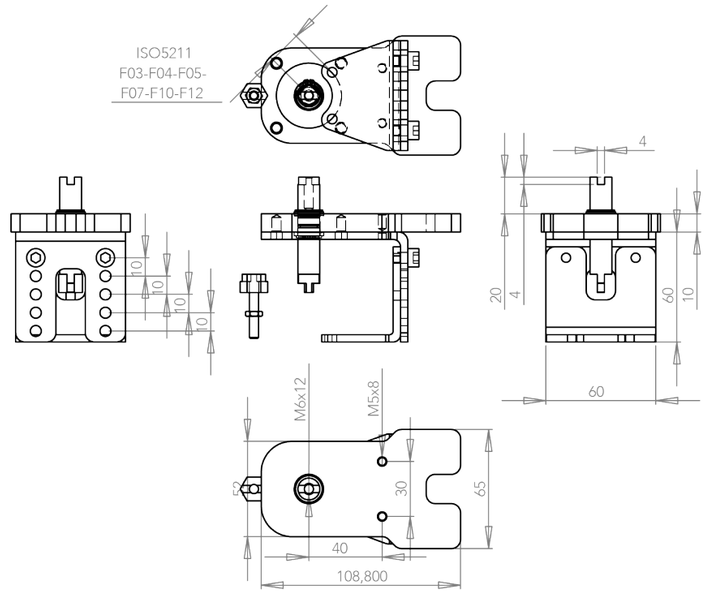


## Montagebeispiele / Mounting examples / Esempi di montaggio

Art. MSES
**IFM AC2315**

Art. MSES
**P+F NBN3-F25**

Art. MSES
**P+F NBN3-F31**

Art. MSES
**P+F NJ3-18GK-S1N**

Art. MSES
**P+F SJ3,5-N**

Art. MSES
**Schmersal Z/P 236**

ACG Auto
ifm Straße
DE-88069
**Fon:** +49 7542 93820 **Fax:** +49 7542 938210 info@acg.world **www.acg.world**
TÜVRheinland ZERTIFIZIERT www.tuv.com ID 9105041873
Rometec srl - www.rometec.it - Rometec srl - www.rometec.it - Rometec srl - www.rometec.it
**Fon:** +49 7542 93820 **Fax:** +49 7542 938210 info@acg.world **www.acg.world**
agement
tem
9001:2015
TÜVRheinland ZERTIFIZIERT www.tuv.com ID 9105041873

Rometec srl - www.rometec.it - Rometec srl - www.rometec.it - Rometec srl - www.rometec.it



## Beschreibung

- Montageset für Aufbau von Schalter oder Endschalterboxen auf handbetätigten Armaturen mit Topflansch ISO5211-DIN3337-VDI/VDE
- Set bestehend aus Montagebrücke, Mitnehmerwelle als justierbare Verlängerung der Armaturenwelle und Kontermutter zum Fixieren der gewünschten Höhe der Mitnehmerwelle
- Armaturseitig verschiedene ISO-Bohrbilder (F03-F04-F05-F07-F10-F12, weitere auf Anfrage)

## Description

- Bracket for mounting of switches or switchboxes on manual valves having top flange according to ISO5211-DIN3337-VDI/VDE (direct mounting pad)
- Set consisting of mounting bracket, adjustable screw as a stem extension and a nut to fix the required height of the stem screw.
- Different ISO-flanges available towards valve (F03-F04-F05-F07-F10-F12, others on request)

## Descrizione

- Bracket per montaggio di finecorsa o box finecorsa su valvole manuali con attacco diretto secondo ISO5211-DIN3337-VDI/VDE
- Set consistente di bracket montaggio, vite regolabile allungamento perno valvola e dado che funge come contradado per il fissaggio sull'altezza desiderata.
- Varie flangiature ISO disponibili verso valvola (F03-F04-F05-F07-F10-F12, altri su richiesta)

## Material

- Montagebrücke Stahl, schwarz Epoxy
- Mitnehmerwelle Edelstahl 1.4305
- Befestigungsschrauben 2 x DIN7984 M4x6 in Edelstahl A2

Gerne bauen wir für Sie Endschalter oder Endschalterboxen Ihrer Wahl auf Ihre oder unsere Kugelhähne - Fragen Sie uns an!

## Material

- Mounting bracket steel black powder coated
- Stem screw stainless steel AISI303
- Fastening screws 2 x DIN7984 M4x6 in stainless steel A2

We also build up switches or switchboxes of your choice onto your or our valves - Just send us your enquiry!

## Materiale

- Bracket di montaggio ferro epossidica nera
- Vite regolabile acciaio inossidabile AISI303
- Viti di fissaggio 2 x DIN7984 M4x6 in acciaio inossidabile A2

Montiamo su Vostre o nostre valvole i finecorsa di Vostra scelta - Vi preghiamo inviarci la Vostra richiesta!

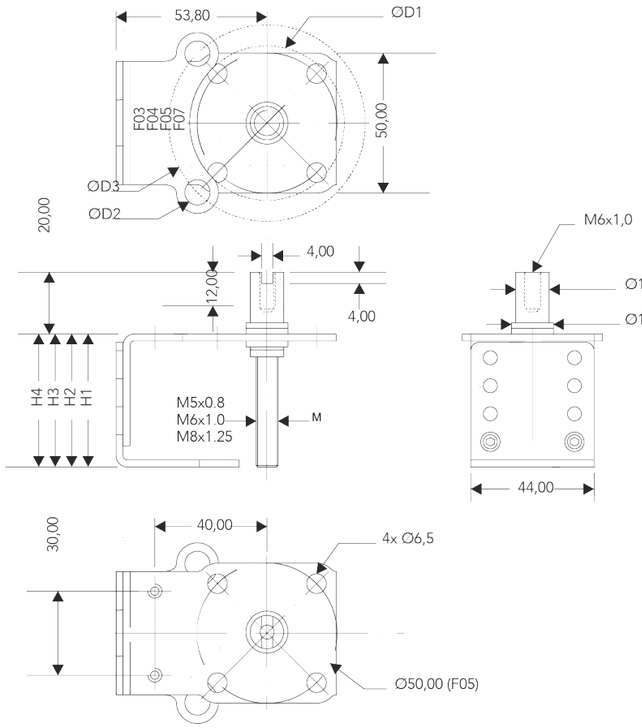


AVMB + Smart Mini Box SMB

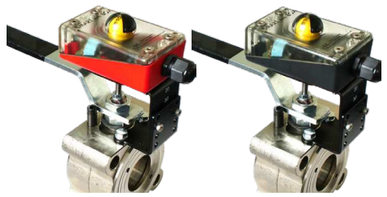

AVMB + Switchbox SAB or SABS

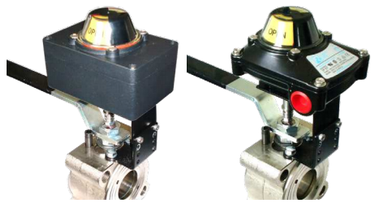

AVMB + slot sensor or proximity switches

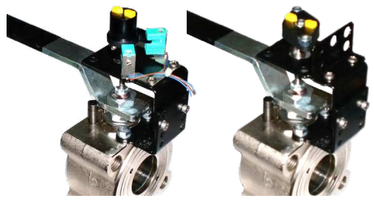

| | AVMB-0503-M5 | AVMB-0504-M5 | AVMB-0505-M5 | AVMB-0505-M6 | AVMB-0507-M5 | AVMB-0507-M6 | AVMB-0507-M8 | AVMB-0510-M8 | AVMB-0512-M8 |
|---|---|---|---|---|---|---|---|---|---|
| **Ø D1** | 25,0 | 30,0 | 35,0 | 35,0 | 55,0 | 55,0 | 55,0 | 81,0 | 102,0 |
| **Ø D2** | 6,5 | 6,5 | 7,0 | 7,0 | 9,0 | 9,0 | 9,0 | 11,0 | 13,0 |
| **Ø D3** | 36,0 | 42,0 | 50,0 | 50,0 | 70,0 | 70,0 | 70,0 | 102,0 | 125,0 |
| **M** | M5x0,8 | M5x0,8 | M5x0,8 | M6x1,0 | M5x0,8 | M6x1,0 | M8x1,25 | M8x1,25 | M8x1,25 |

## Montagemöglichkeiten

- Die universelle verstellbare Montagebrücke AVMB ist je nach Ausführung für verschiedene Zwecke einsetzbar, so z.B.

**Doppelsensor - Zylindrische Schalter**
**Schlitzinitiatoren - Endschalterboxen**

## Mounting possibilities

- The universal adjustable valve mounting bracket with different types is available for different mounting purposes, e.g.

**Double sensors - Cylindrical switches**
**Slot sensors - Switchboxes**

## Possibilità di montaggio

- Il bracket universale e regolabile di montaggio per valvole manuali si può utilizzare per vari impieghi, per esempio:

**Finecorsa doppi - Finecorsa cilindrici**
**Finecorsa a fessura - Box finecorsa**

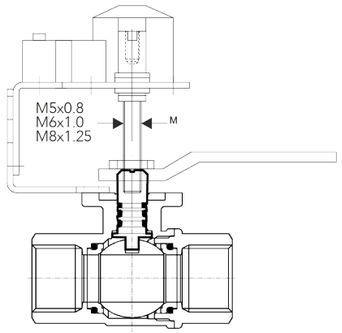


AVMB mit Doppelsensor
AVMB with double sensor
AVMB con finecorsa doppio

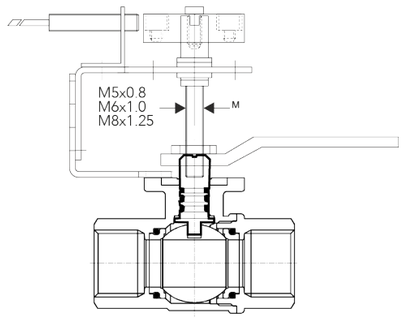


AVMB mit zylindrischen Sensoren
AVMB with cilindrical switches
AVMB con finecorsa cilindrici

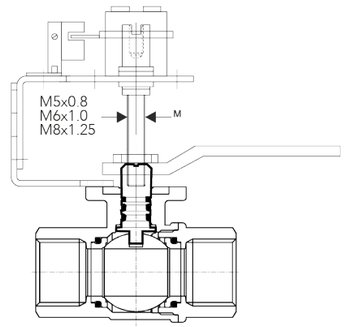


AVMB mit Schlitzinitiatoren
AVMB with slot sensors
AVMB con finecorsa a fessura

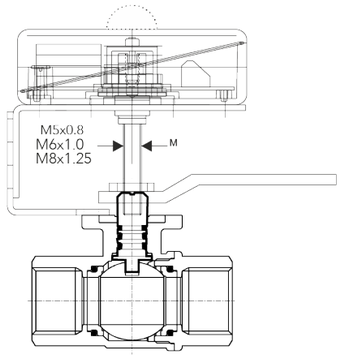


AVMB mit Doppelsensor
AVMB with double sensor
AVMB con finecorsa doppio

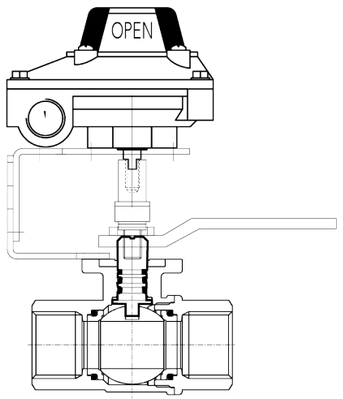


AVMB mit zylindrischen Sensoren
AVMB with cilindrical switches
AVMB con finecorsa cilindrici

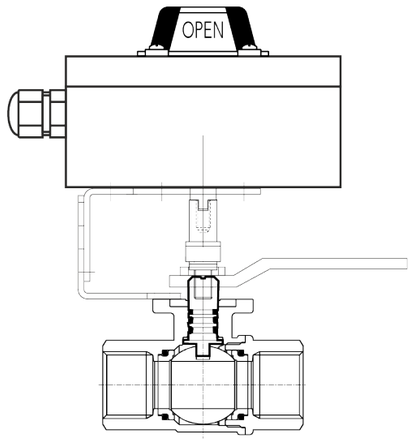


AVMB mit Schlitzinitiatoren
AVMB with slot sensors
AVMB con finecorsa a fessura

Rometec srl - www.rometec.it - Rometec srl - www.rometec.it - Rometec srl - www.rometec.it

Rometec srl - www.rometec.it - Rometec srl - www.rometec.it - Rometec srl - www.rometec.it

## Auswahl

- Wählen Sie eine Armatur aus, welche mit Endschalter oder Endschalterbox bestückt werden soll (ACG bietet eine auch Vielzahl an Armaturen an).
- Prüfen Sie, welches ISO-Bohrbild auf der Armatur vorhanden ist (z.B. F03, ....) bzw. welches Gewinde in die Welle der Armatur gebohrt werden kann (z.B. M5, M6 oder M8, ...).
- Wählen Sie die entsprechende Montagebrücke nach ISO (siehe unten) bzw. die Gewindegröße der Mitnehmerwelle aus (AVMB-0503-M5).
- Prüfen Sie bitte, ob Sie von ACG weiteres Zubehörmaterial benötigen können (z.B. Montagebleche für zylindrische Schalter, Schlitzinitiatoren, Endschalter, Boxen, Betätiger usw. oder ob Sie die benötigten Teile von Ihrem Endschalterlieferanten erhalten.
- Kürzen Sie die Mitnehmerwelle auf das von Ihnen benötigte Maß und schrauben diese in die Armaturenwelle. In der Endposition wird die Mitnehmerwelle durch die mitgelieferte Mutter gekontert. Der Schlitz der Mitnehmerwelle muss mit der Stellung der Armaturen (AUF-ZU) übereinstimmen.
- Montieren Sie die Montagebrücke entsprechend der in diesem Katalog abgebildeten Montagevorschläge
- Gerne bauen wir für Sie Schalter oder Endschalterboxen Ihrer Wahl auf Ihre oder unsere Armaturen - Bitte fragen Sie uns !

## Selection

- Choose a valve to be equipped with switches or switchbox (ACG also offers a wide range of valves - just ask our sales department).
- Check which ISO mounting pad (e.g. F03, ....) is available and which thread is possible on your valve (e.g. M5, M6 or M8, ...)
- Choose the needed bracket according to ISO (see below) and the size of the stem extension screw (AVMB-0503-M5).
- Check if other accessory material from ACG is needed (e.g. mounting brackets for cylindrical or slot sensor, switchboxes, cams or if you will have all necessary items from your switch supplier.
- Shorten the stem extension screw according to the dimensions needed and screw it into the stem. In the end position the slot in the stem extension screw should be equal to the position of the valve (OPEN-CLOSE). Fix the nut onto the stem extension screw.
- Mount the mounting bracket according to the mounting proposals featured in this catalogue.
- We also build up switches or switchboxes of your choice onto your or our valves - Just send us your enquiry !

## Selezione

- Scegliete una valvola da equipaggiare con finecorsa o box finecorsa (ACG Vi offre una vasta gamma di valvole - Vi preghiamo contattare i nostri uffici vendite).
- Verificate l´attacco ISO disponibile (e.g. F03, ....) e la filettatura possibile da realizzare sulla Vostra valvola (e.g. M5, M6 or M8,...).
- Scegliete il bracket necessario ISO (vedi sotto) nonché la misura della vite estensione perno (AVMB-0503-M5).
- Verificate se bisognerá altro materiale da ACG (e.g. lamiere per montaggio finecorsa cilindrici o slot, box finecorsa, camme o se avrete tutto il materiale dal fornitore finecorsa.
- Accorciate la vite estensione perno a secondo le Vostre esigenze e fissatela nel per-no valvola. Nella posizione finale la fessura della vite estensione perno deve rimanere parallelo al passaggio sfera (APERTO-CHIUSO). Fissate il controdado sulla vite estensione perno valvola.
- Montate il bracket secondo le proposte di montaggio dimostratevi in questo catalogo.
- Offriamo come servizio la possibilitá di montare su Vostre o nostre valvole i finecorsa di Vostra scelta - Vi preghiamo inviarci la Vostra richiesta !

**AVMB-SMB**

Montagebrücke für Doppelsensoren, zylindrisch oder Schlitzinitiatoren, Endschalterboxen ACG SAB, SABS, SPB, SSB.

Mounting bracket for double sensors, cylindrical or slot sensors, switchboxes ACG, SAB, SABS, SPB, SSB.

Bracket di montaggio per sensori doppi, finecorsa cilindrici e slot, box finecorsa di ACG Art. SAB, SABS, SPB, SSB.

**AVMB-SMB**

Montagebrücke für Smart Mini Box

Mounting bracket for Smart Mini Box

Bracket di montaggio per Smart Mini Box

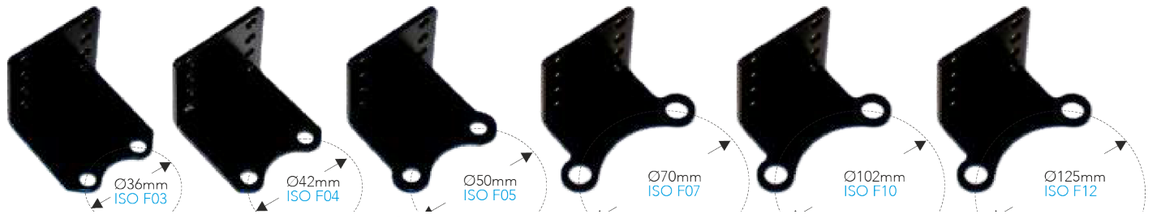


## Beispielbilder / Sample pictures / Foto d'esempio

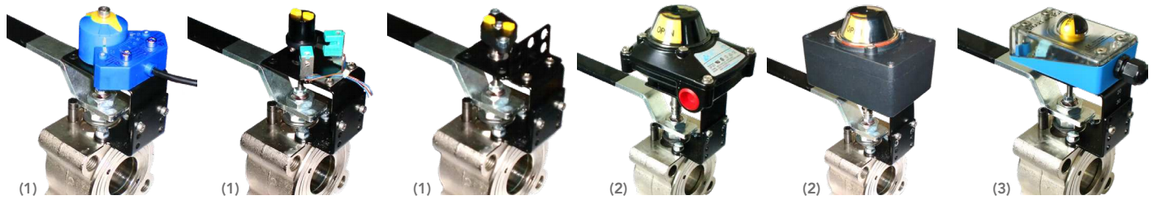


## Bild Nummer (1) / Picture number (1) / Foto nummero (1)

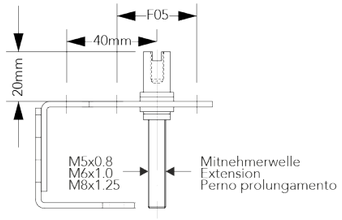


**Set bestehend aus:**
1. Montagebrücke mit boxseitig F05, Bohrbild 30mm M5, armaturseitig wahlweise ISO5211 F03-F04-F05-F07-F10-F12.
2. Mitnehmerwelle (Schlitz 4mm, M5 wahlweise mit Außengewinde M5-M6-M8-M10-M12) mit Seegering an Montagebrücke fixiert, Wellenhöhe 20mm, Mitnehmerwelle eventuell kürzen, komplett mit Kontermutter.
**Geeignet für Aufbau von Doppelsensoren. Mit optionalem Befestigungs- und Betätigungszubehör auch geeignet für zylindrische oder Schlitzinitiatoren.**

**Set consisting of:**
1. Mounting bracket for ISO interface box F05, hole-spacing 30mm M5, ISO top valve F03-F04-F05-F07-F10-F12.
2. Extension stem (double D 4mm, M5 with external thread to be choosed M5-M6-M8-M10-M12) fixed on mounting bracket with Seegering, stem height 20mm. Stem extension screw may be to be shortened, complete with counter nut.
**Suitable for mounting of double sensors or with further accessories like cam and plates also for mounting of cylindrical or slot sensors (option).**

**Set consistente di:**
1. Bracket di montaggio con attacchi box F05, foratura 30mm M5, attacchi valvola ISO5211 F03-F04-F05-F07-F10-F12.
2. Perno prolungamento (fessura 4mm, M5 con filetto esterno a scelta M5-M6-M8-M10-M12) fissato al bracket con anello Seeger, altezza perno 20mm. Vite estensione perno eventualmente d'accorciare, completo di controdado.
**Adatto al montaggio di sensori doppio. Con altri accessori come camme e lamiere di fissaggio anche adatto per montaggio di finecorsa induttivi cilindrici o a fessura (opzione).**

| Art. Nr. | AVMB-0503-M5 | AVMB-0504-M5 | AVMB-0505-M5 | AVMB-0505-M6 | AVMB-0507-M5 | AVMB-0507-M6 | AVMB-0507-M8 | AVMB-0510-M8 | AVMB-0512-M8 |
|---|---|---|---|---|---|---|---|---|---|
| **Mitnehmerwelle** - Stem - Vite | M5x0,8 | M5x0,8 | M5x0,8 | M6x1,0 | M5x0,8 | M6x1,0 | M8x1,25 | M8x1,25 | M8x1,25 |
| **Iso Armatur** - Valve - Valvola | F03 | F04 | F05 | F05 | F07 | F07 | F07 | F10 | F12 |
| **Preis** - Price - Prezzo | 39 | 39 | 41 | 41 | 49 | 49 | 49 | 49 | 49 |

## Bild Nummer (2) / Picture number (2) / Foto nummero (2)

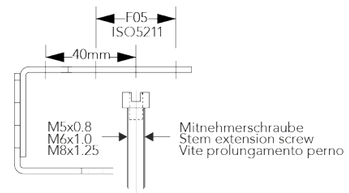


**Set bestehend aus:**
1. Montagebrücke mit boxseitig F05, Bohrbild 30mm M5, armaturseitig wahlweise ISO5211 F03-F04-F05-F07-F10-F12.
2. Mitnehmerschraube (Schlitz 4mm, M5 wahlweise mit Außengewinde M5-M6-M8-M10-M12). Mitnehmerwelle eventuell zu kürzen, komplett mit Kontermutter.
**Geeignet für Aufbau von Endschalterboxen ACG SAB, SABS, SSB oder andere (Option).**

**Set consisting of:**
1. Mounting bracket for ISO interface box F05, hole-spacing 30mm M5, ISO top valve F03-F04-F05-F07-F10-F12.
2. Stem extension screw (double D 4mm, M5 with external thread to be choosed M5-M6-M8-M10-M12) Stem extension screw may be to be shortened, complete with counter nut.
**Suitable for mounting of switchboxes ACG type SAB, SABS, SSB or others (option).**

**Set consistente di:**
1. Bracket di montaggio con attacchi box F05, foratura 30mm M5, attacchi valvola ISO5211 F03-F04-F05-F07-F10-F12.
2. Vite prolungamento perno (fessura 4mm, M5 con filetto esterno a scelta M5-M6-M8-M10-M12). Vite estensione perno eventualmente d'accorciare, completo di controdado.
**Adatto al montaggio di box finecorsa ACG SAB, SABS, SSB od altri (opzione).**

| Art. Nr. | AVMB**S**-0503-M5 | AVMB**S**-0504-M5 | AVMB**S**-0505-M5 | AVMB**S**-0505-M6 | AVMB**S**-0507-M5 | AVMB**S**-0507-M6 | AVMB**S**-0507-M8 | AVMB**S**-0510-M8 | AVMB**S**-0512-M8 |
|---|---|---|---|---|---|---|---|---|---|
| **Mitnehmerwelle** - Stem - Vite | M5x0,8 | M5x0,8 | M5x0,8 | M6x1,0 | M5x0,8 | M6x1,0 | M8x1,25 | M8x1,25 | M8x1,25 |
| **Iso Armatur** - Valve - Valvola | F03 | F04 | F05 | F05 | F07 | F07 | F07 | F10 | F12 |
| **Preis** | | | | | | | | | |

## Bild Nummer (3) / Picture number (3) / Foto nummero (3)

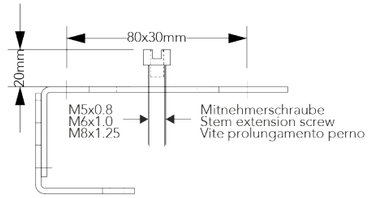


**Set bestehend aus:**
1. Montagebrücke mit boxseitig F05, Bohrbild 80x30mm M5, armaturseitig wahlweise ISO5211 F03-F04-F05-F07-F10-F12.
2. Mitnehmerschraube (Schlitz 4mm, M5 wahlweise mit Außengewinde M5-M6-M8-M10-M12, auf Wellenhöhe 20mm einstellen). Mitnehmerschraube eventuell zu kürzen, komplett mit Kontermutter.
**Geeignet für Aufbau von ACG Smart Mini Box Art. SMB.**

**Set consisting of:**
1. Mounting bracket for ISO interface box F05, hole-spacing 80x30mm M5, ISO top valve F03-F04-F05-F07-F10-F12.
2. Stem extension screw (double D 4mm, M5 with external thread to be choosed M5-M6-M8-M10-M12, stem height 20mm.) Stem extension screw to be shortened, complete with counter nut.
**Suitable for mounting of ACG Smart Mini Box art. SMB.**

**Set consistente di:**
1. Bracket di montaggio con attacchi box F05, foratura 80x30mm M5, attacchi valvola ISO5211 F03-F04-F05-F07-F10-F12.
2. Vite prolungamento perno (fessura 4mm, M5 con filetto esterno a scelta M5-M6-M8-M10-M12, da regolare all'altezza 20mm). Vite prolungamento perno eventualmente d'accorciare, completo di controdado.
**Adatto al montaggio di Smart Mini Box Art. SMB.**

| Art. Nr. | AVMB**L**-0503-M5 | AVMB**L**-0504-M5 | AVMB**L**-0505-M5 | AVMB**L**-0505-M6 | AVMB**L**-0507-M5 | AVMB**L**-0507-M6 | AVMB**L**-0507-M8 | AVMB**L**-0510-M8 | AVMB**L**-0512-M8 |
|---|---|---|---|---|---|---|---|---|---|
| [illegible] | [illegible] | [illegible] | [illegible] | [illegible] | [illegible] | [illegible] | [illegible] | [illegible] | M8x1,25 |
| [illegible] | [illegible] | [illegible] | [illegible] | [illegible] | [illegible] | [illegible] | [illegible] | [illegible] | F12 |
| [illegible] | | | | | | | | | |

Rometec srl - www.rometec.it - Rometec srl - www.rometec.it - Rometec srl - www.rometec.it

Rometec srl - www.rometec.it - Rometec srl - www.rometec.it - Rometec srl - www.rometec.it



### Flanschadapter - Aluminium
Beschreibung

Zum Adaptieren von Lochkreisen an Kugelhähnen und Absperrklappen mit Topflansch nach ISO5211-DIN3337-NAMUR.

Bitte benützen Sie die unten aufgeführten Zeichnungen, um die benötigten Maße auszuwählen.

**Material:** Aluminium schwarz beschichtet oder blank.

### Flange adaptors - Aluminium
Description

For adapting of pattern on ball and butterfly valves with topflange according to ISO5211-DIN3337-NAMUR.

Please use the drawings shown on the bottom of this page for choosing dimensions needed.

**Material:** Aluminium black or blank.

### Adattatori flangie - Alluminio
Descrizione

Per adattamento di forature su valvola a sfera o a farfalla secondo ISO5211-DIN3337-NAMUR.

Pregasi utilizzare il disegno di sotto per trovare le dimensioni richieste.

**Material:** Aluminio nero o chiaro.

| Art. | FAA0407-15 | FAA0507-10 | FAA0507-15 | FAA0507-20 | FAA0507-25 | FAA0705-10 | FAA0710-15 | FAA0712-15 | FAA1007-15 | FAA1014-20 | FAA1410-30 |
|---|---|---|---|---|---|---|---|---|---|---|---|
| M | M8 | M8 | M8 | M8 | M8 | M6 | M10 | M12 | M8 | M16 | M10 |
| ØG | 6,0 | 6,,5 | 6,5 | 6,5 | 6,5 | 8,5 | 8,5 | 8,5 | 10,5 | 10,5 | 17,5 |
| B | 15 | 10 | 15 | 20 | 25 | 10 | 15 | 15 | 15 | 20 | 30 |
| ØA | 30 | 35 | 35 | 35 | 35 | 55 | 55 | 55 | 55 | 71 | 90 |
| F1/F2 | 50 | 50/70 | 50/70 | 50/70 | 50/70 | 70/50 | 70/102 | 70/125 | 102/70 | 102/140 | 140/102 |

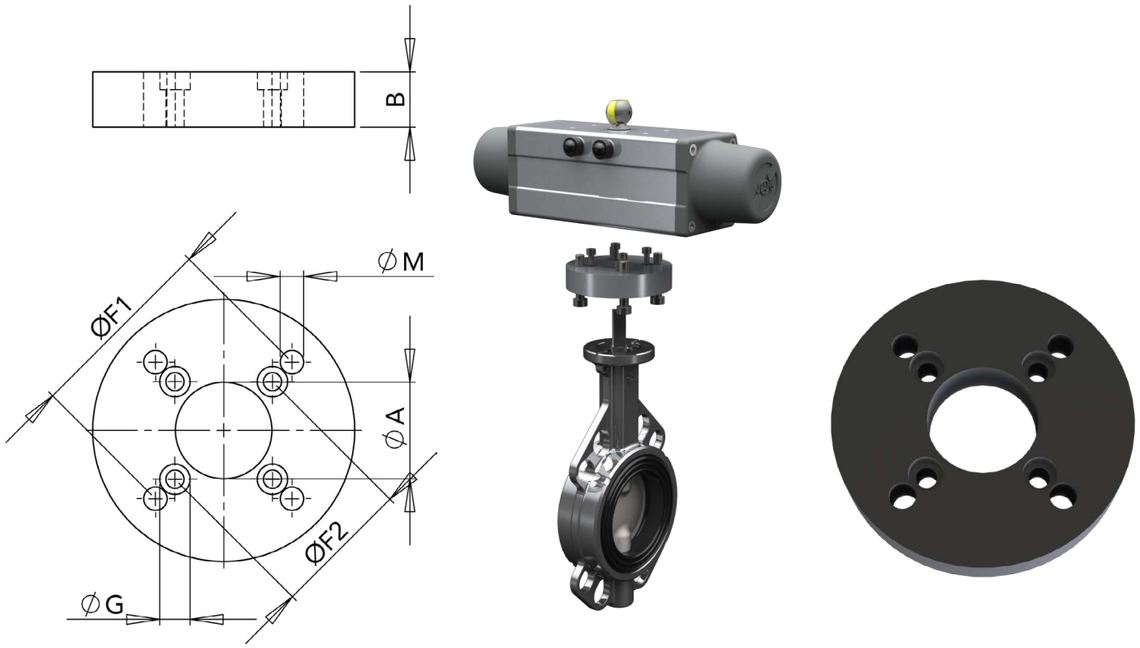


ACG Auto
ifm Straße
DE-88069

**Fon:** +49 7542 93820 **Fax:** +49 7542 938210 info@acg.world **www.acg.world**

TÜVRheinland ZERTIFIZIERT www.tuv.com ID 9105041873



AUTOMATION
GERMANY
(valves+actuators)² since 1993



### Flanschringe - Aluminium
Beschreibung

Zum Adaptieren von Lochkreisen an Kugelhähnen und Absperrklappen mit Topflansch nach ISO5211-DIN3337-NAMUR.

Bitte benützen Sie die unten aufgeführten Zeichnungen, um die benötigten Maße auszuwählen.

**Material FRA:** Aluminium schwarz beschichtet o. blank.
**Material FRE:** Edelstahl

### Flange rings - Aluminium
Description

For adapting of pattern on ball and butterfly valves with topflange according to ISO5211-DIN3337-NAMUR.

Please use the drawings shown on the bottom of this page for choosing dimensions needed.

**Material FRA:** Aluminium black or blank.
**Material FRE:** Stainless steel

### Distanziale flangie - Alluminio
Descrizione

Per adattamento di forature su valvola a sfera o a farfalla secondo ISO5211-DIN3337-NAMUR.

Pregasi utilizzare il disegno di sotto per trovare le dimensioni richieste.

**Material FRA:** Aluminio nero o chiaro.
**Material FRE:** Acciaio inox

| Art. | FRE05-3 | FRA05-10 | FRA05-20 | FRE07-3 | FRA07-10 | FRA07-15 | FRA07-20 | FRA07-25 |
|---|---|---|---|---|---|---|---|---|
| MØ | 6.5 | 6.5 | 6.5 | 8.5 | 8.5 | 8.5 | 8.5 | 8.5 |
| B | 3 | 10 | 20 | 3 | 10 | 15 | 20 | 25 |
| AØ | 29 | 35 | 35 | 29 | 55 | 55 | 55 | 55 |
| F1 | 50 | 50 | 50 | 70 | 70 | 70 | 70 | 70 |

| Art. | FRE10-3 | FRA10-11,5 | FRA10-23 | FRA12-15 | FRA12-20 | FRA14-15 | FRA14-20 | |
|---|---|---|---|---|---|---|---|---|
| MØ | 10.5 | 10.5 | 10.5 | 12.5 | 12.5 | 17.5 | 17.5 | |
| B | 3 | 11.5 | 23 | 15 | 20 | 15 | 20 | |
| AØ | 75 | 75 | 75 | 85 | 85 | 105 | 105 | |
| F1 | 102 | 102 | 102 | 125 | 125 | 140 | 140 | |

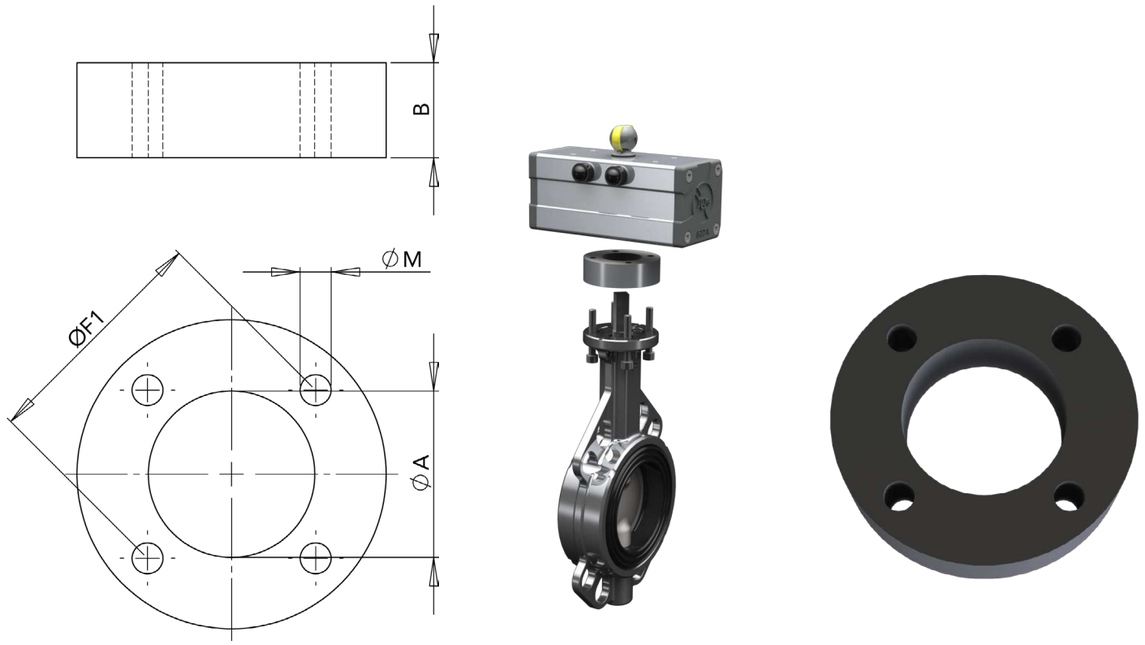


Rometec srl - www.rometec.it - Rometec srl - www.rometec.it - Rometec srl - www.rometec.it

**Fon:** +49 7542 93820 **Fax:** +49 7542 938210 info@acg.world **www.acg.world**

TÜVRheinland ZERTIFIZIERT www.tuv.com ID 9105041873

Rometec srl - www.rometec.it - Rometec srl - www.rometec.it - Rometec srl - www.rometec.it



**Distanzringe - Aluminium**
Beschreibung

Für den Einsatz mit Flanschadaptern, Flanschringen oder Reduzierhülsen auf Armaturwellen.

Bitte benützen Sie die unten aufgeführten Zeichnungen, um die benötigten Maße auszuwählen.

**Material:** Aluminium schwarz oder blank.

**Distance rings - Aluminium**
Description

For using with flange adaptors, flange rings or square reducers on stems on ball and butterfly valves.

Please use the drawings shown on the bottom of this page for choosing dimensions needed.

**Material:** Aluminium black or blank.

**Distanziale perni - Alluminio**
Descrizione

Per l'uso con adattori o distanziali flangie o riduzioni perni su valvole a sfera o a farfalla.

Pregasi utilizzare il disegno di sotto per trovare le dimensioni richieste.

**Material:** Aluminio nero o chiaro.

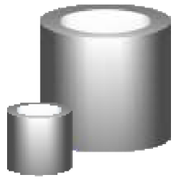

| Art. | DRA04/07-15 | DRA05/07-10 | DRA05/07-15 | DRA05/07-20 | DRA05/07-25 | DRA07/05-10 | DRA07/10-15 | DRA07/12-15 | DRA10/07-15 | DRA10/14-20 | DRA14/10-30 |
|---|---|---|---|---|---|---|---|---|---|---|---|
| M | M8 | M8 | M8 | M8 | M8 | M6 | M10 | M12 | M8 | M16 | M10 |
| G | 6,0 | 6,,5 | 6,5 | 6,5 | 6,5 | 8,5 | 8,5 | 8,5 | 10,5 | 10,5 | 17,5 |
| B | 15 | 10 | 15 | 20 | 25 | 10 | 15 | 15 | 15 | 20 | 30 |
| A | 30 | 35 | 35 | 35 | 35 | 35 | 55 | 55 | 55 | 71 | 90 |
| F1/F2 | 70/42 | 70/50 | 70/50 | 70/50 | 70/50 | 70/50 | 102/70 | 125/70 | 102/70 | 140/102 | 140/102 |

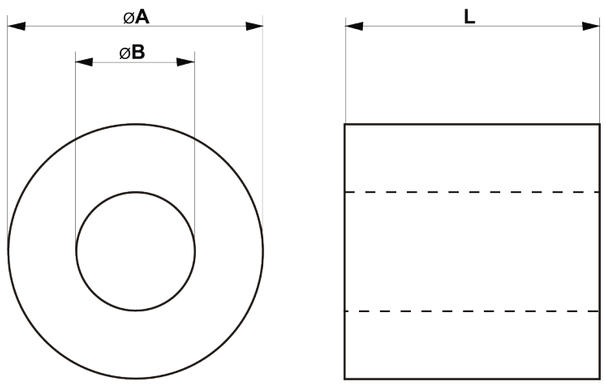

Rometec srl - www.rometec.it - Rometec srl - www.rometec.it - Rometec srl - www.rometec.it

TÜVRheinland ZERTIFIZIERT www.tuv.com ID 9105041873